Disclaimer

1) **Exploded views:**
   Als een onderdeel op een “exploded view” staat maar niet in de onderdelenlijst, dan is het onderdeel niet leverbaar als service artikel.
   Exploded views worden gemaakt voor meerdere verschillende toestellen die niet altijd in Nederland en België verkocht worden.
   Daarnaast zijn niet alle onderdelen als service artikel beschikbaar *(bijvoorbeeld schroeven, pluggen en andere bevestigingsmaterialen).*

2) **Afbeeldingen:**
   Afbeeldingen van onderdelen op exploded views zijn een schematische weergave en kunnen afwijken.

   Bij de onderdelenlijst zijn vaak foto’s van onderdelen aanwezig, deze komen overeen met de werkelijkheid.

021731

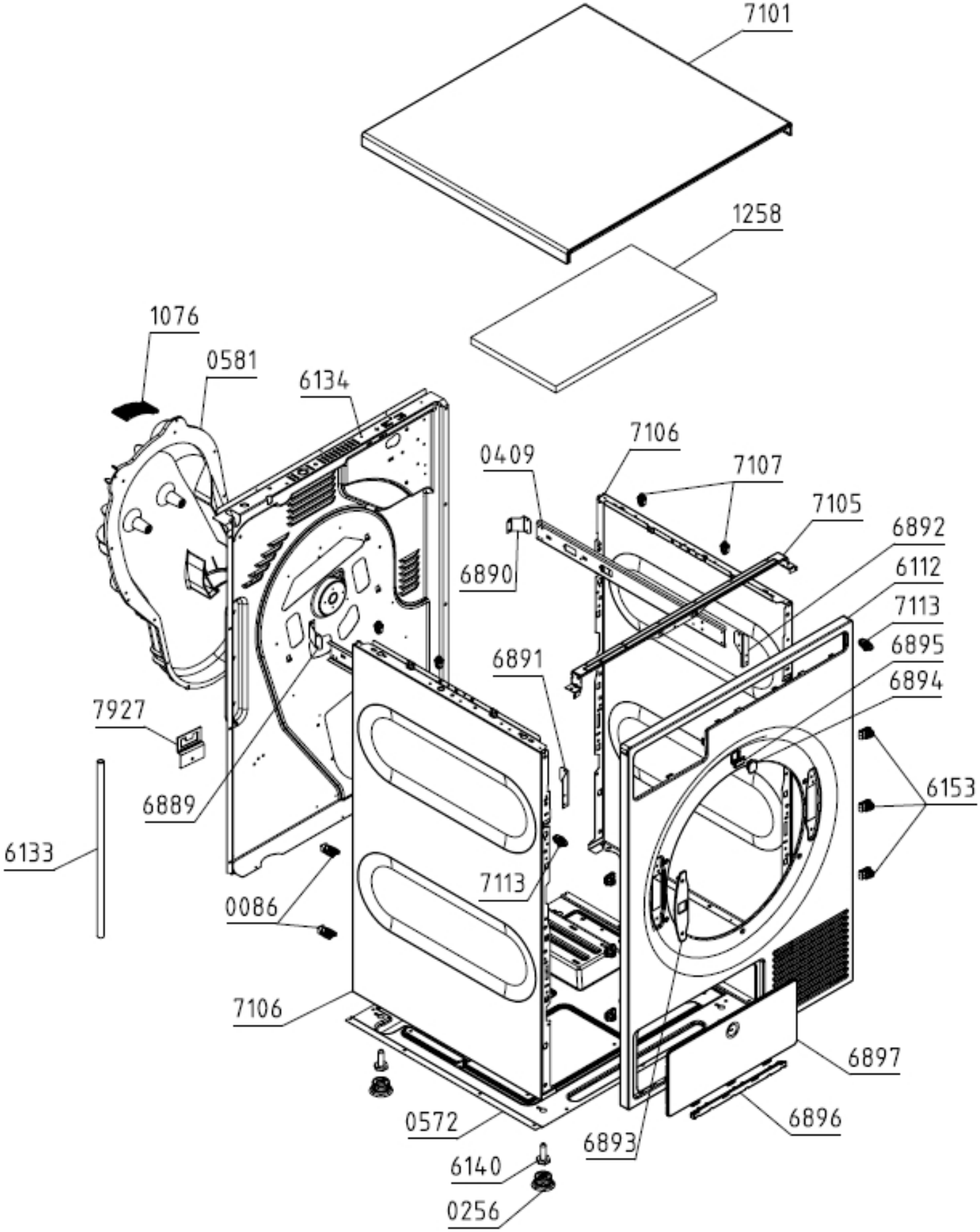
7101
1258
1076
0581
6134
7106
0409
7107
7105
6892
6890
6112
7113
6895
6891
6894
7927
6153
6889
6133
7113
0086
7106
6897
0572
6896
6893
6140
0256

022735

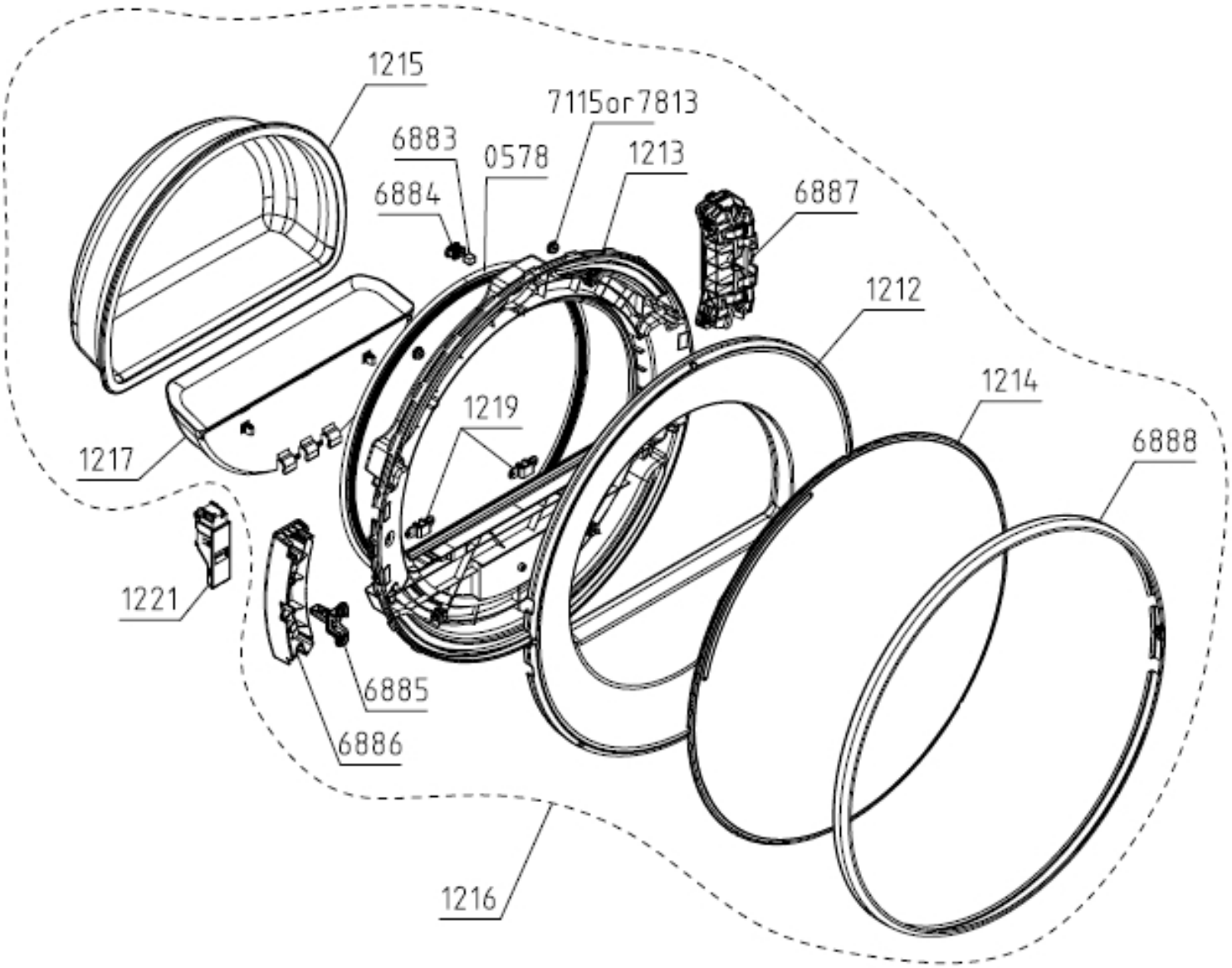
1215
7115or7813
6883
0578
1213
6884
6887
1212
1214
1219
6888
1217
1221
6885
6886
1216

023721

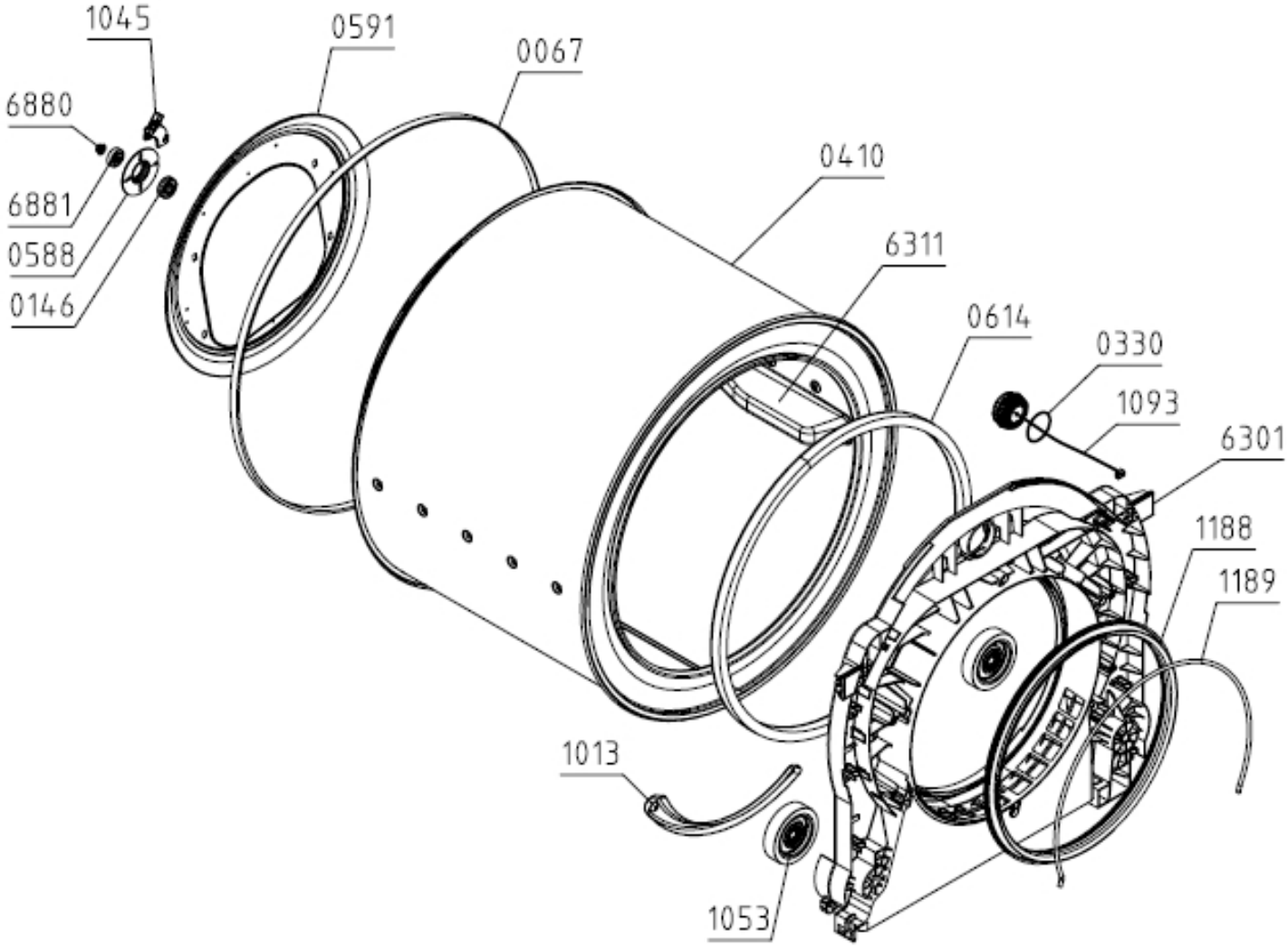
1045
0591
0067
6880
0410
6881
6311
0588
0146
0614
0330
1093
6301
1188
1189
1013
1053

024731

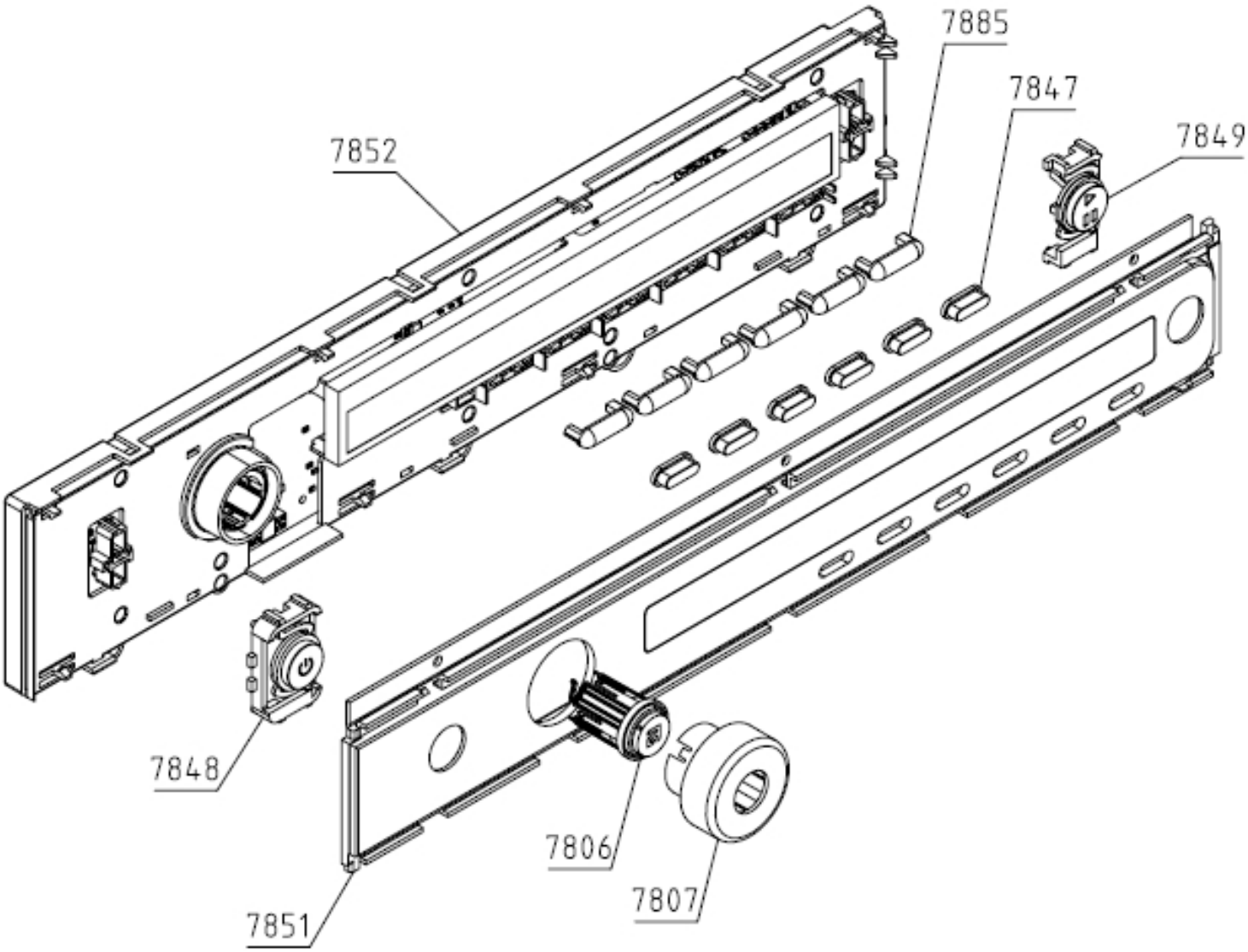

025762

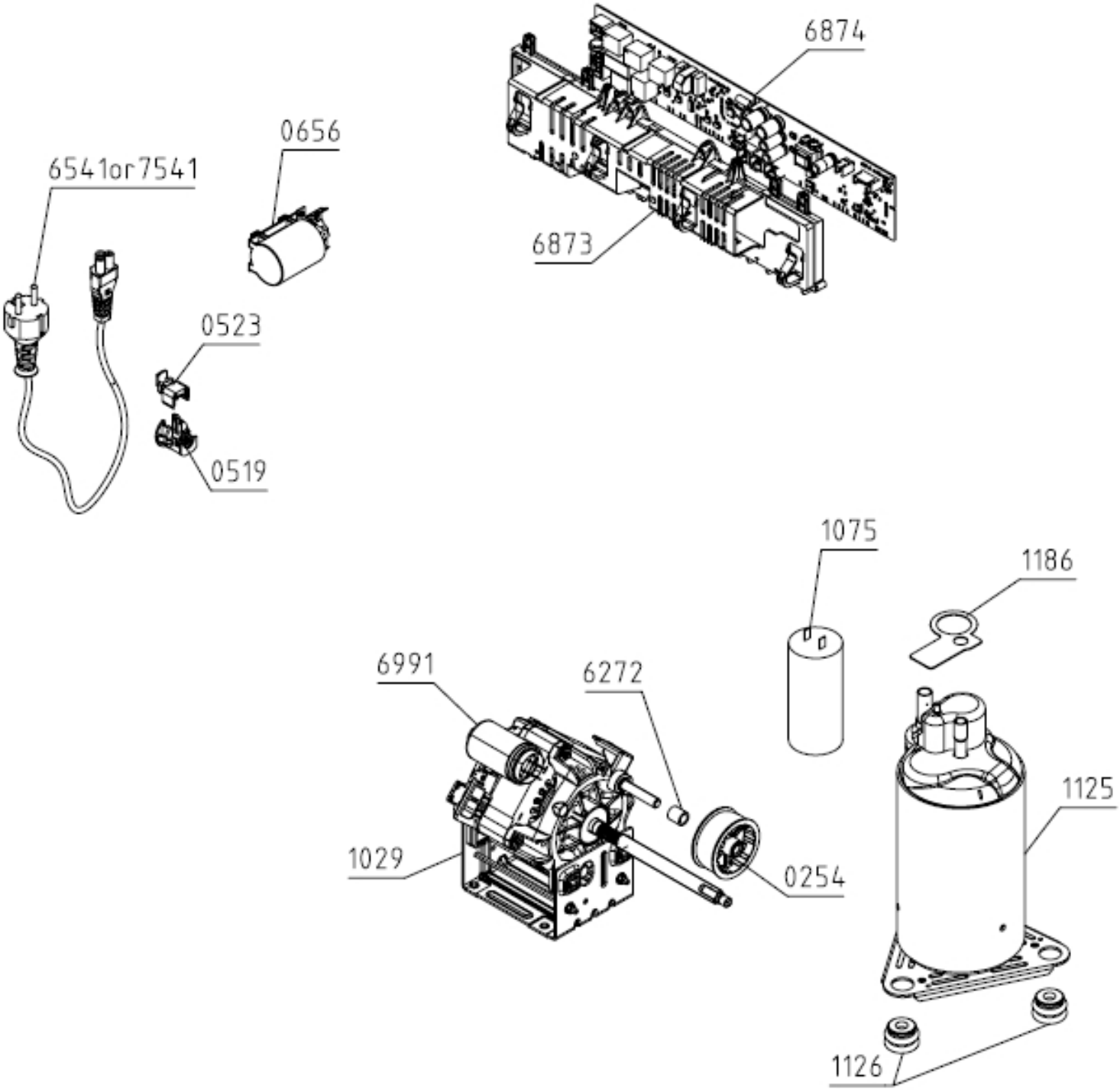
6874
6873
0656
6541or7541
0523
0519
1075
1186
6991
6272
1125
1029
0254
1126

026196

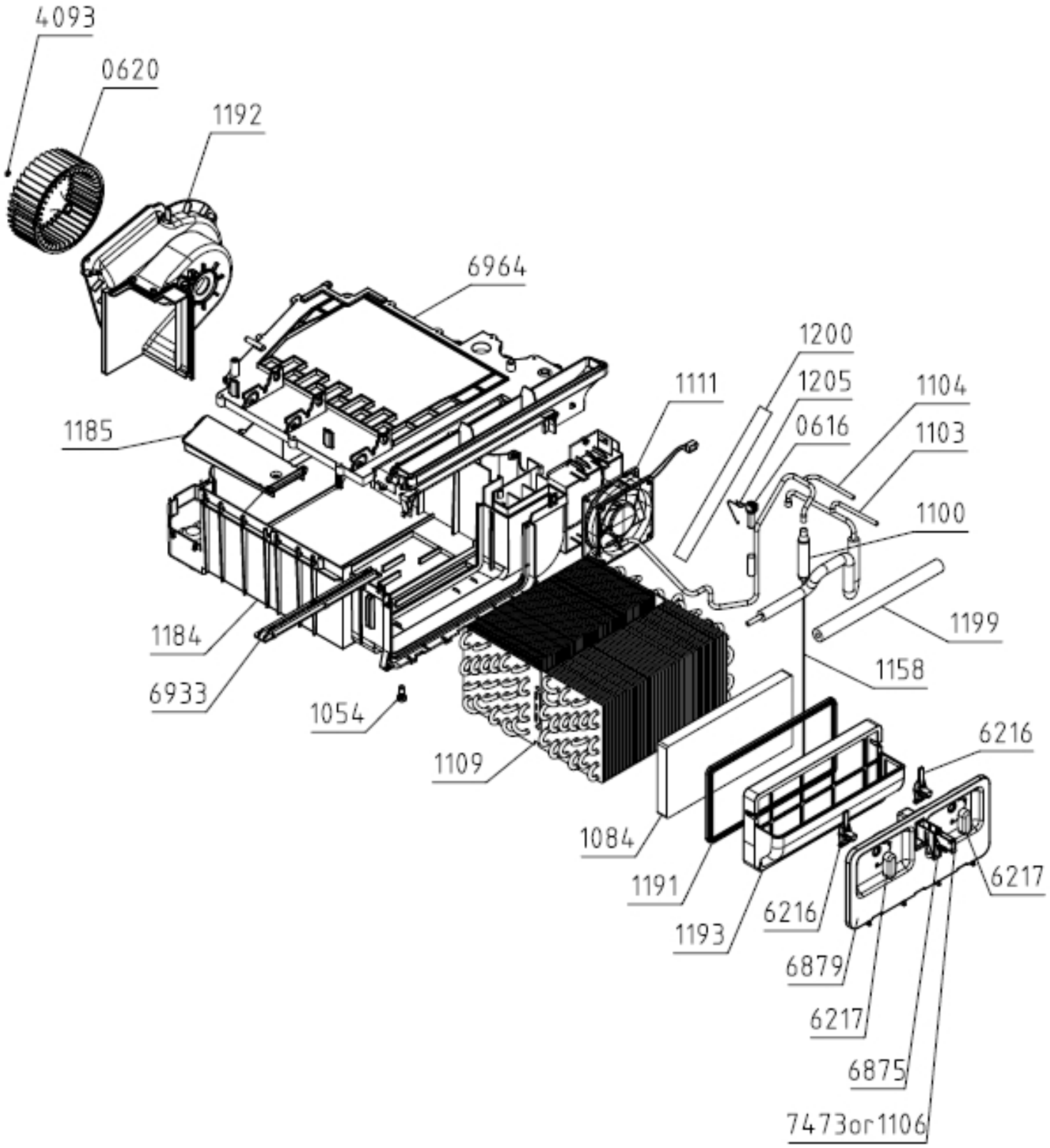
4093
0620
1192
6964
1200
1205
1111
1104
0616
1103
1185
1100
1199
1184
1158
6933
1054
6216
1109
1084
1191
6217
6216
1193
6879
6217
6875
7473or1106

026199

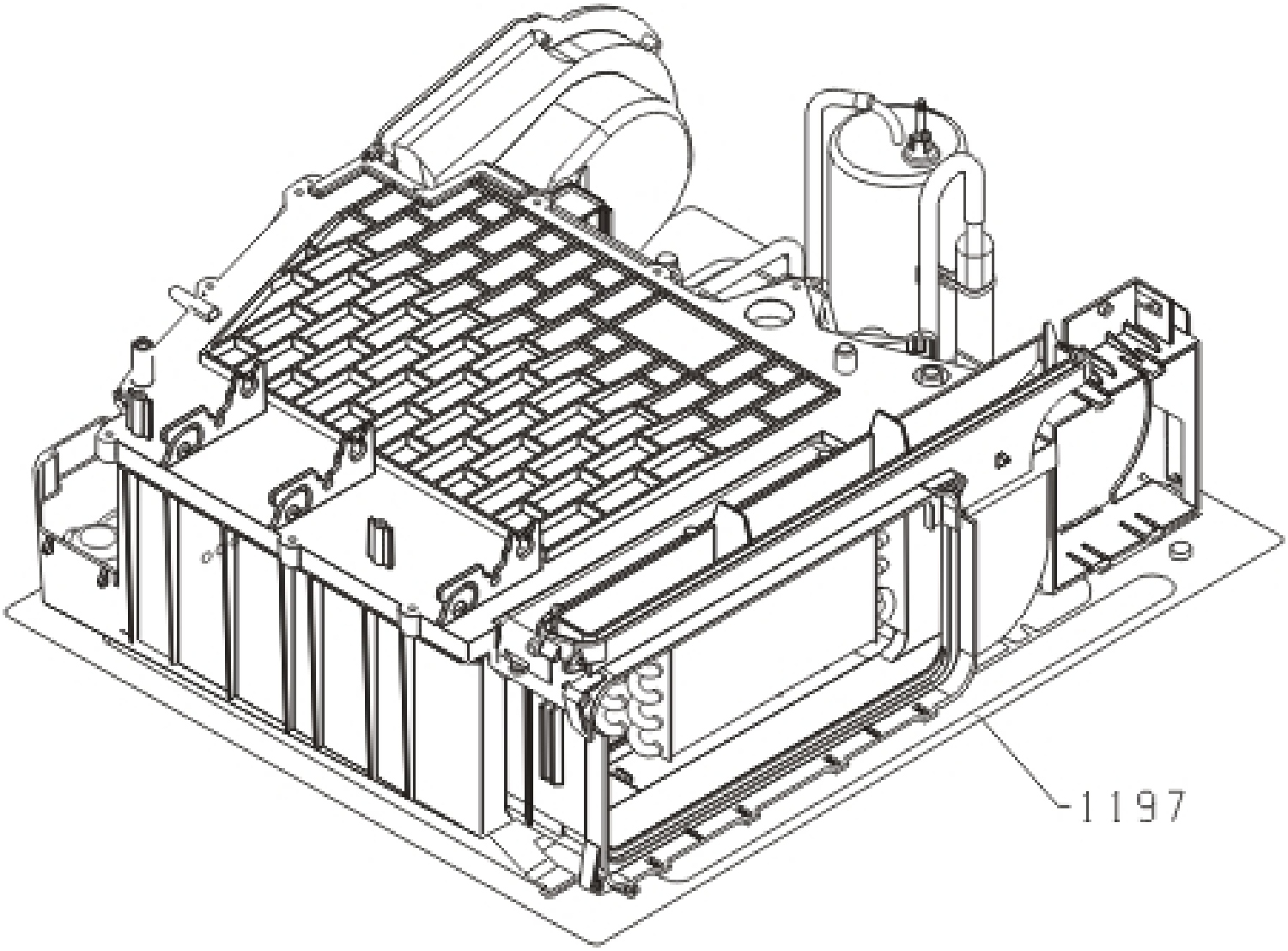

026714

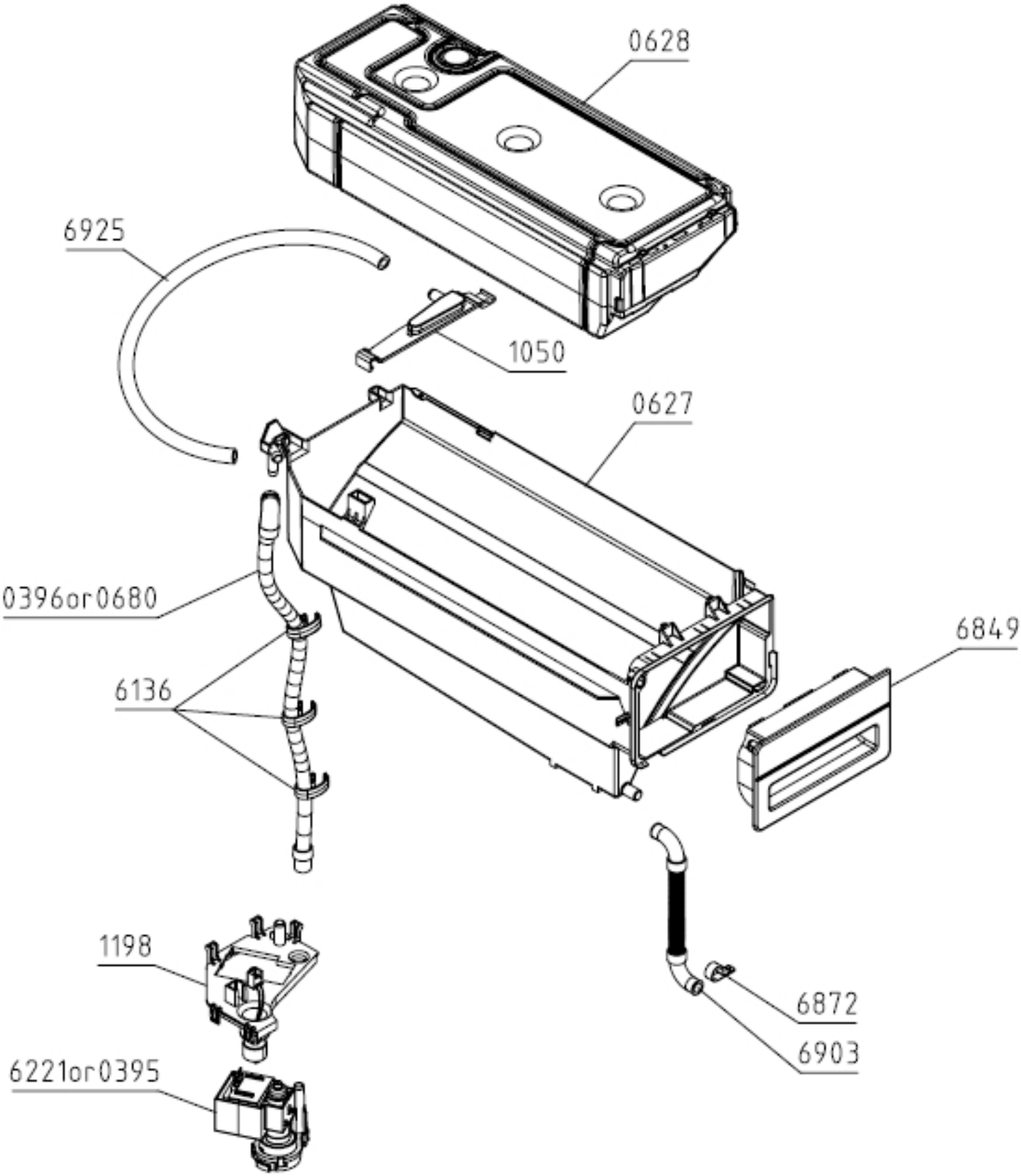
0628
6925
1050
0627
0396or0680
6849
6136
1198
6872
6903
6221or0395

028202

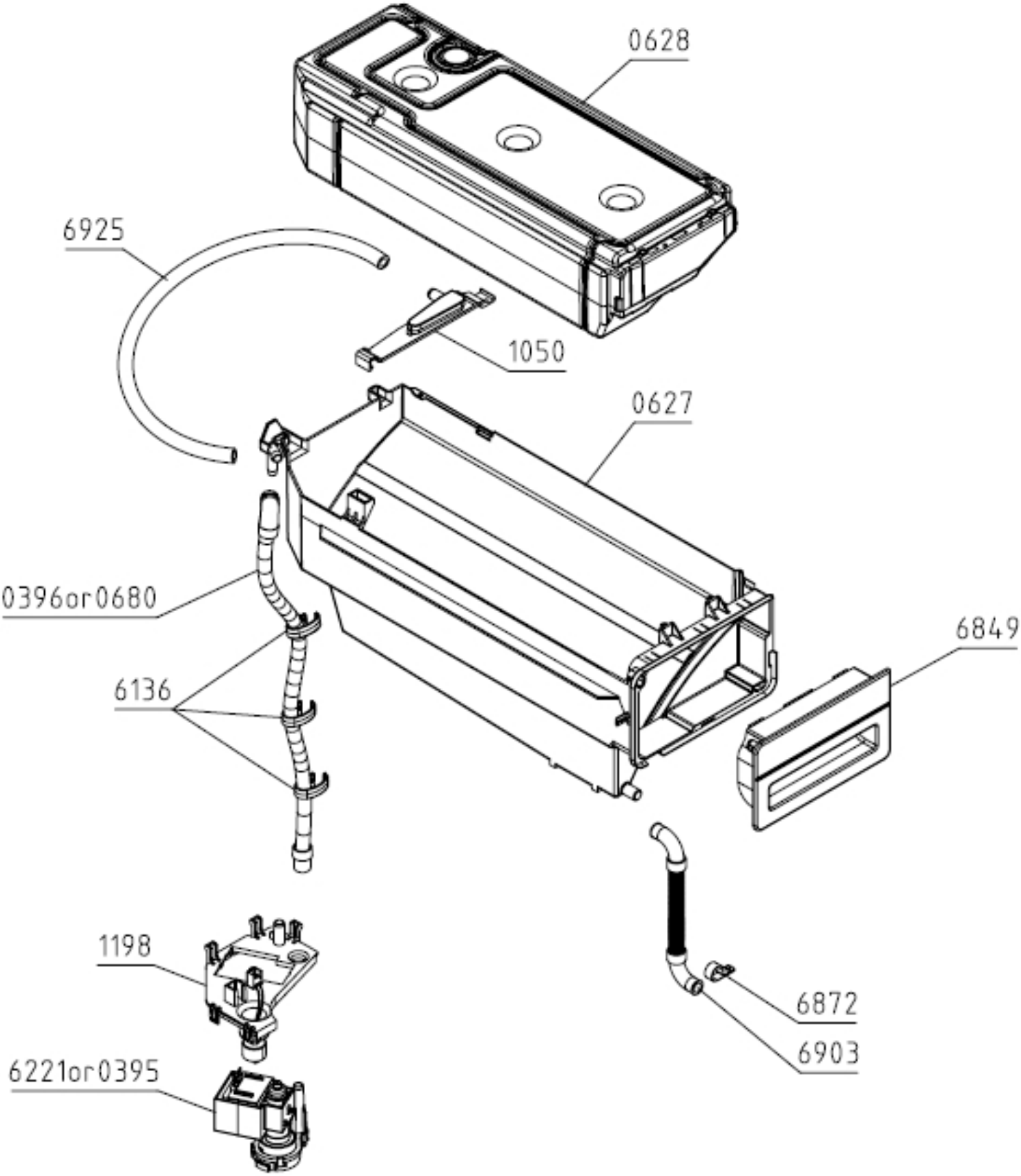
0628
6925
1050
0627
0396or0680
6849
6136
1198
6872
6903
6221or0395