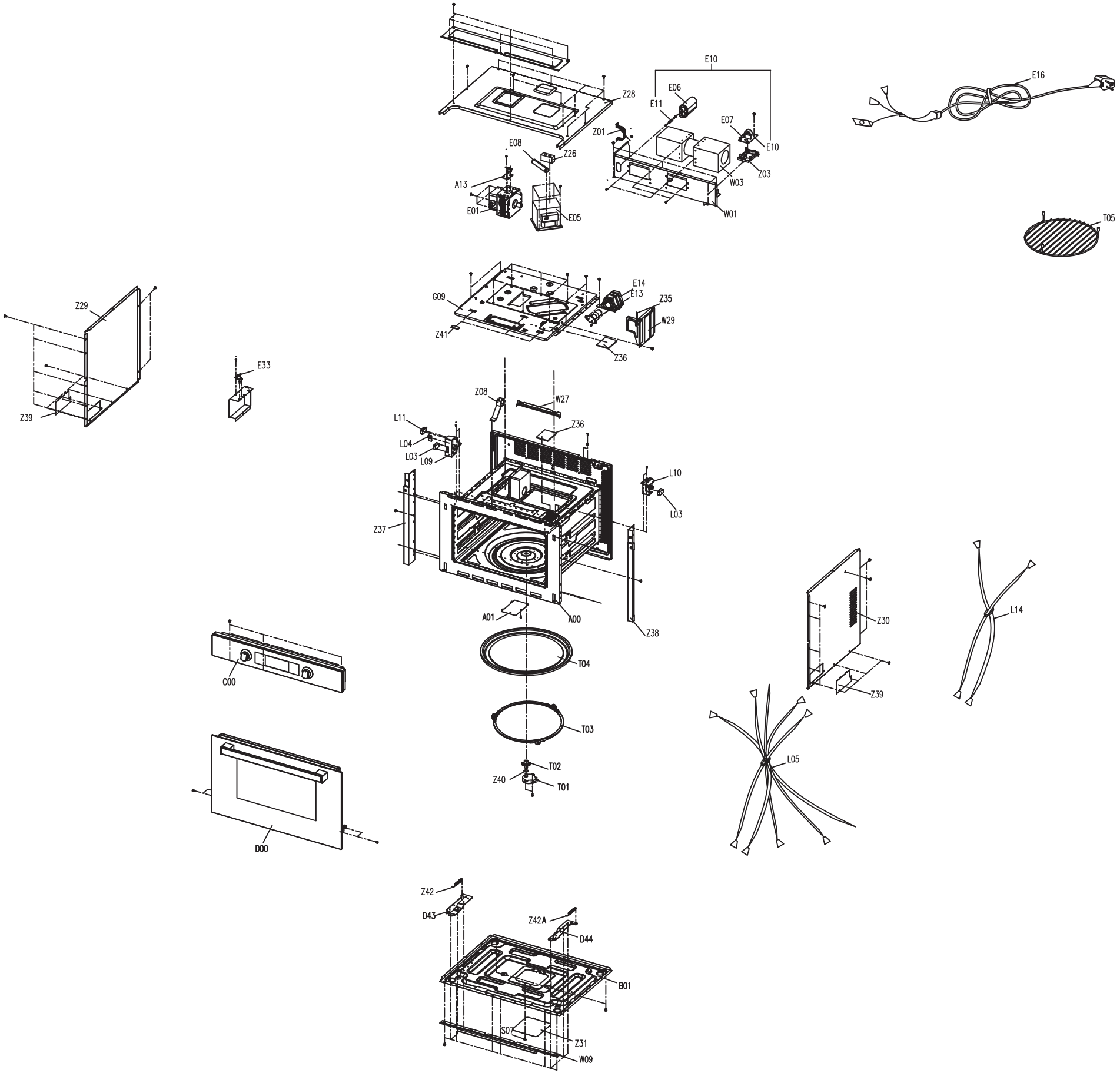
Z28
E10
E06
E11
E07
E10
Z01
E08
Z26
Z03
A13
W03
E01
E05
W01
E16
T05
E14
E13
G09
Z35
W29
Z41
Z36
Z29
E33
Z39
Z08
W27
L11
Z36
L04
L03
L09
L10
L03
Z37
Z38
A01
A00
Z30
L14
T04
C00
Z39
T03
L05
T02
Z40
T01
D00
Z42
D43
Z42A
D44
B01
S07
Z31
W09

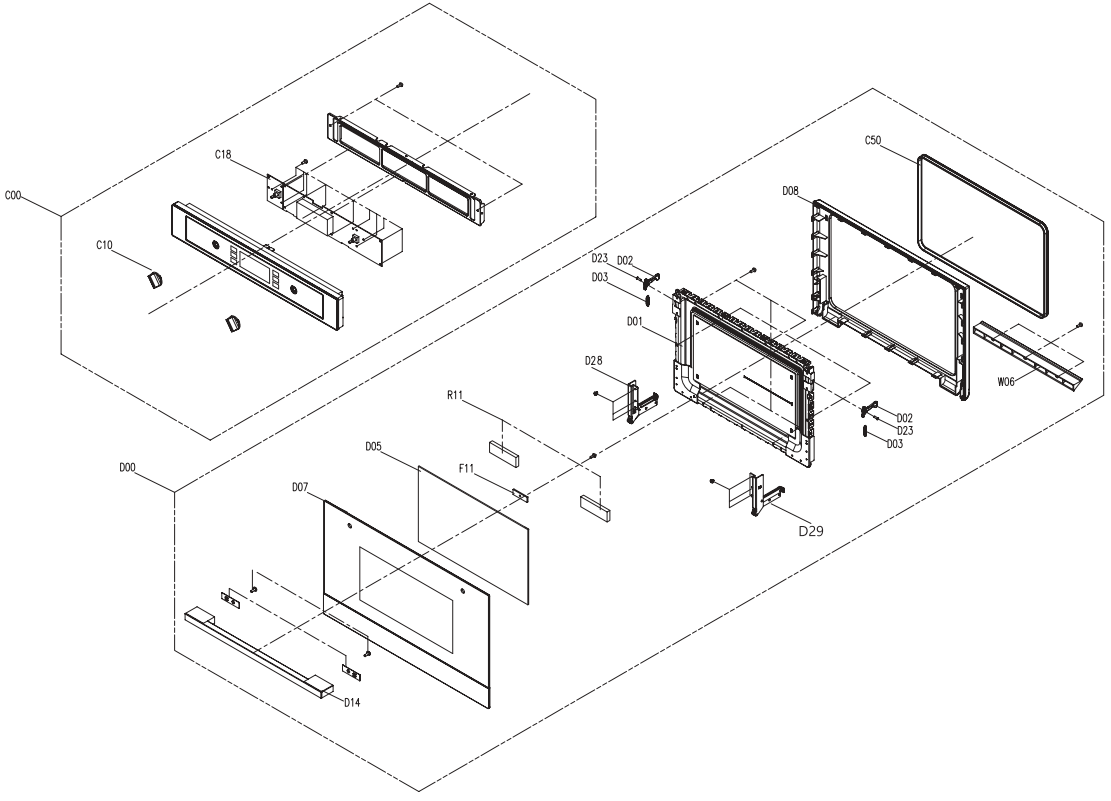
C00
C18
C10
D00
D07
D05
F11
R11
D14
D28
D23
D02
D03
D01
D08
C50
W06
D29