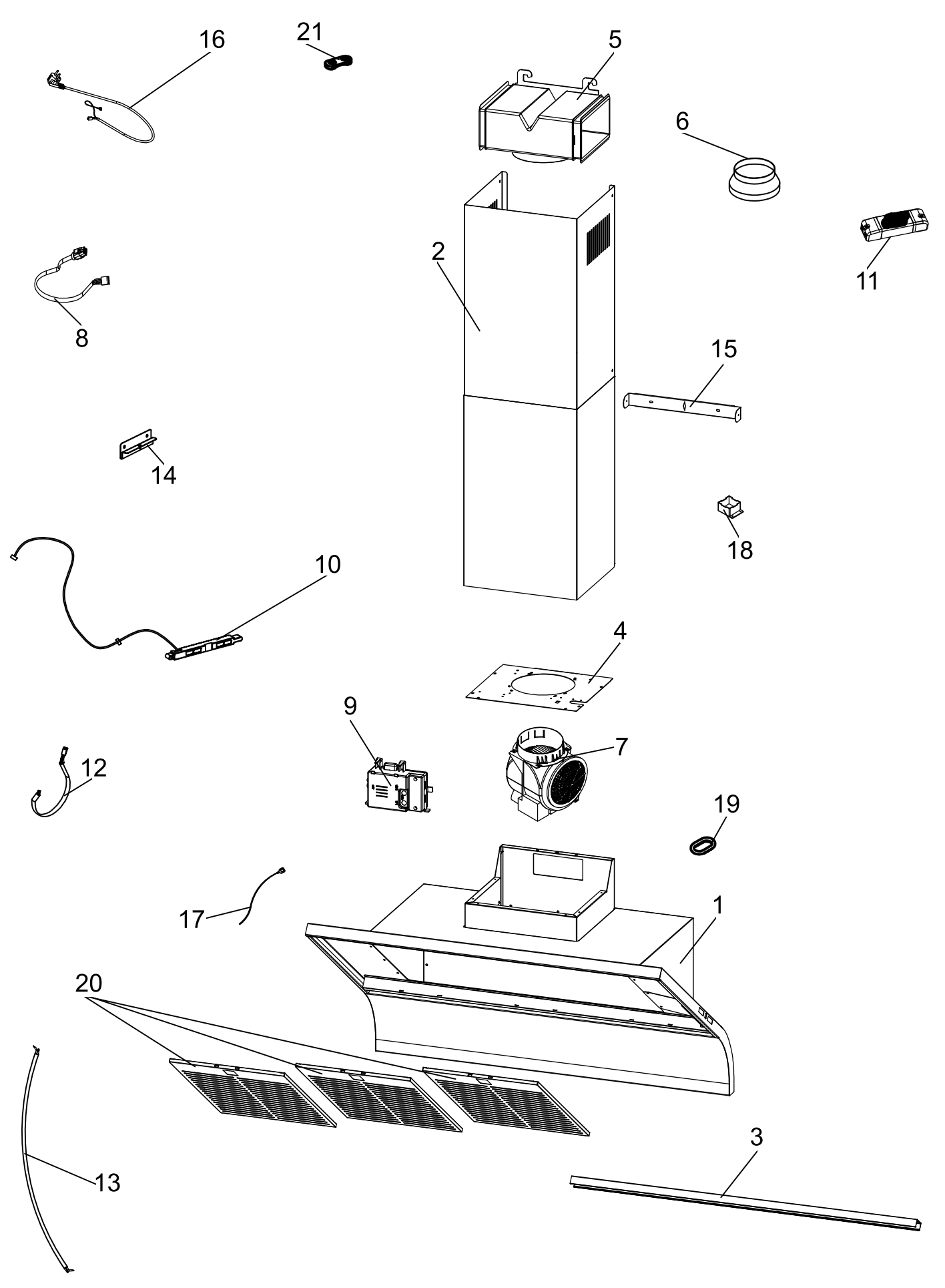
16
21
5
6
2
11
8
15
14
18
10
4
9
7
12
19
17
1
20
13
3