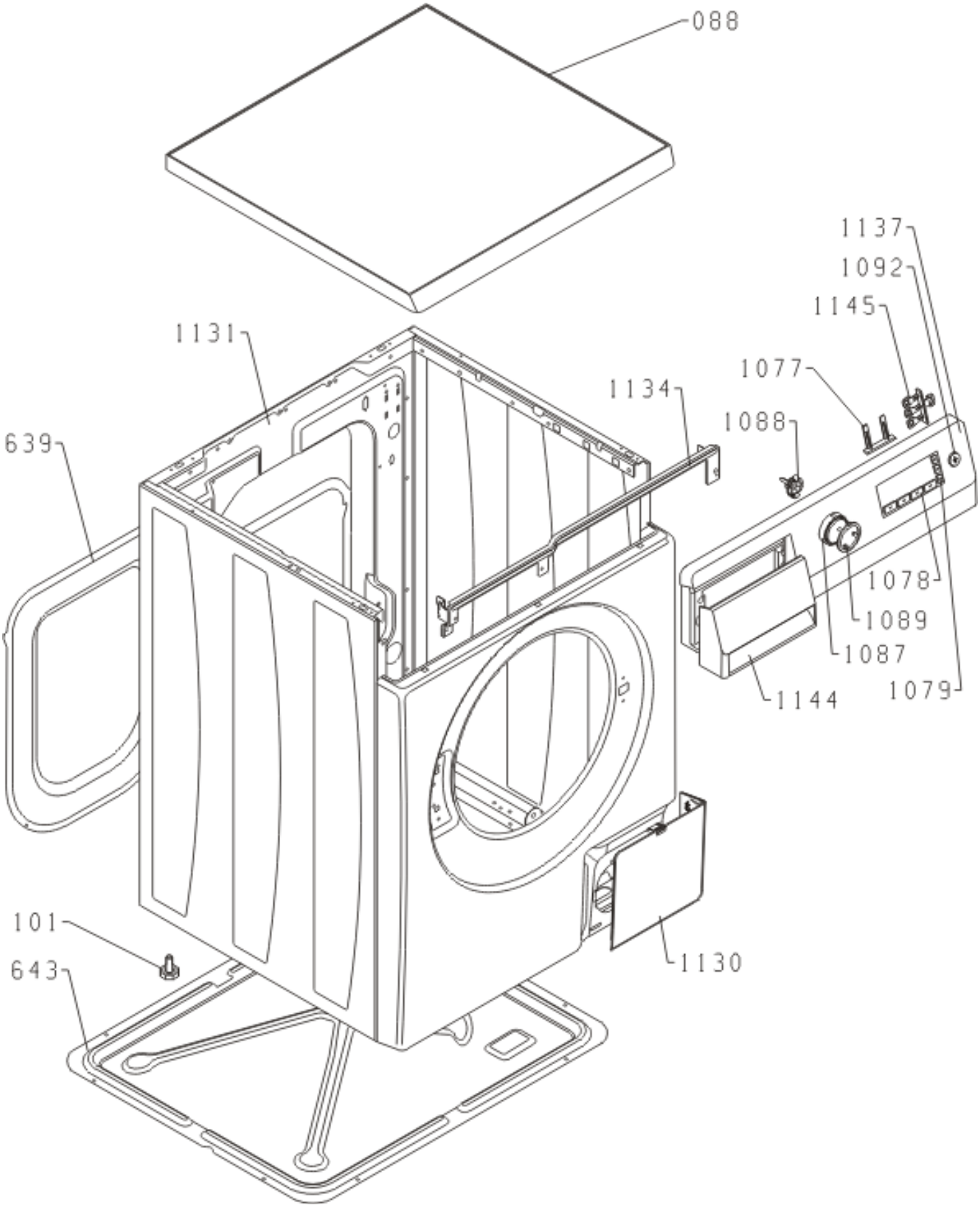
088
1137
1092
1145
1131
1077
1134
1088
639
1078
1089
1087
1144
1079
101
643
1130

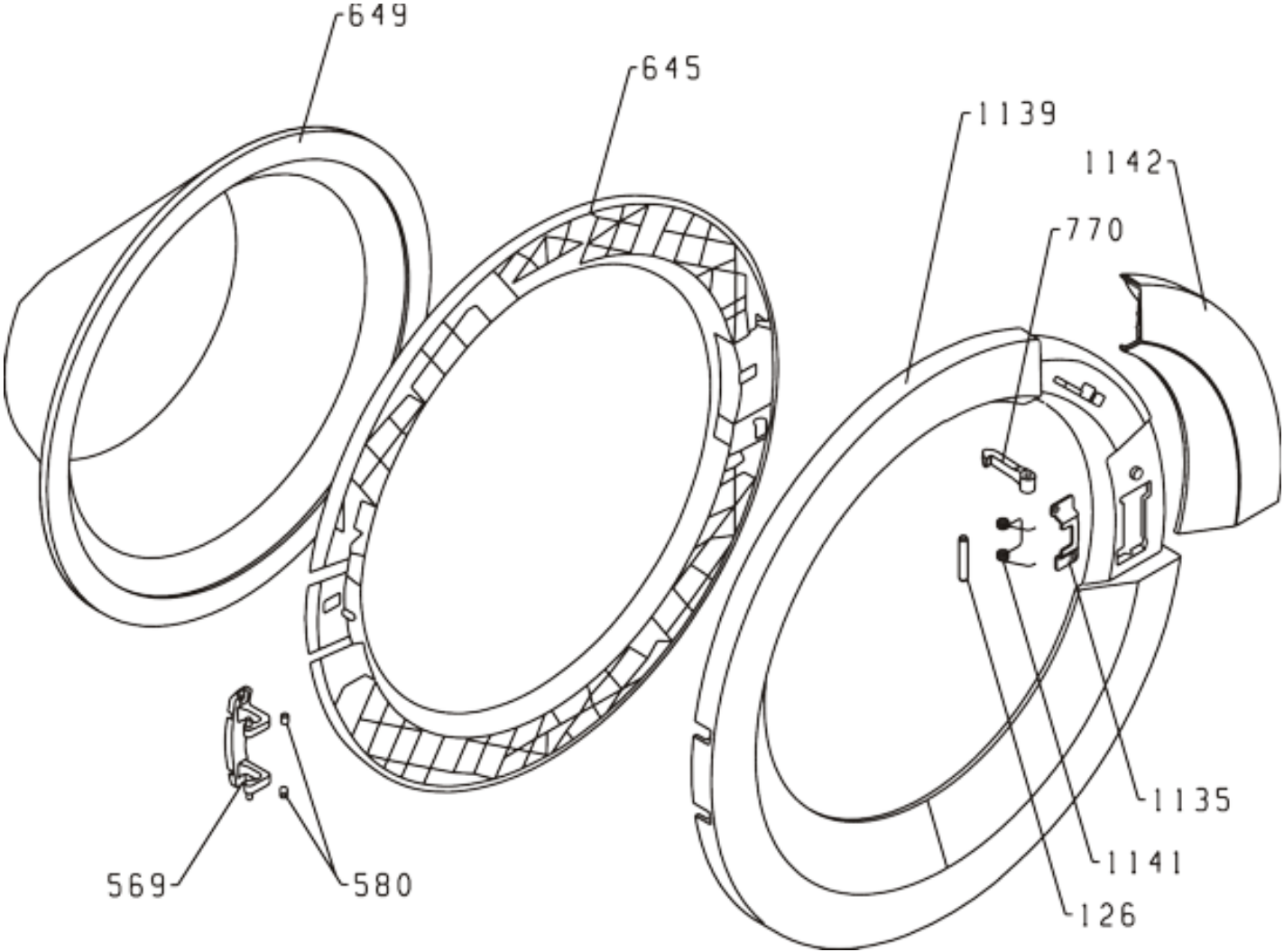
649
645
1139
1142
770
1135
1141
126
569
580

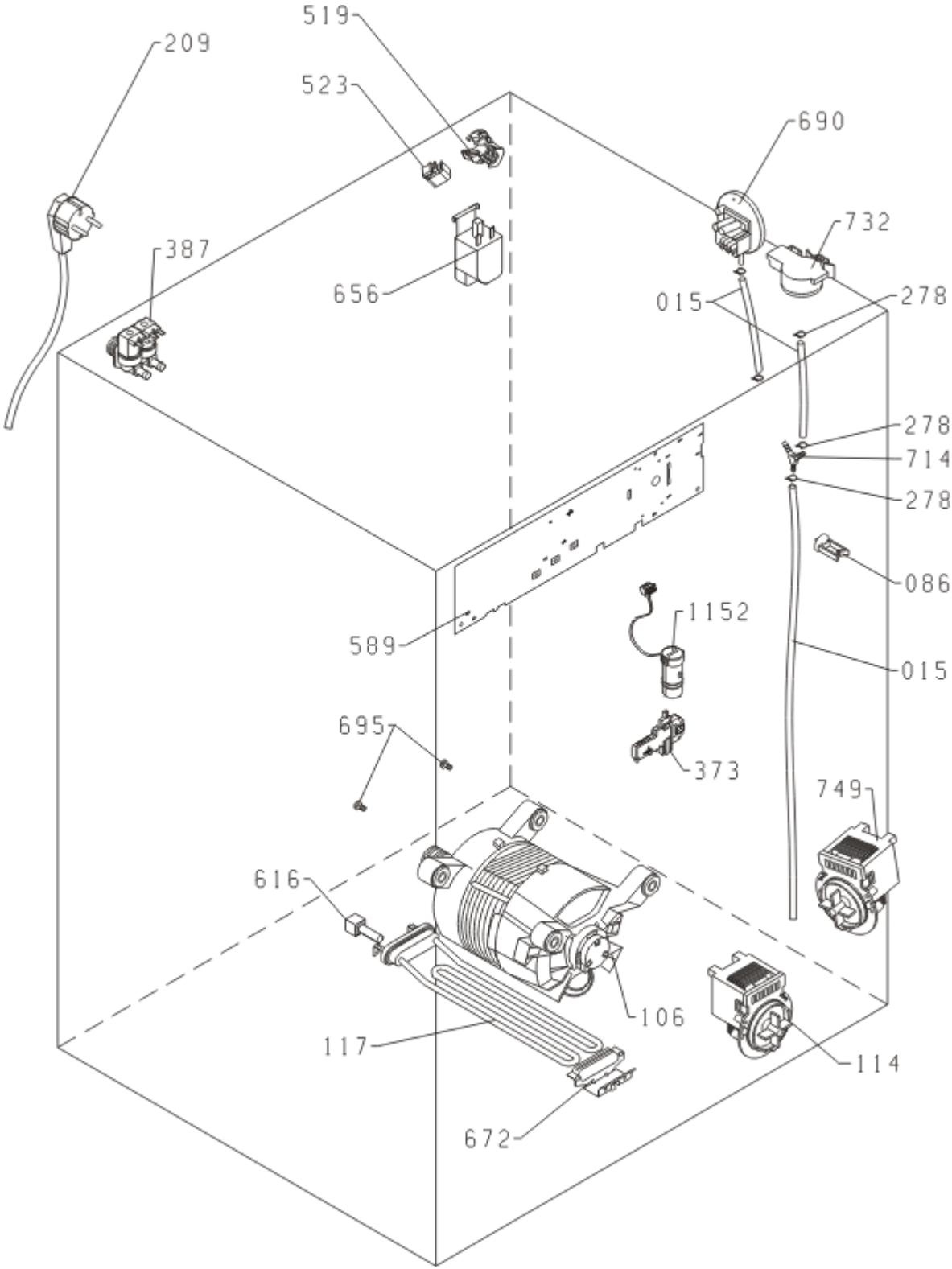
209
519
523
690
732
387
656
015
278
278
714
278
086
1152
589
015
695
373
749
616
106
117
114
672

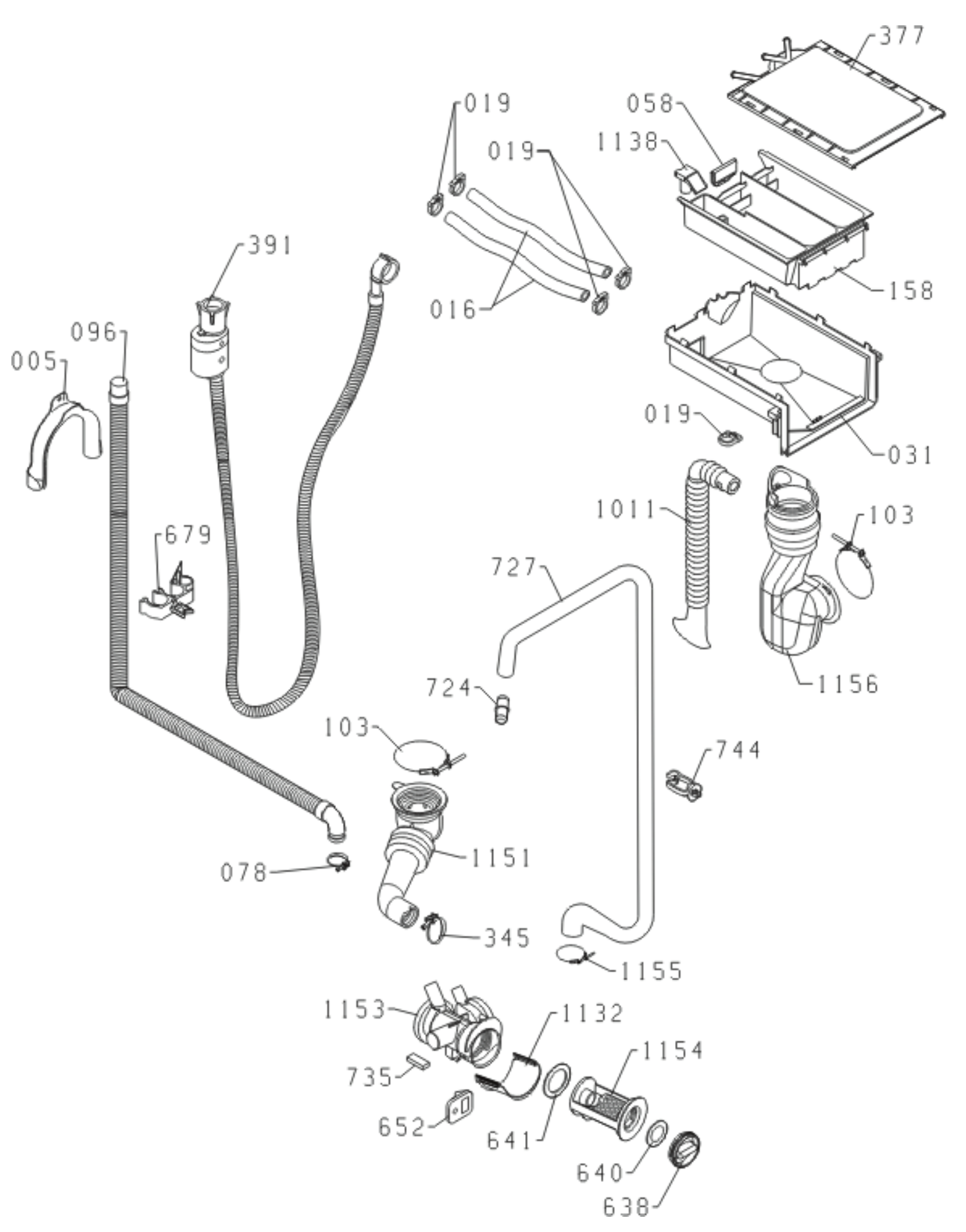
377
058
1138
019
019
158
391
016
096
005
019
031
1011
103
679
727
1156
724
103
744
1151
078
345
1155
1153
1132
1154
735
652
641
640
638

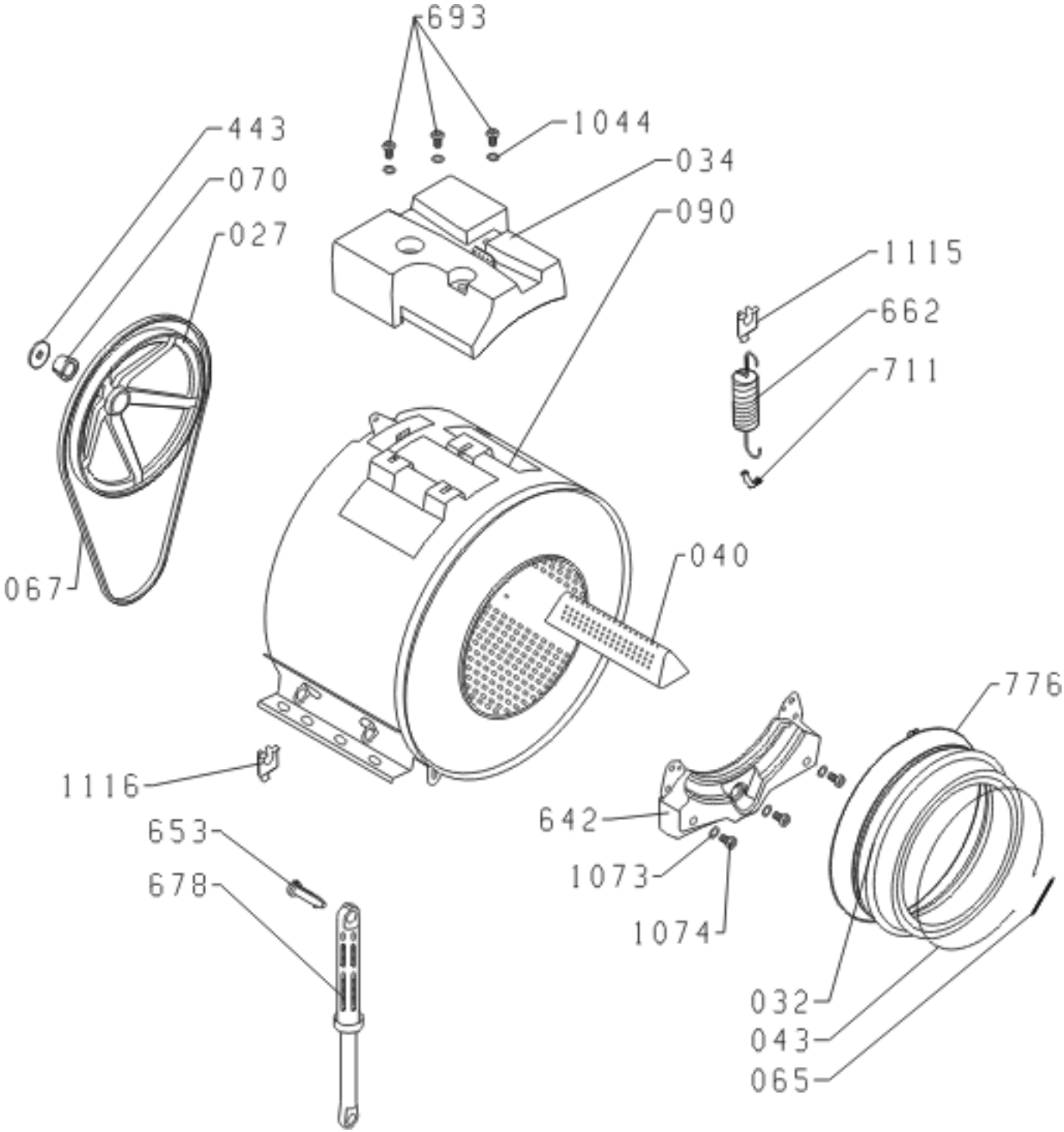
693
1044
443
070
027
034
090
1115
662
711
067
040
776
1116
642
653
1073
678
1074
032
043
065