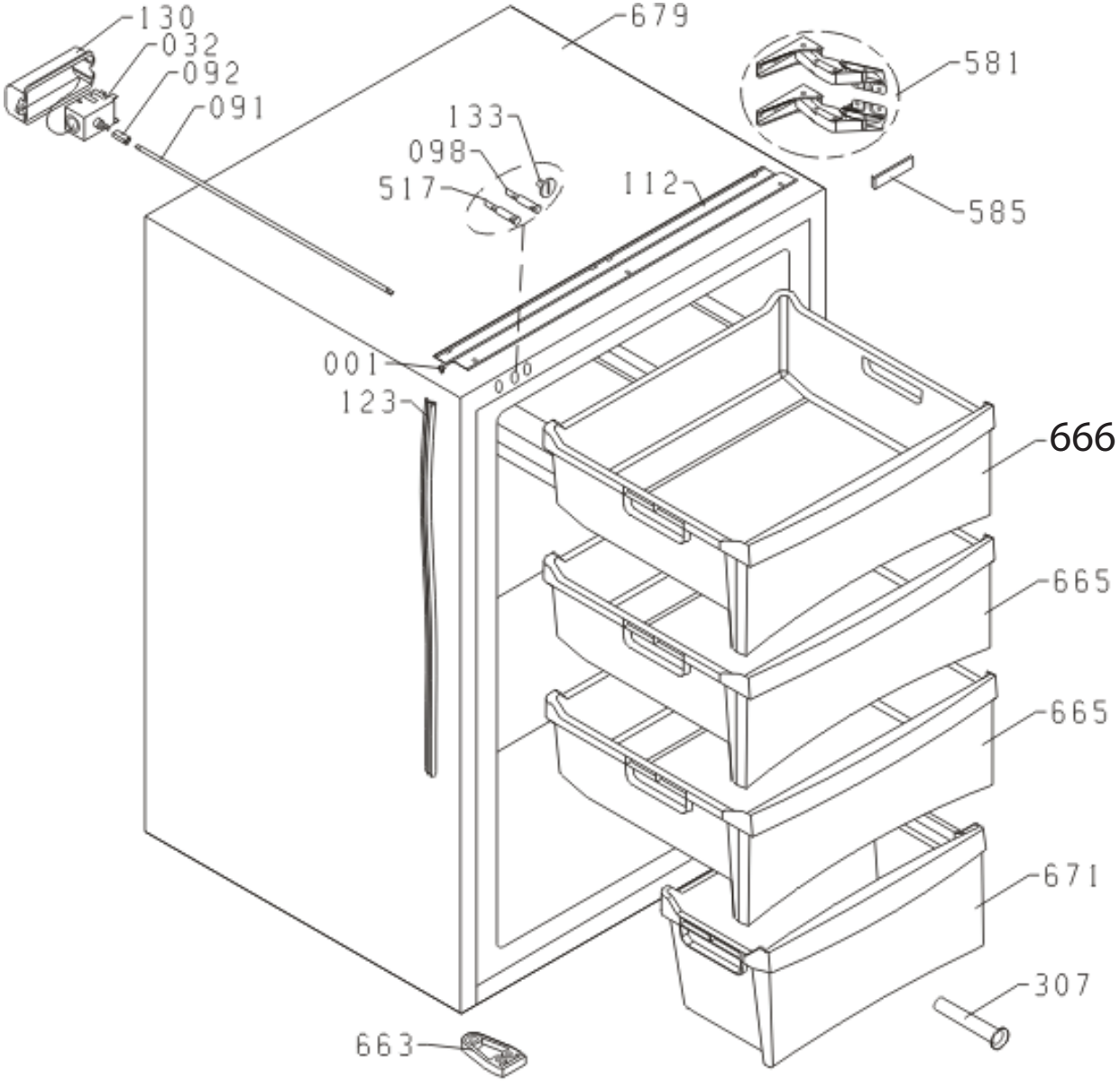
130
032
092
091
679
581
133
098
517
112
585
001
123
666
665
665
671
307
663

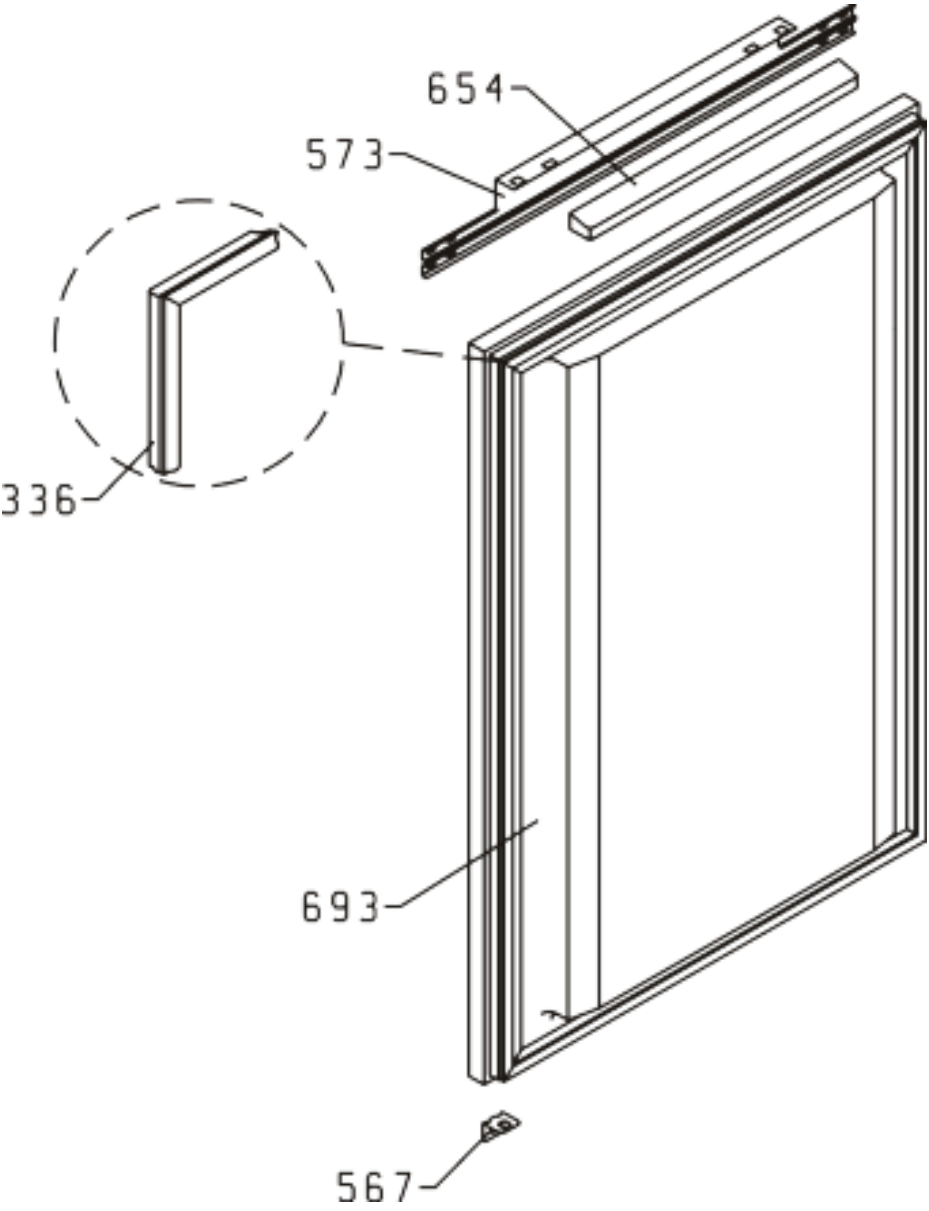
654
573
336
693
567

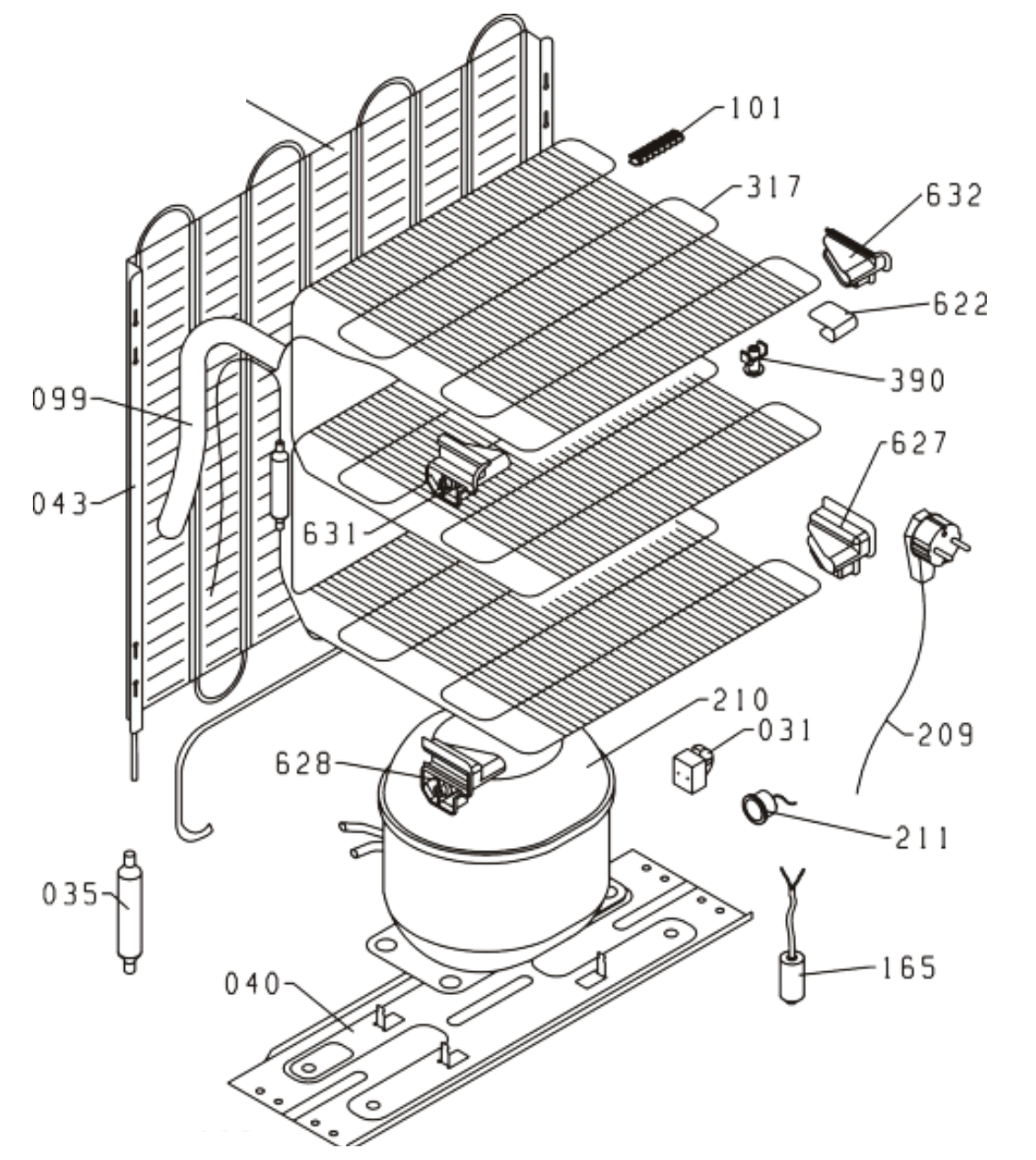
101
317
632
622
390
099
627
043
631
210
031
209
628
211
035
165
040