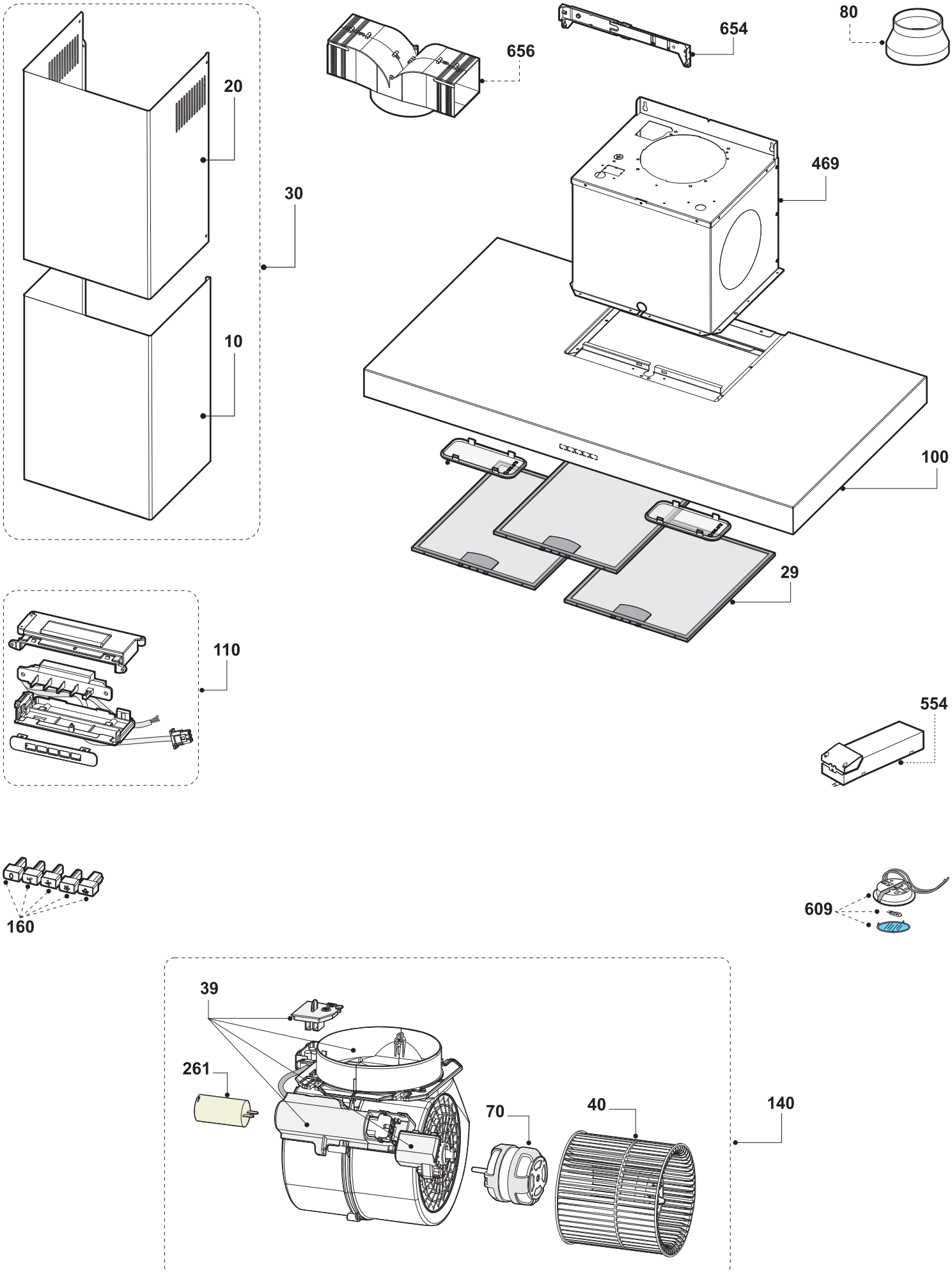
20
30
10
656
654
80
469
100
29
110
554
160
609
39
261
70
40
140