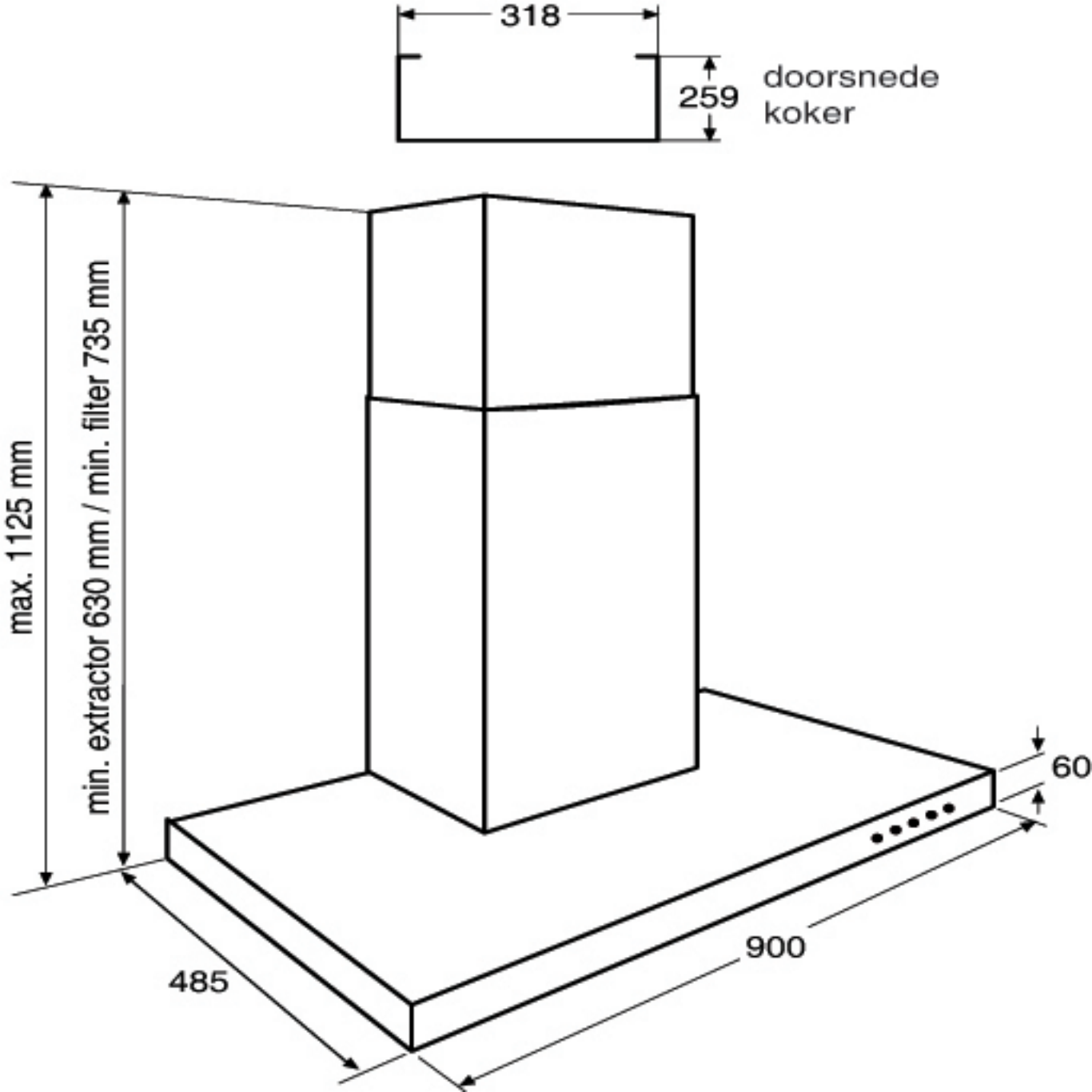
318
259
doorsnede
koker
max. 1125 mm
min. extractor 630 mm / min. filter 735 mm
60
900
485