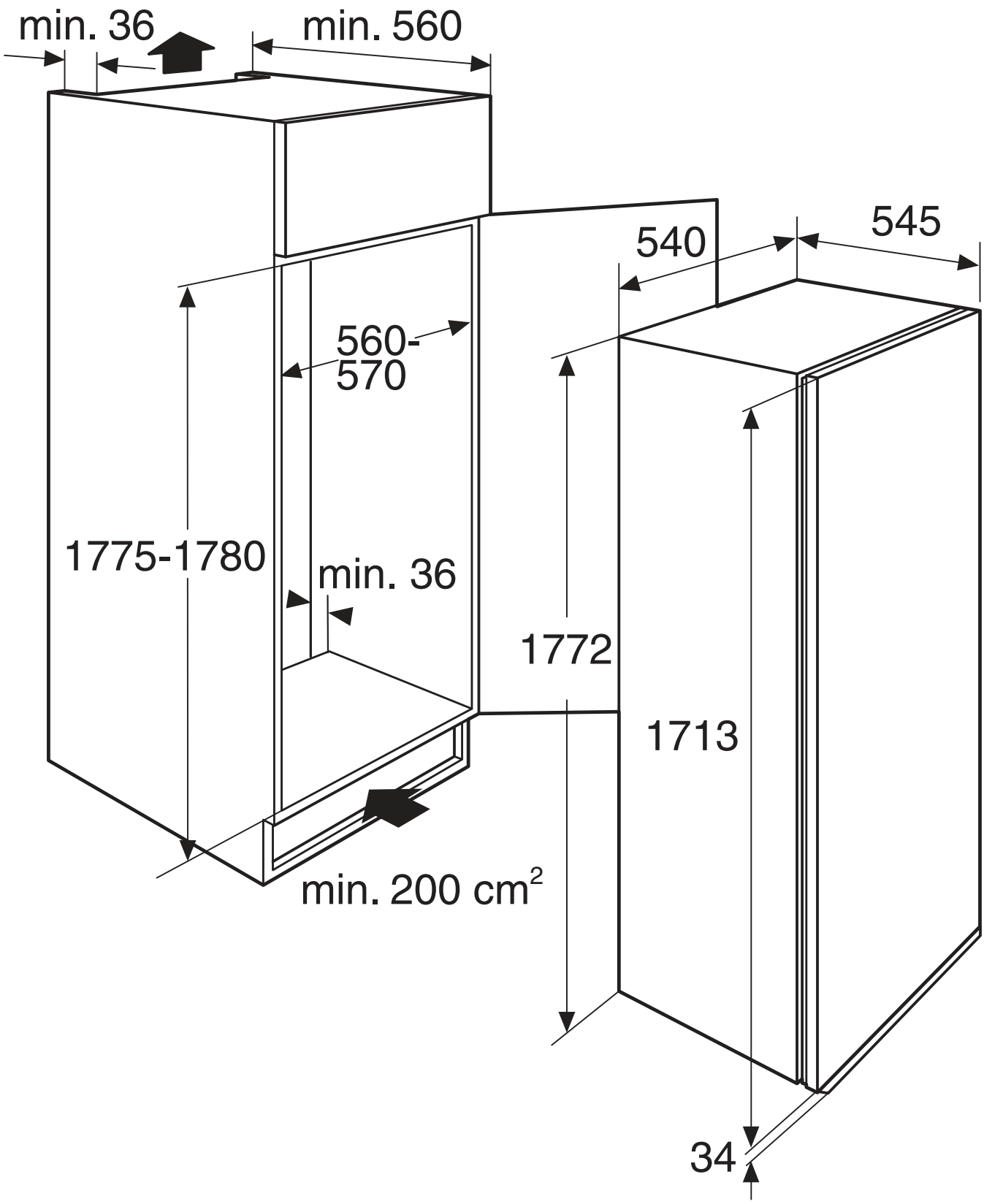
min. 36
min. 560
540
545
560-
570
1775-1780
min. 36
1772
1713
min. 200 cm²
34