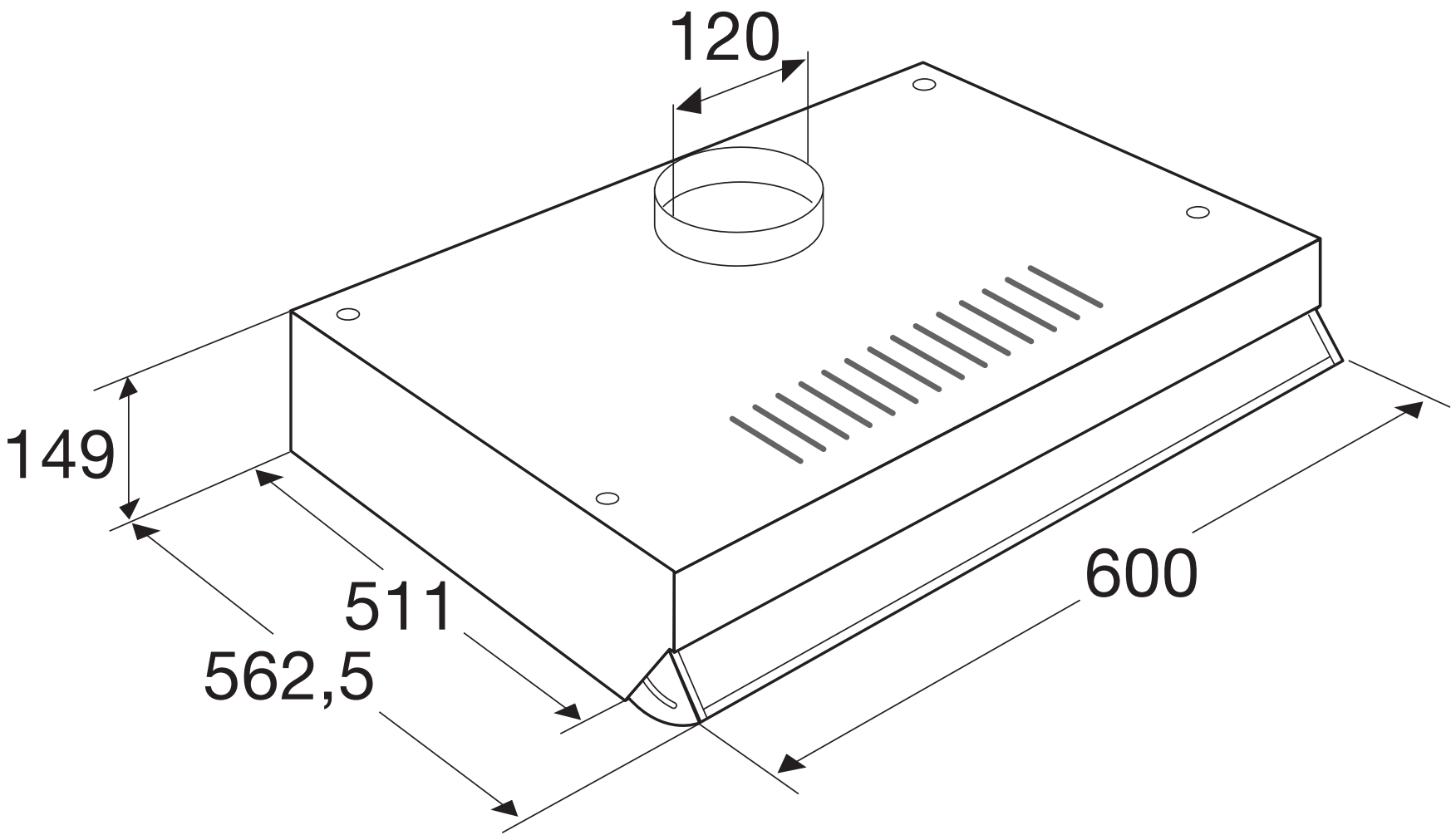
120
149
511
562,5
600