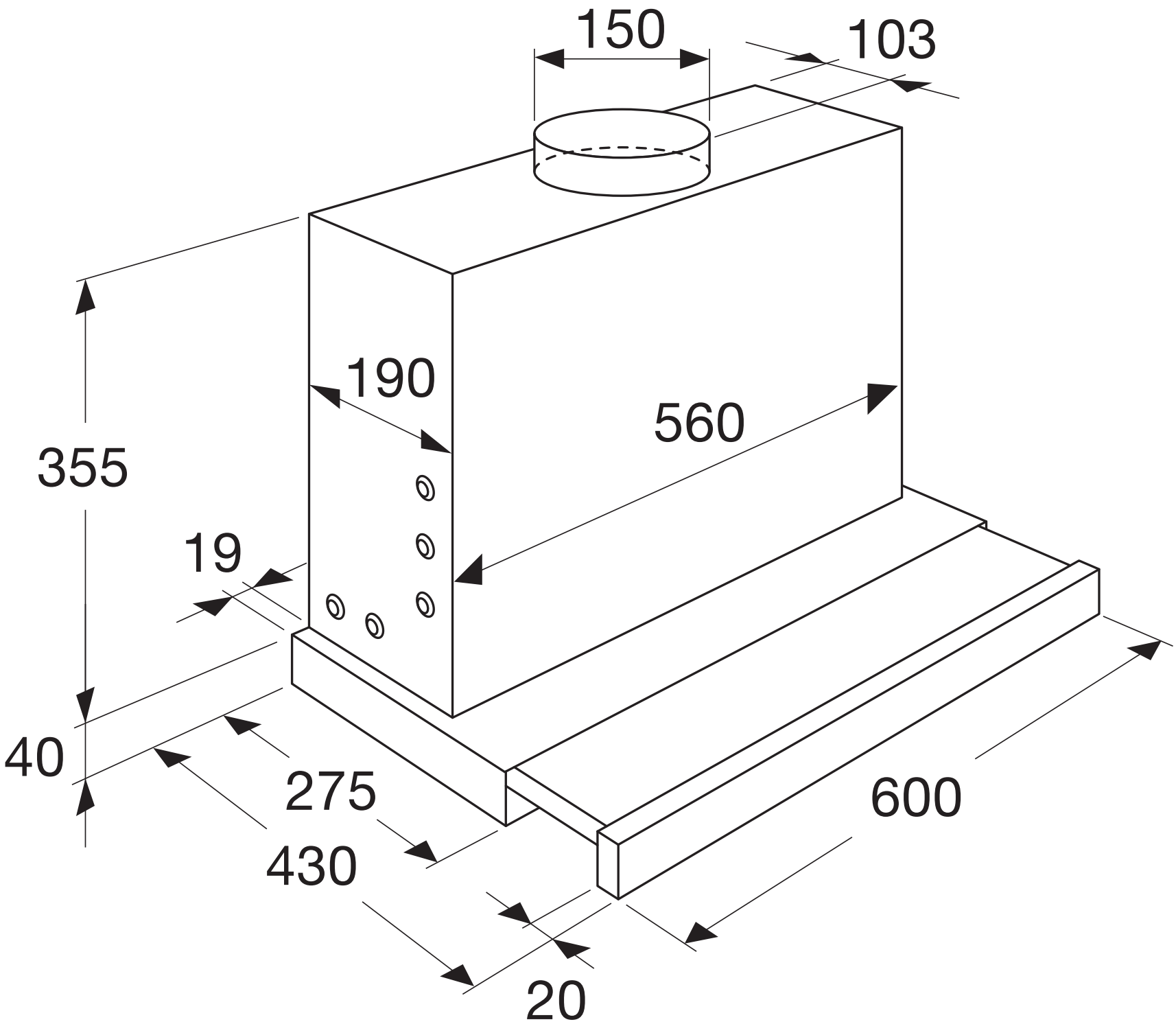
150
103
190
560
355
19
40
275
430
600
20