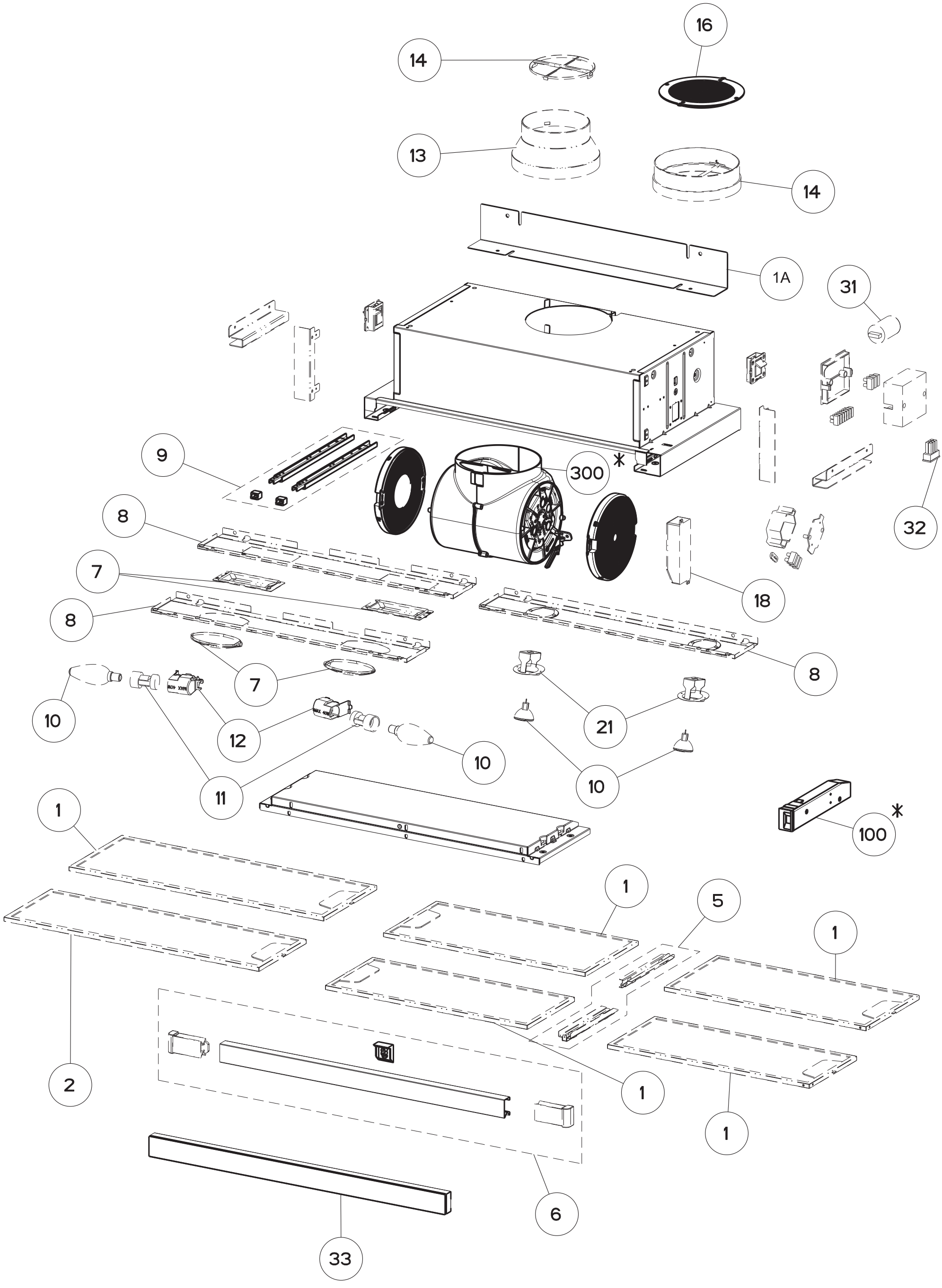
16
14
13
14
1A
31
9
300
*
32
8
7
18
8
8
7
10
12
21
10
11
10
1
100
*
1
5
1
2
1
1
6
33

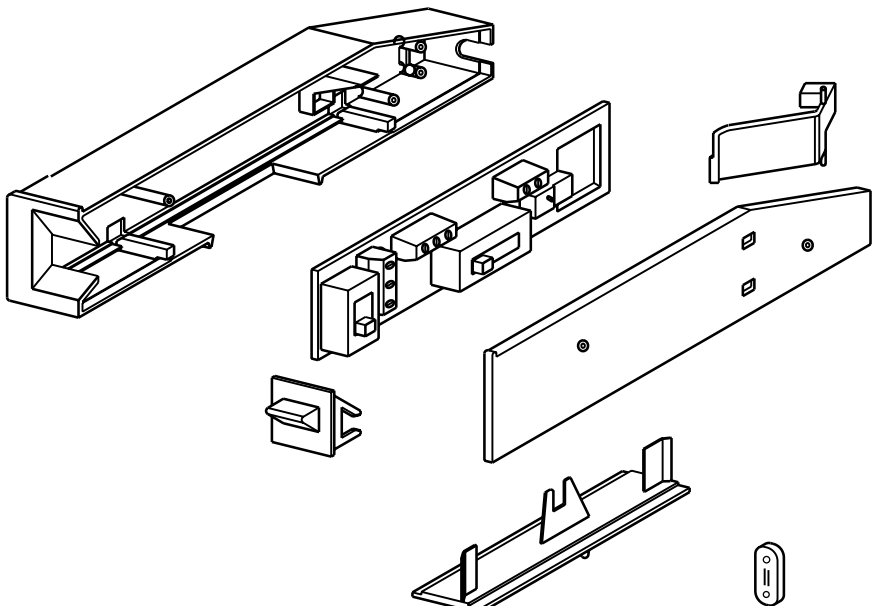

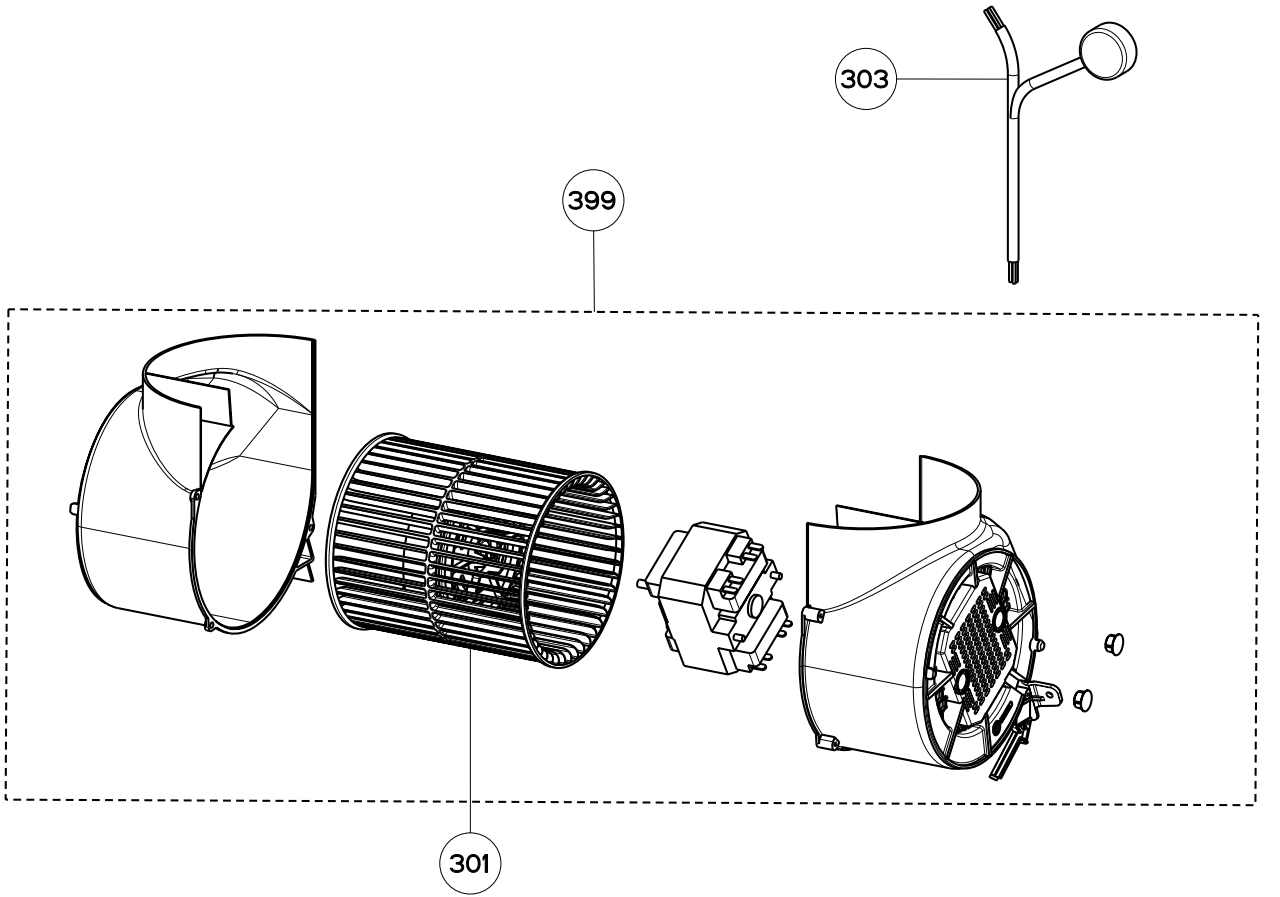
303
399
301