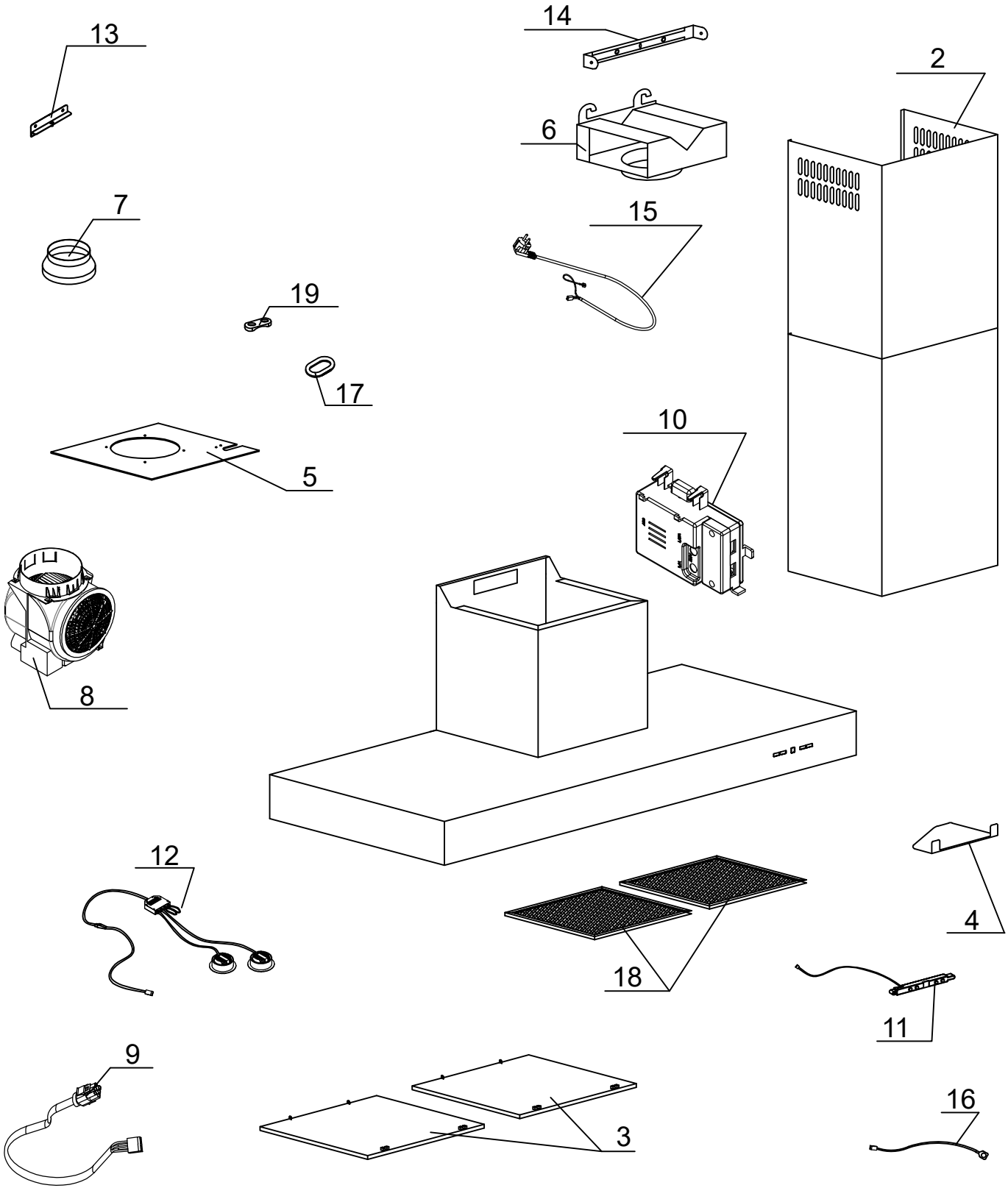
13
14
2
6
7
15
19
17
10
5
8
12
4
18
11
9
3
16