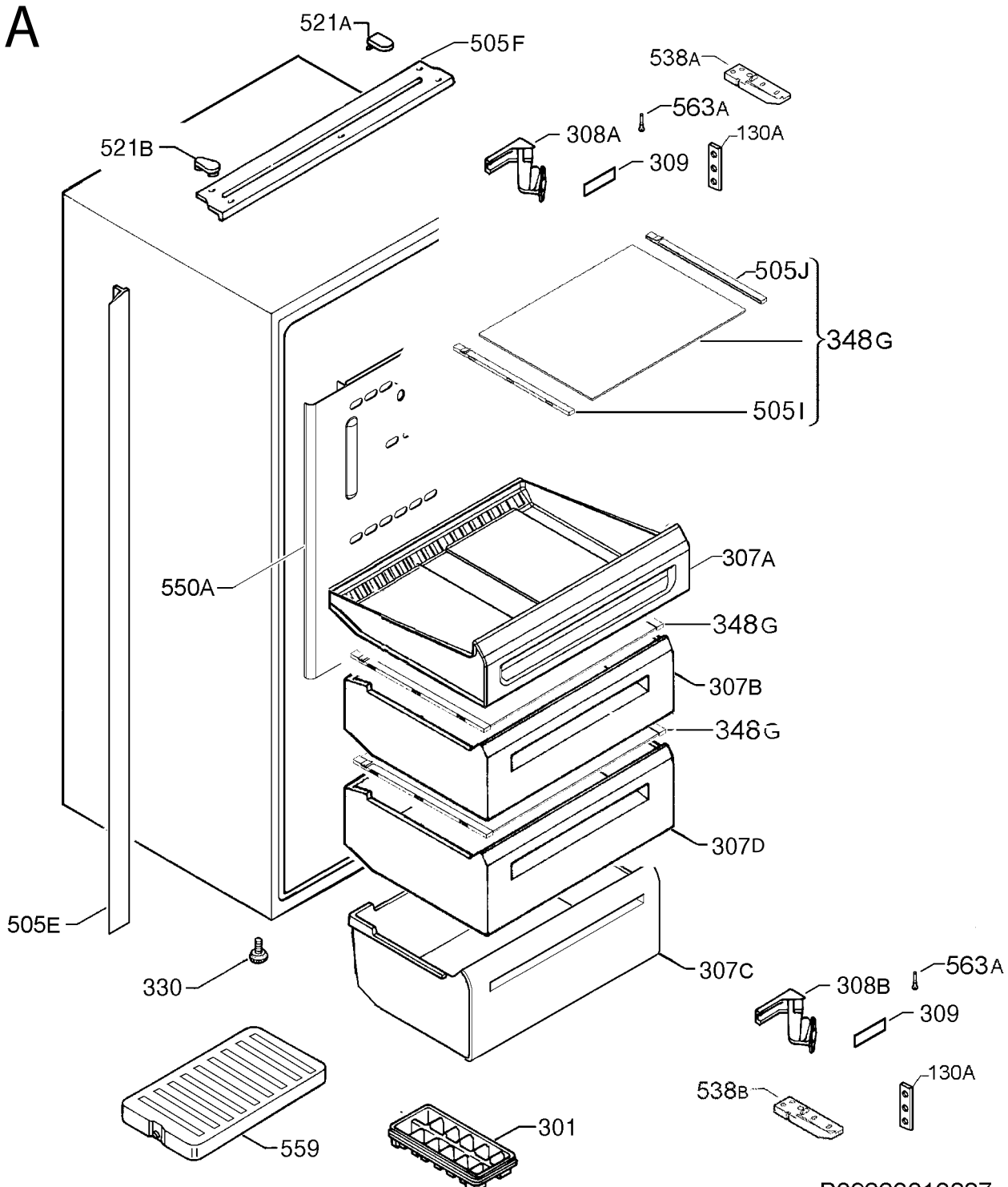
A
521A
505F
538A
563A
308A
130A
521B
309
505J
348G
505I
550A
307A
348G
307B
348G
307D
505E
330
307C
563A
308B
309
130A
538B
559
301
P09223013887

B

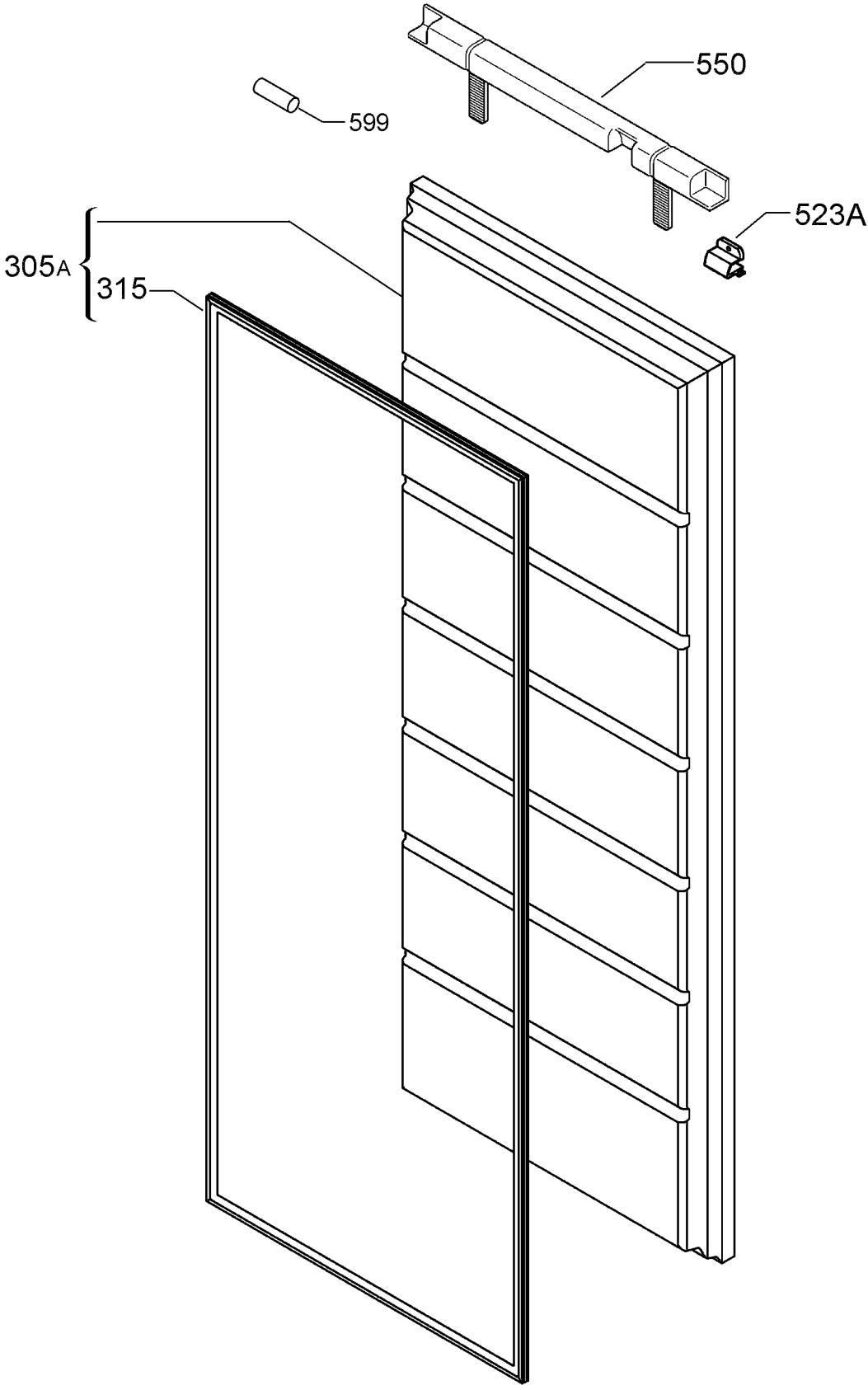

P09223011901

C

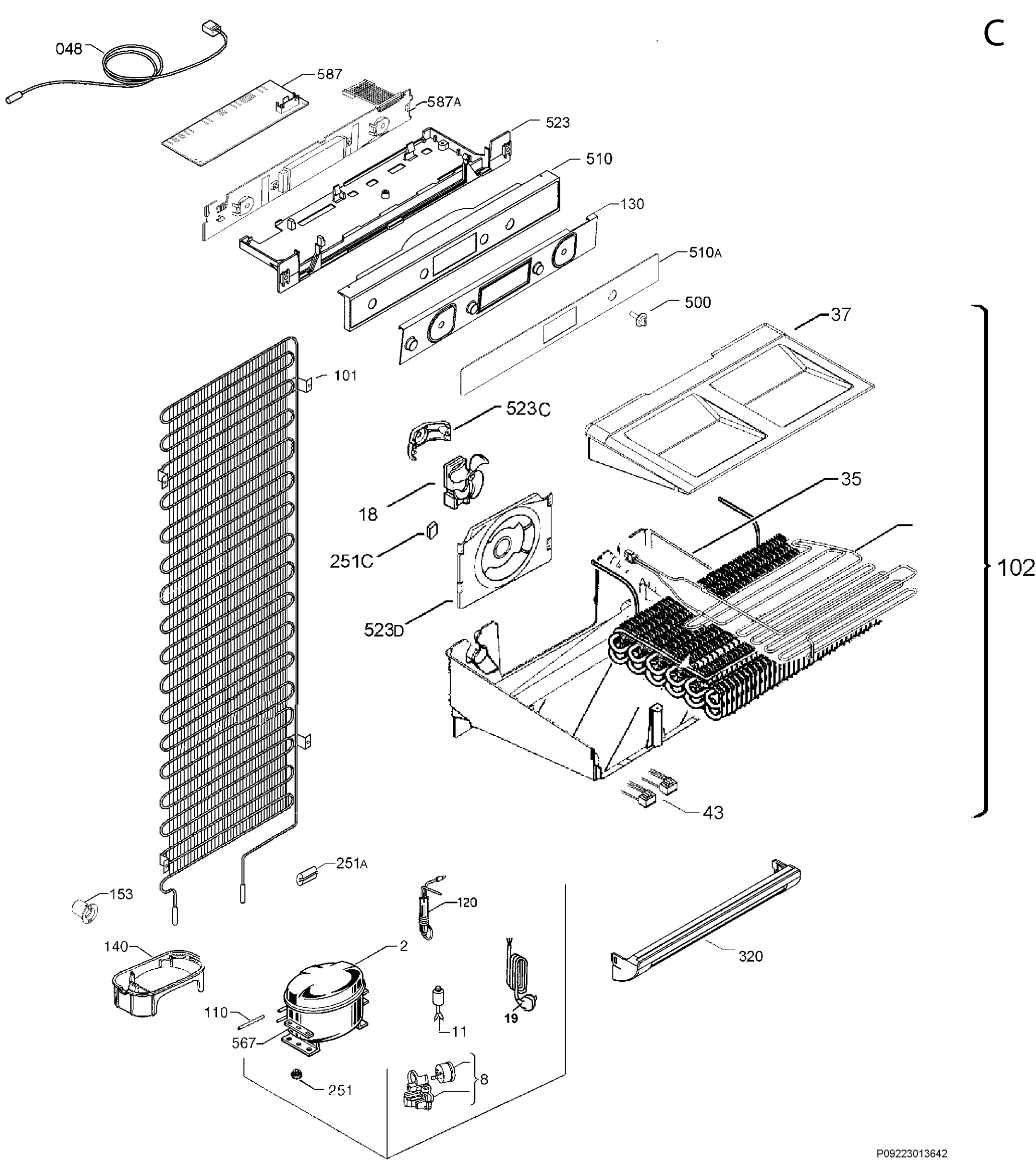

P09223013642