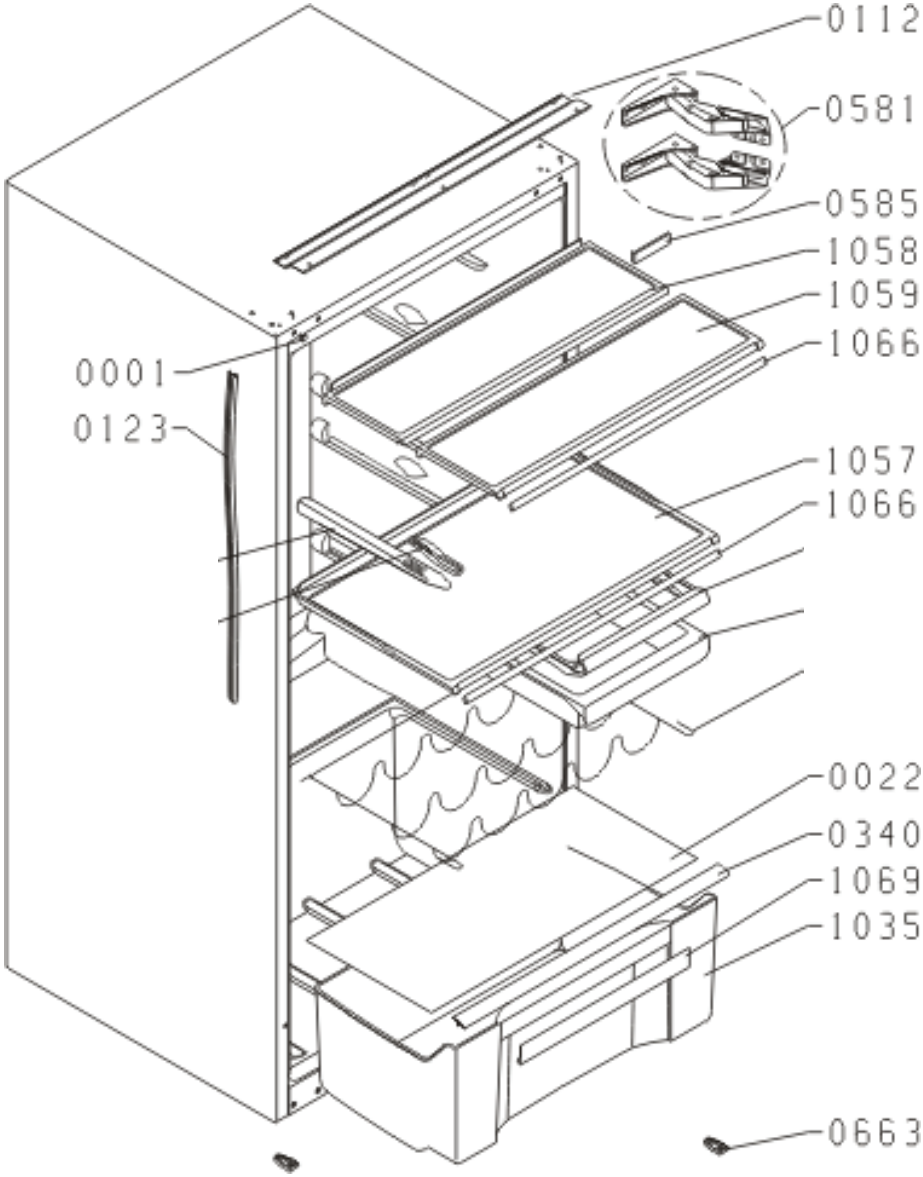
0112
0581
0585
1058
1059
1066
0001
0123
1057
1066
0022
0340
1069
1035
0663

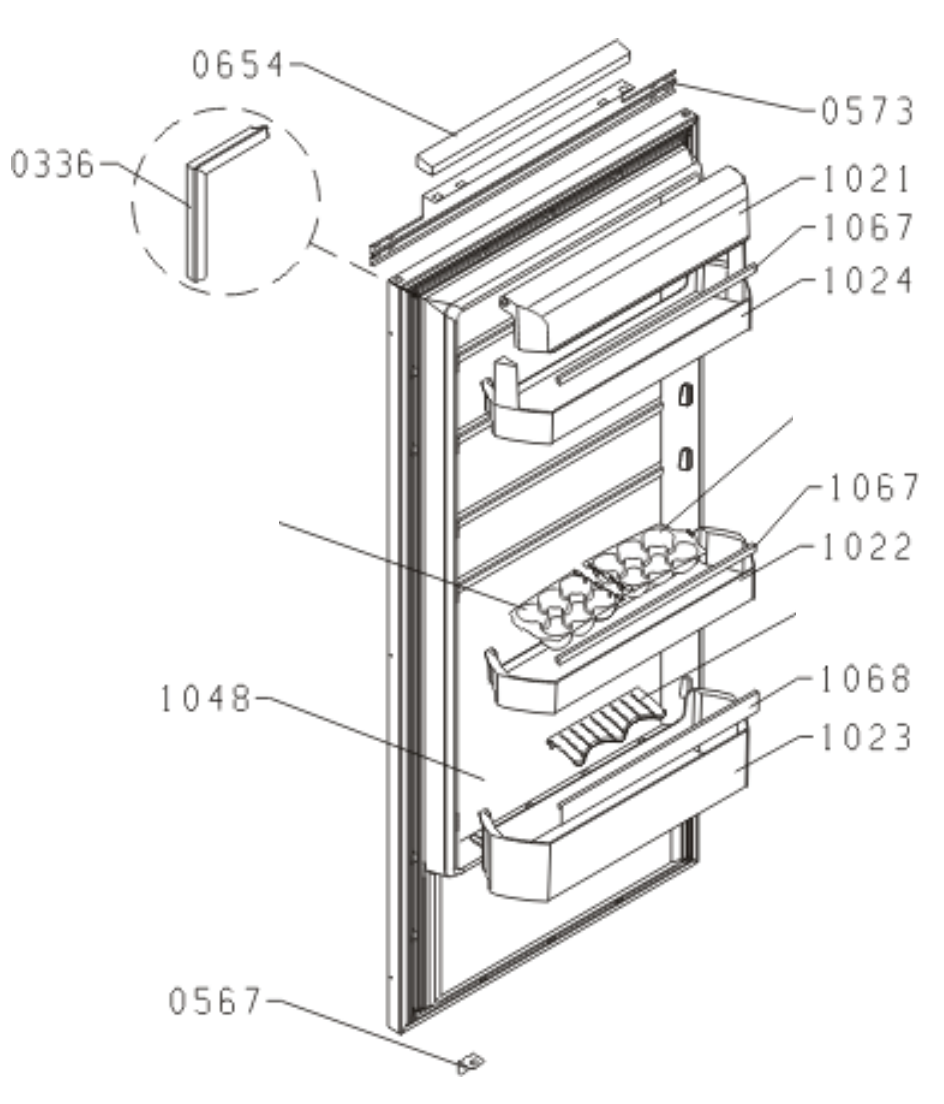
0654
0573
0336
1021
1067
1024
1067
1022
1048
1068
1023
0567

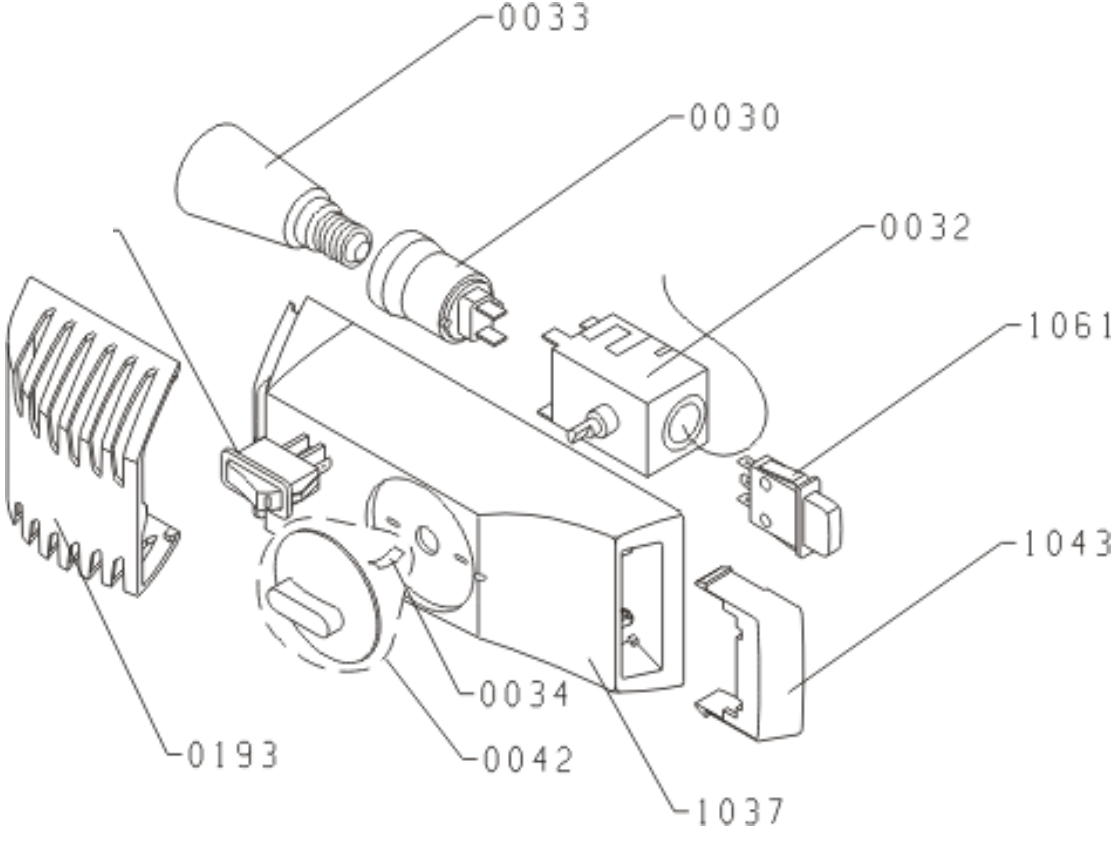
0033
0030
0032
1061
1043
0034
0193
0042
1037

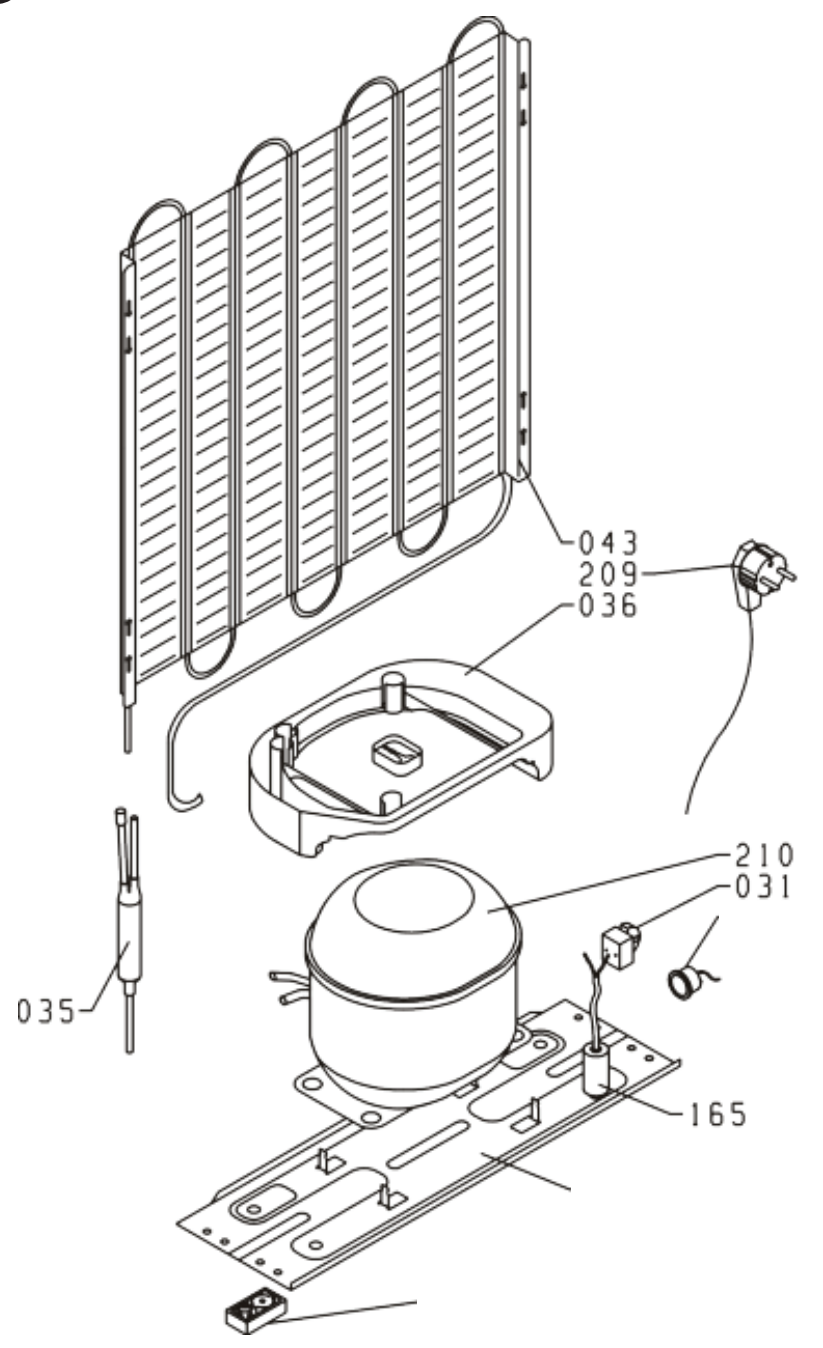
043
209
036
210
031
035
165