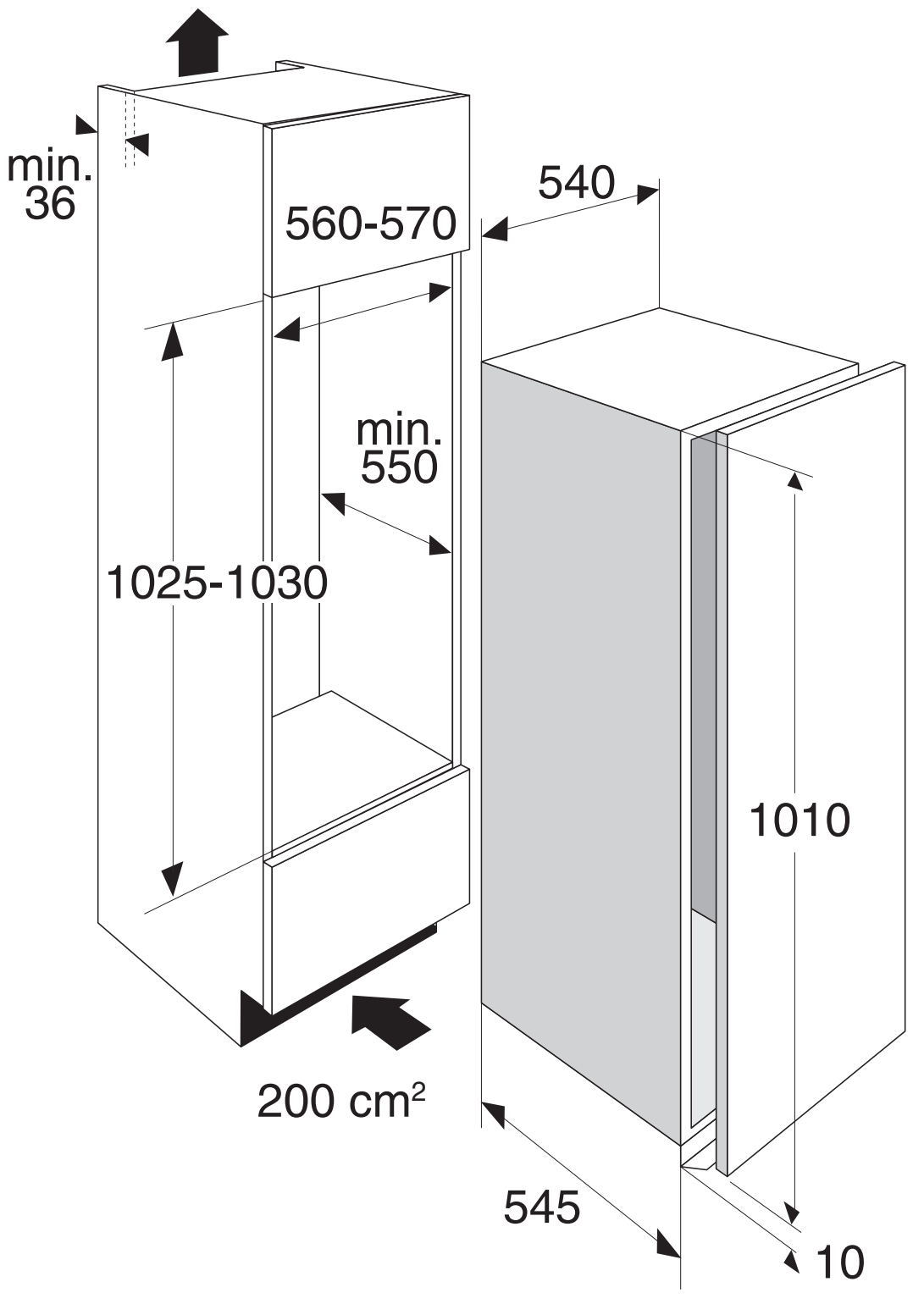
min.
36
560-570
540
min.
550
1025-1030
1010
200 cm²
545
10