A

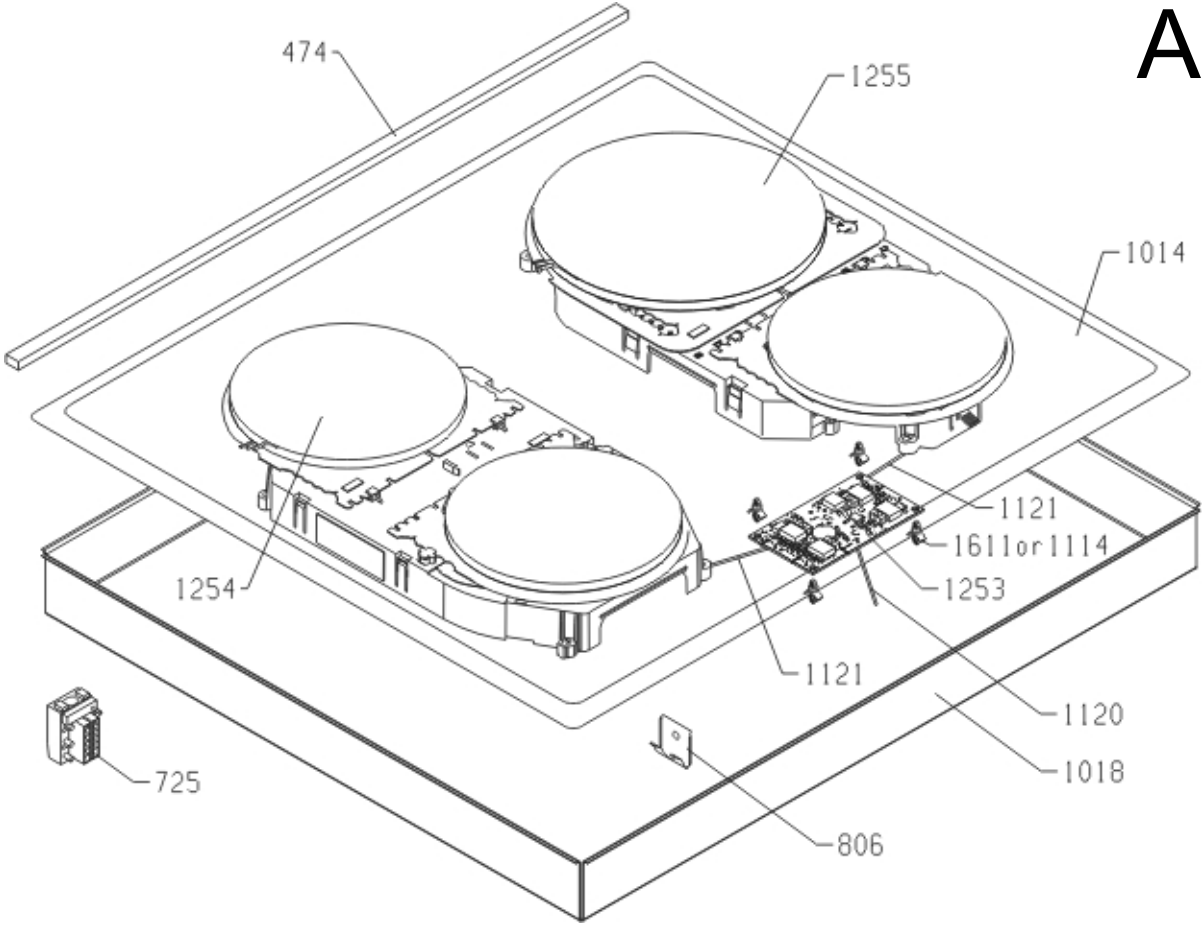
474
1255
1014
1121
1611or1114
1253
1254
1121
1120
1018
725
806

B

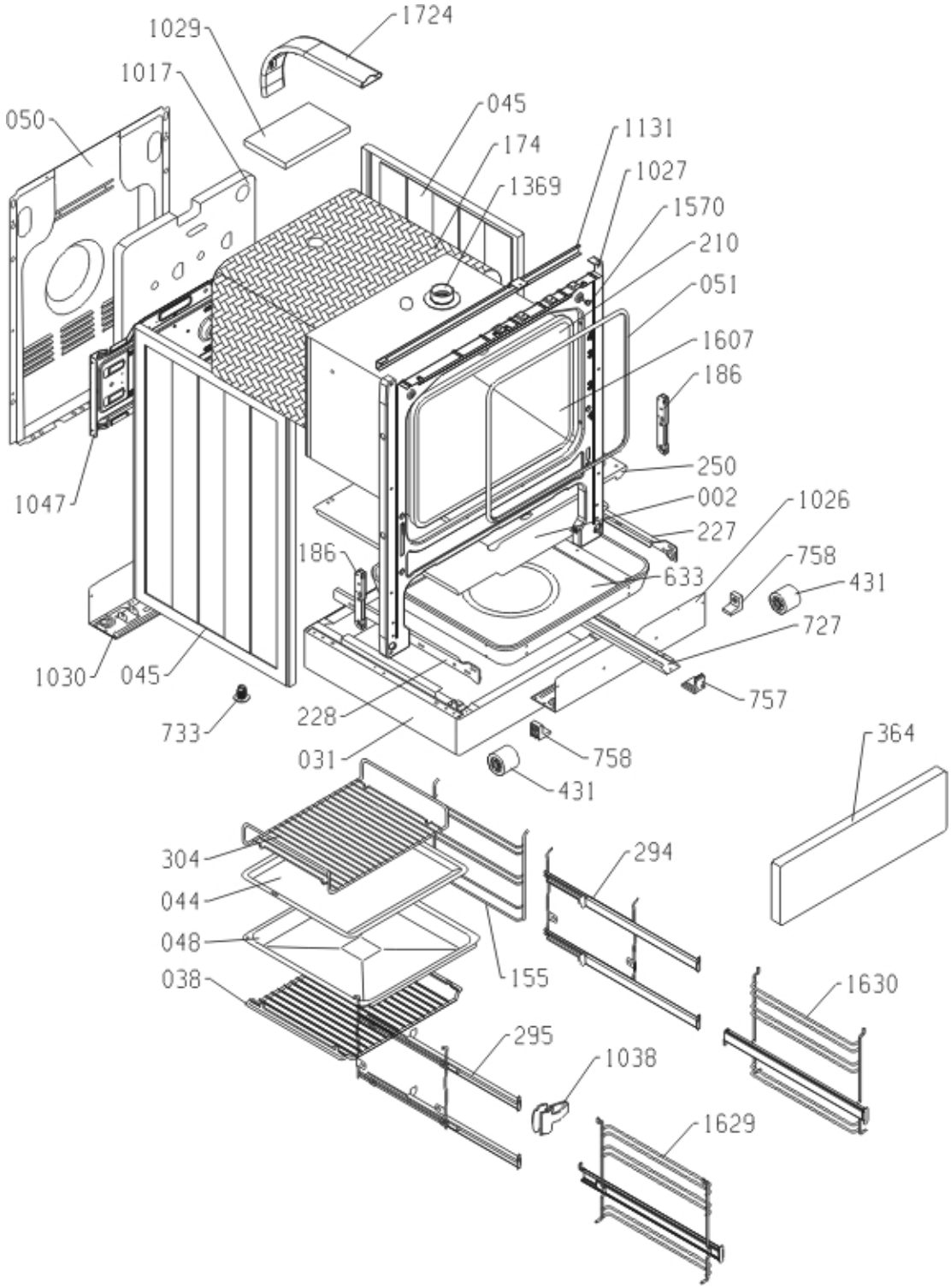
1724
1029
1017
050
045
174
1369
1131
1027
1570
210
051
1607
186
250
002
227
1026
758
431
727
633
757
1047
186
1030
045
733
228
031
758
431
364
304
044
048
038
294
155
1630
295
1038
1629

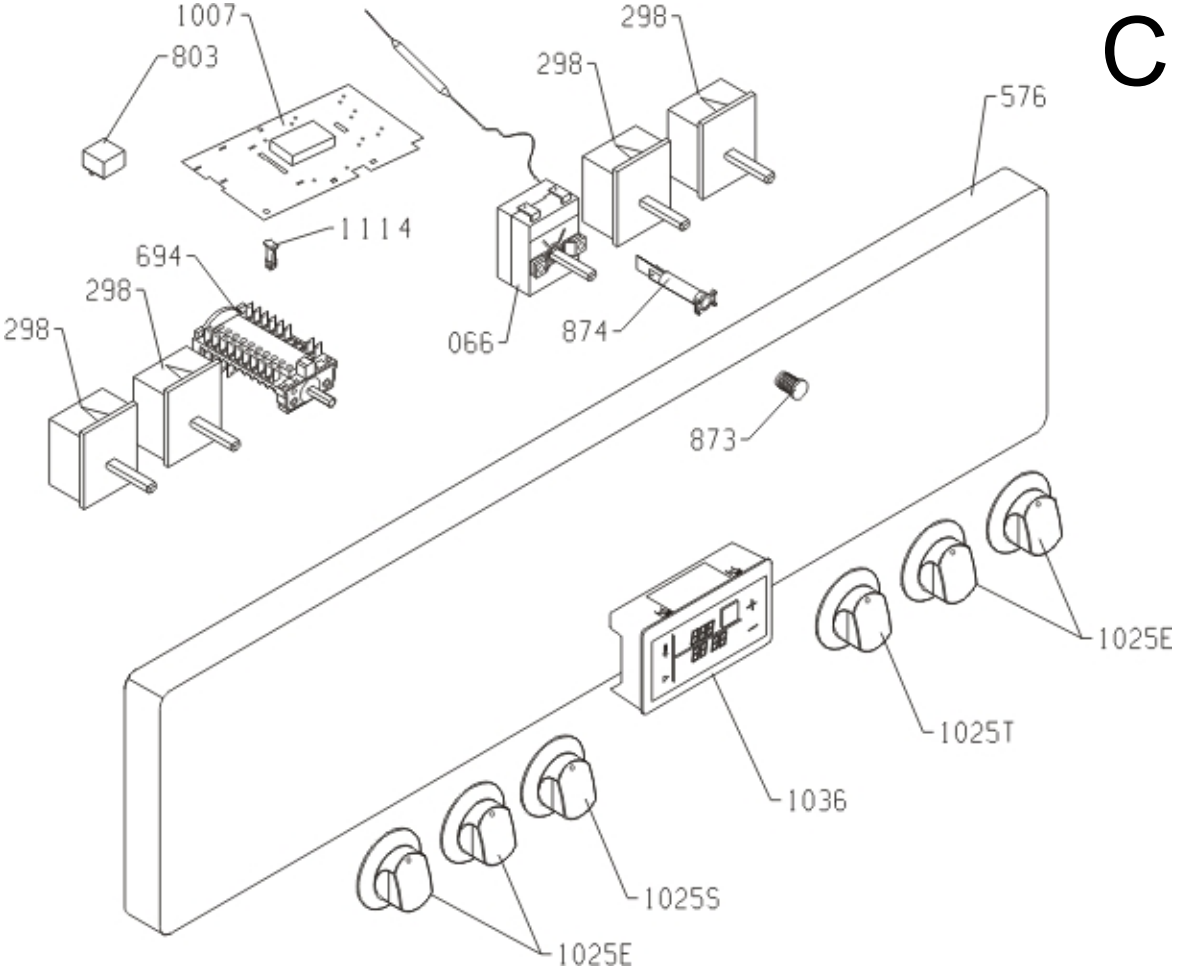
C
1007
803
298
298
576
1114
694
298
298
066
874
873
1025E
1025T
1036
1025S
1025E

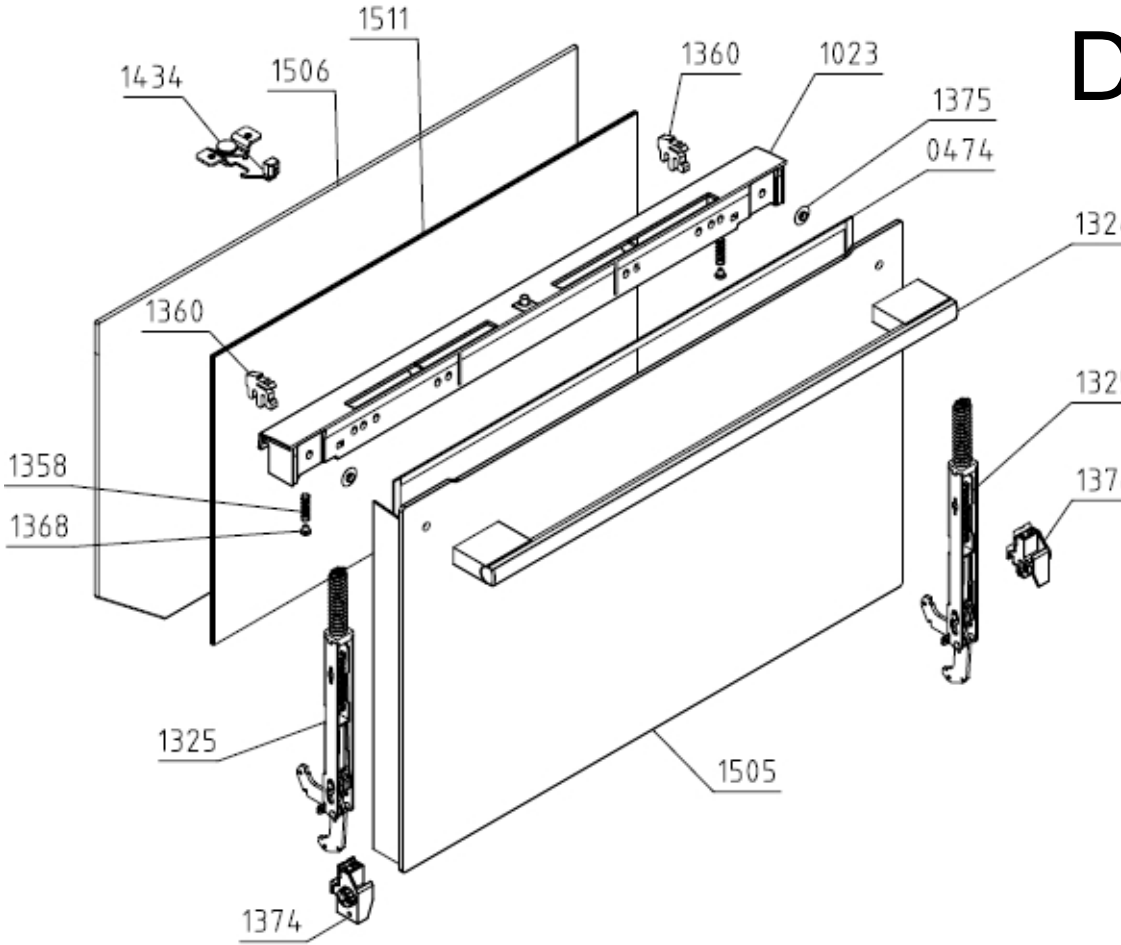
D
1511
1434
1506
1360
1023
1375
0474
1324
1360
1325
1358
1376
1368
1325
1505
1374

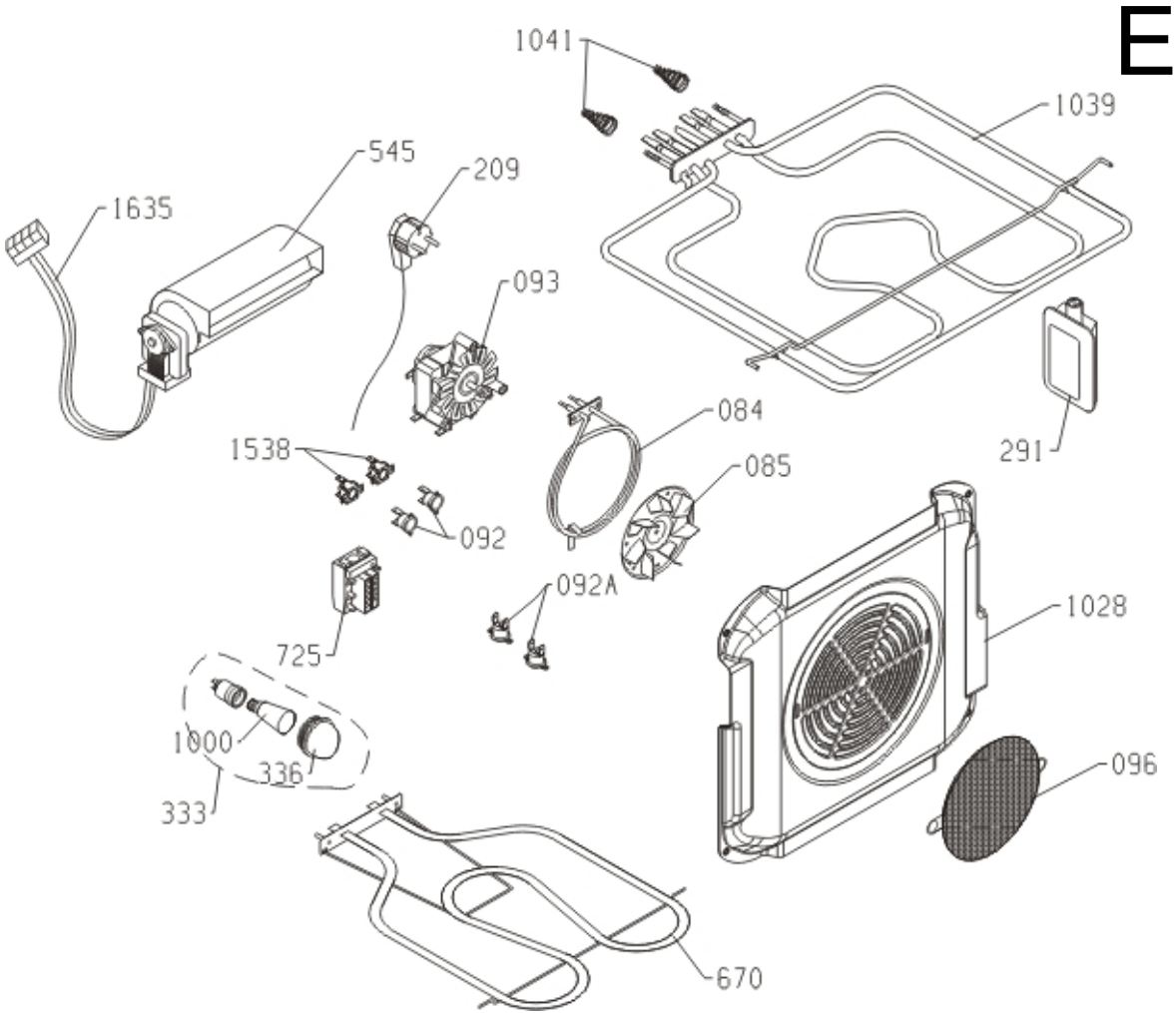
E
1041
1039
545
209
1635
093
084
1538
085
291
092
092A
1028
725
1000
336
333
096
670