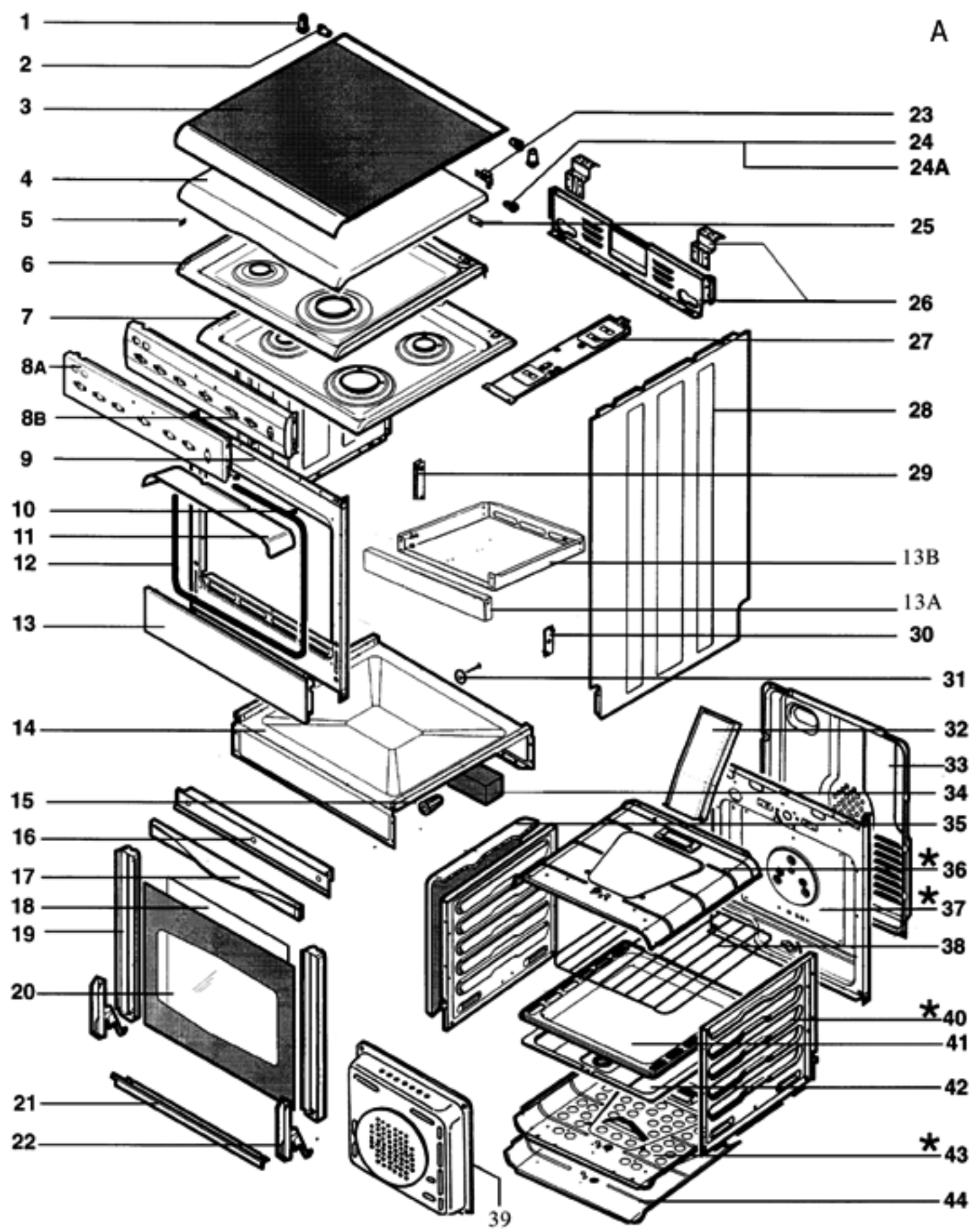
A
1
2
3
4
5
6
7
8A
8B
9
10
11
12
13
14
15
16
17
18
19
20
21
22
23
24
24A
25
26
27
28
29
13B
13A
30
31
32
33
34
35
36
37
38
40
41
42
43
44
39

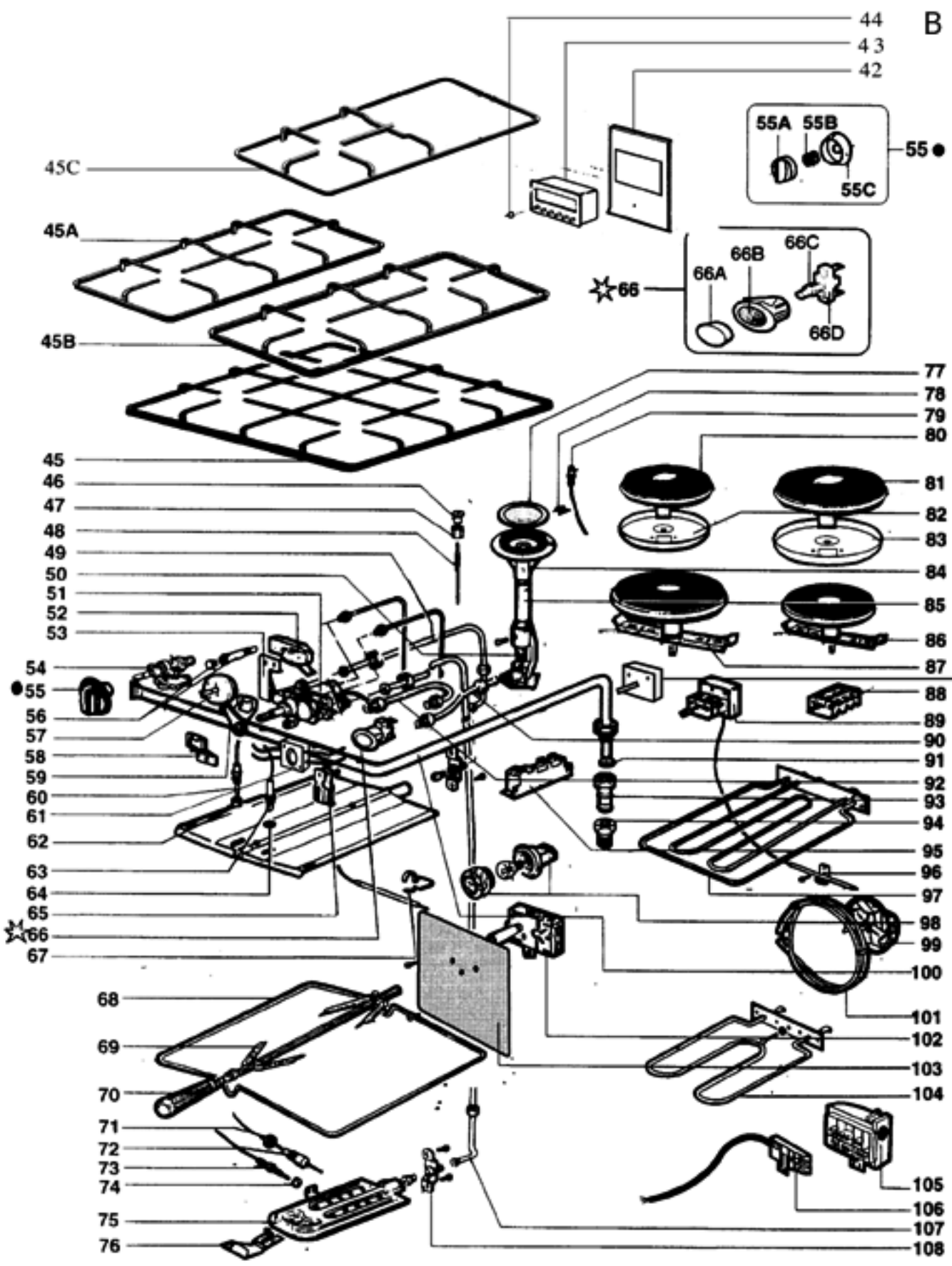
B
44
43
42
55A
55B
55C
55 ●
45C
45A
45B
66A
66B
66C
66D
☆66
77
78
79
80
81
82
83
84
85
86
87
88
89
90
91
92
93
94
95
96
97
98
99
100
101
102
103
104
105
106
107
108
45
46
47
48
49
50
51
52
53
54
●55
56
57
58
59
60
61
62
63
64
65
☆66
67
68
69
70
71
72
73
74
75
76