Koel-/vriescombi, nis 178 cm

PCS24178L

Groene keuze

Specificaties

- Inhoud koelruimte 189 liter
- Inhoud vriesruimte 71 liter
- Sleepdeurmontage
- Geluidsniveau 38 dB(A)
- Energieverbruik per jaar 215 kWh
- Energieklasse A++
- Aansluitwaarde: 100 W

Gebruikersgemak

- Mechanische bediening
- Draairichting deur omkeerbaar
- Heldere LED strip in plafond koelgedeelte
- 3 deurbakken
- 3 diepvrieslades, waarvan 1 XXL lade met 38 liter inhoud
- 4 verstelbare plateaus van veiligheidsglas in koelgedeelte
- 2 plateaus van veiligheidsglas in vriesgedeelte
- Verchroomd flessenrek
- CrispZone met handmatige luchtvochtigheidscontrole: groente en fruit extra lang houdbaar
- Verborgen ruimte onder CrispZone
- Multibox: houder voor eieren of ijsblokken

EAN nummer

- 8715393217530

Schoonmaakgemak

- Automatisch ontdooien van koelgedeelte
- Low Frost; minder en gemakkelijker ontdooien

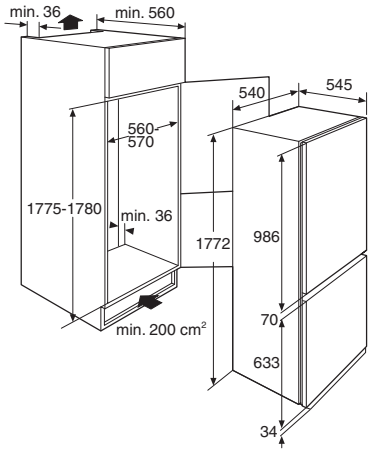

Koel-/vriescombi

Pelgrim
mooi makkelijk

PCS24178L

Koel-/vriescombi, nis 178 cm

EU Productinformatie / EU Product Fiche / EU Produktdatenblatt / EU Fiche Produit selon

NL	EN	DE	FR	
Model Identificatie	**Type of model**	**Identifizierung des Modells**	**Identification du modèle**	**PCS24178L/P01**
Categorie	Category	Kategorie	Categorie	7) koel-vrieskast
Energie-efficiëntieklasse	Energy efficiency class	Energieeffizienzklasse	Classe d'efficacite energetique	A++
EU-milieukeur	EU Ecolabel	EU Ecolabel	Label écologique de l'UE	-
Energieverbruik (kWh) per jaar, gebaseerd op de standaard testresultaten voor 24 uren. Het werkelijke energieverbruik hangt af van hoe het apparaat wordt gebruikt en waar het zich bevindt.	Energy consumption (kWh) per year, based on standard test results for 24 hours. Actual energy consumption will depend on how the appliance is used and where it is located.	Energieverbrauch (kWh) pro Jahr, basierend auf standardisierten 24-stündigen Testverfahren. Der tatsächliche Energieverbrauch hängt von der Nutzung und Umgebung des Gerätes ab.	Consommation d'énergie (kWh) par an, basée sur les résultats de tests standards sur 24 heures. La consommation réelle dépendra de la façon dont l'appareil est utilisé et de son installation.	215
Inhoud koelkast (l)	Refrigerator capacity (l)	Nutzinhalt Kühlteil (l)	Capacite du refrigerateur (l)	189
Inhoud vriezer (l)	Freezer capacity (l)	Nutzinhalt Gefrierteil (l)	Capacite du congelateur (l)	71
Steraanduiding	Star rating	Sternekennzeichnung	Nombre d'etoiles	4
Temperatuur van het speciale compartiment	Temperature of special compartment	Temperatur des unabhängigen Lagerfachs	Temperatur du compartiment special	nvt
Frost free' systeem (koelgedeelte)	Frost free system	Frostfrei	Systeme froid ventile	-
Frost free' systeem (vriesgedeelte)	Frost free system	Frostfrei	Systeme froid ventile	-
Maximum bewaartijd vriesgedeelte bij stroomuitval (h)	Temperature rise time (h)	Lagerzeit bei Störungen (h)	Temps de remontee en temperature (h)	18
Invriescapaciteit (kg/24h)	Freezing capacity (kg/24h)	Gefriervermögen (kg/24h)	Capacite de congelation (kg/24h)	3,5
Klimaatklasse	Climate class	Klimaklasse	Classe climatique	SN-ST (10-38°C)
Geluidsemsissie dB(A)re 1 pW	Noise level dB(A)re 1 pW	Geräuschpegel dB(A)re 1 pW	Niveau sonore en dB(A)re 1 pw	38
Installatie	Type of installation	Gerätetyp	Type d'installation	•

** "Regulation No. 2010/1060 EU measures for the implementation of Directive 2009/125/EC".