Disclaimer

1) **Exploded views:**
   Als een onderdeel op een “exploded view” staat maar niet in de onderdelenlijst, dan is het onderdeel niet leverbaar als service artikel.
   Exploded views worden gemaakt voor meerdere verschillende toestellen die niet altijd in Nederland en België verkocht worden.
   Daarnaast zijn niet alle onderdelen als service artikel beschikbaar *(bijvoorbeeld schroeven, pluggen en andere bevestigingsmaterialen).*

2) **Afbeeldingen:**
   Afbeeldingen van onderdelen op exploded views zijn een schematische weergave en kunnen afwijken.

   Bij de onderdelenlijst zijn vaak foto’s van onderdelen aanwezig, deze komen overeen met de werkelijkheid.

013119

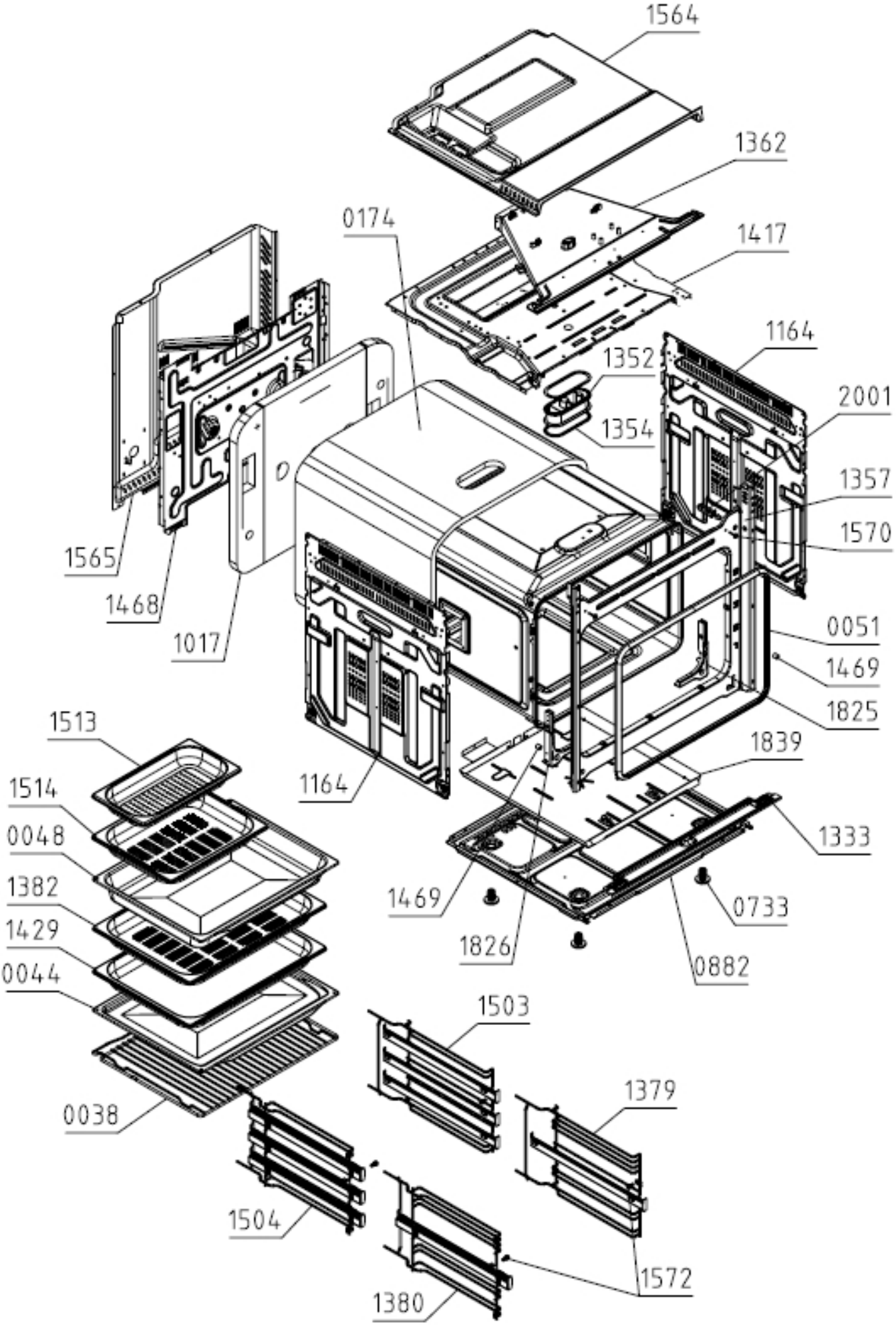
1564
1362
0174
1417
1164
1352
2001
1354
1357
1570
1565
1468
1017
0051
1469
1825
1513
1839
1514
1164
0048
1333
1382
1469
0733
1429
1826
0882
0044
1503
1379
0038
1504
1572
1380

014228

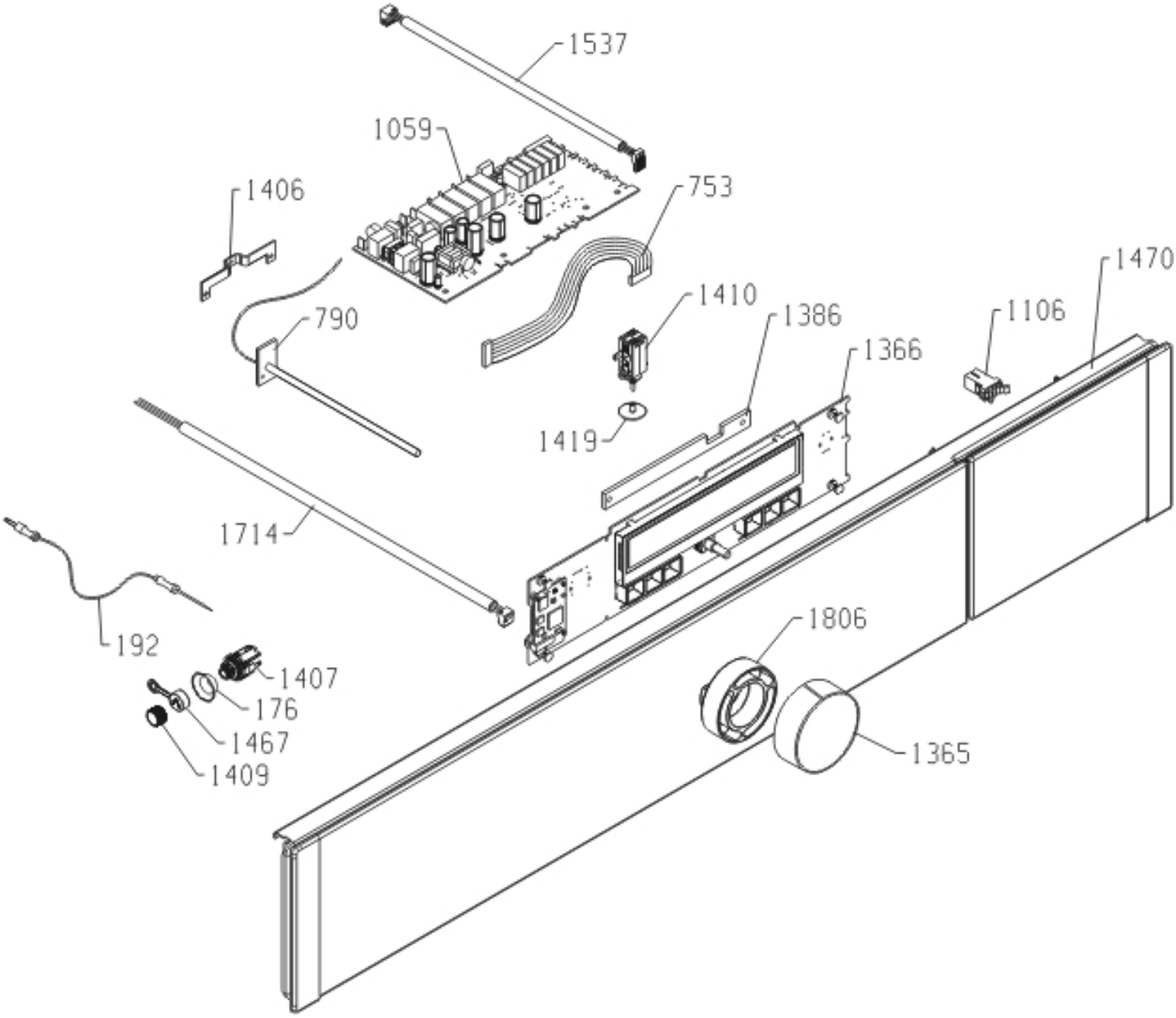
1537
1059
1406
753
1470
1410
1386
1106
790
1366
1419
1714
192
1806
1407
176
1467
1409
1365

015047

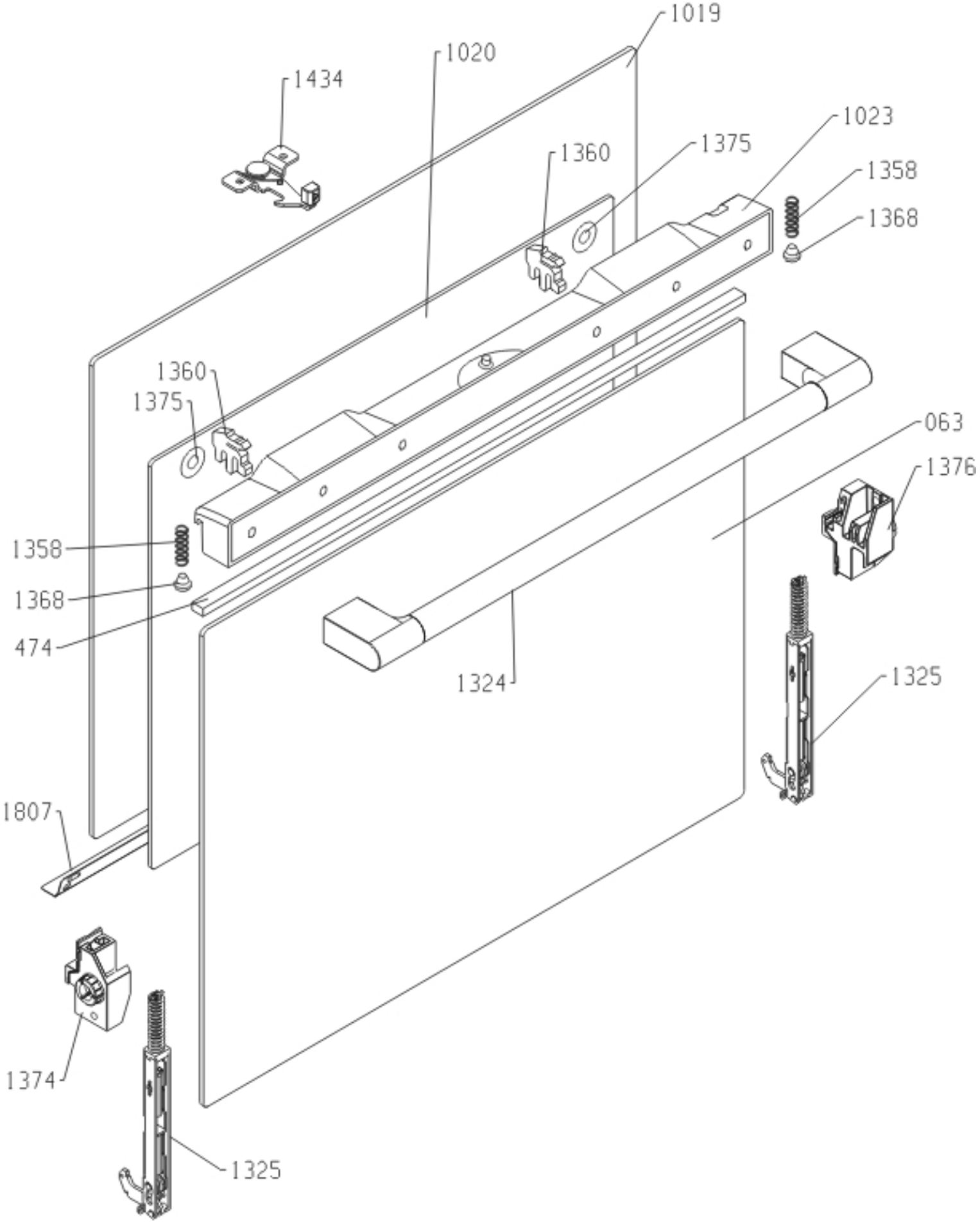
1019
1020
1434
1023
1360
1375
1358
1368
1360
1375
063
1376
1358
1368
474
1324
1325
1807
1374
1325

016007

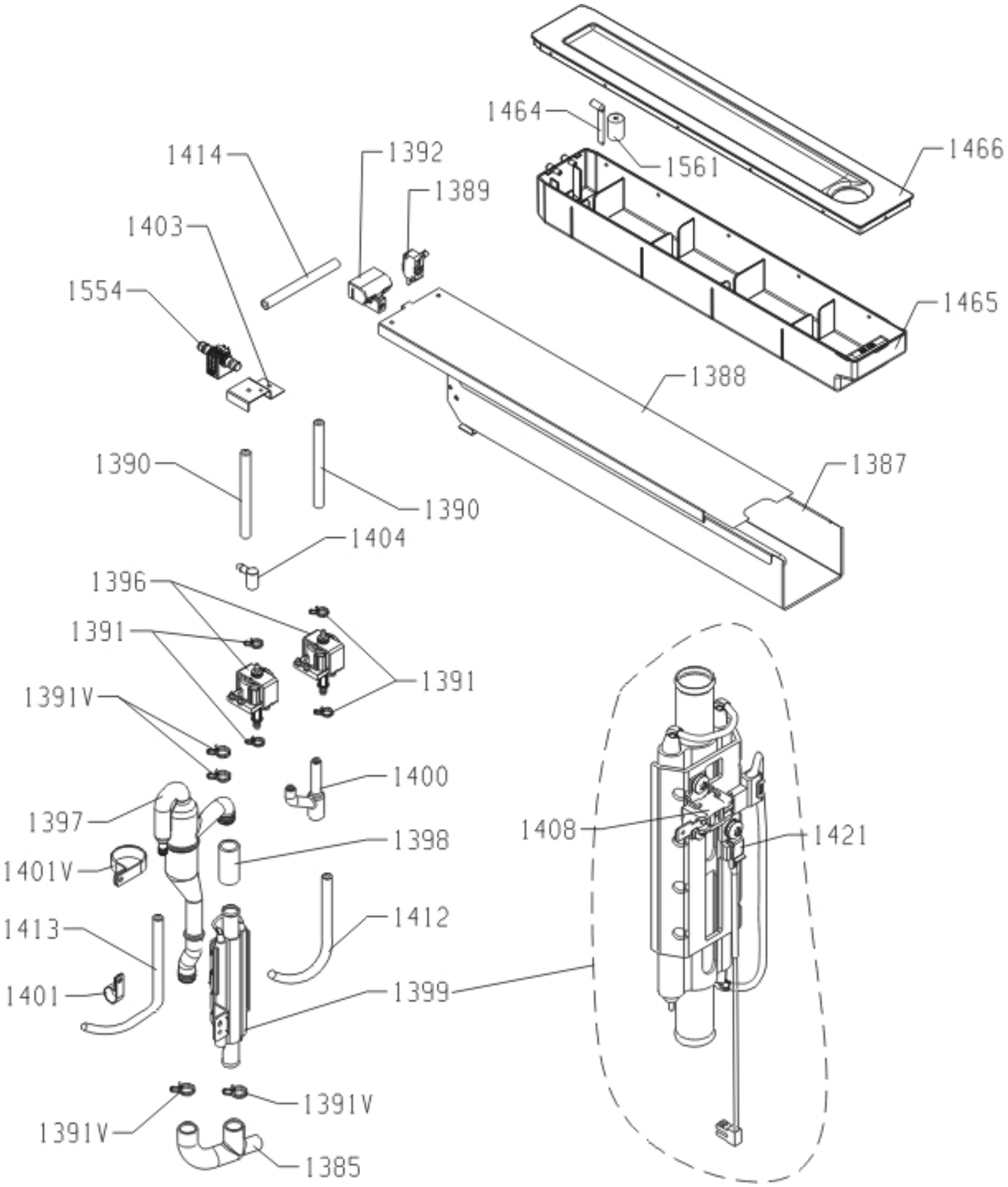
1464
1561
1466
1414
1392
1389
1403
1554
1465
1388
1390
1387
1390
1404
1396
1391
1391
1391V
1400
1397
1408
1421
1398
1401V
1412
1413
1399
1401
1391V
1391V
1385

017043

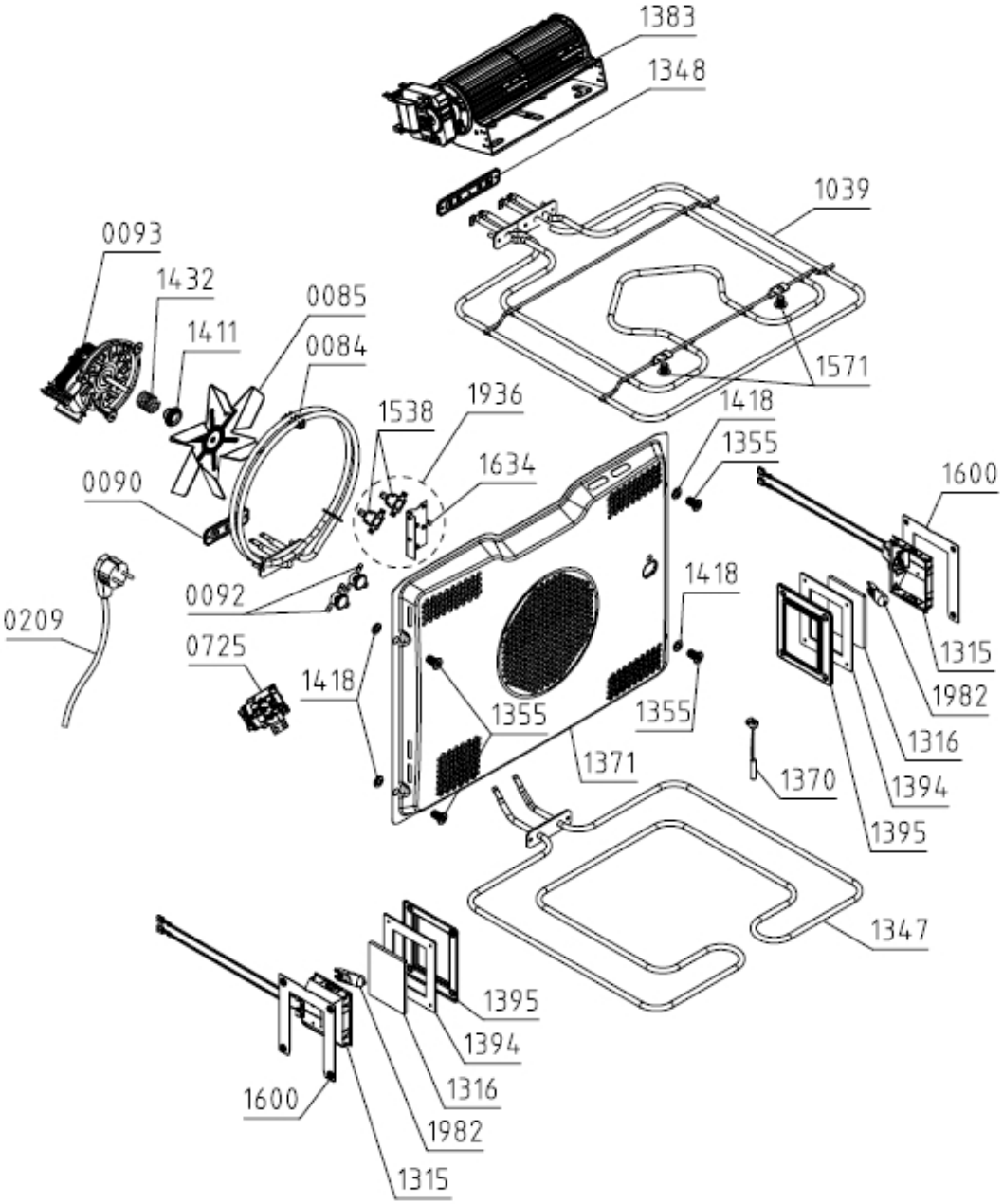
1383
1348
1039
0093
1432
0085
1411
0084
1571
1936
1538
1418
1355
1634
1600
0090
1418
0092
0209
0725
1315
1982
1418
1355
1355
1316
1371
1370
1394
1395
1347
1395
1394
1316
1600
1982
1315