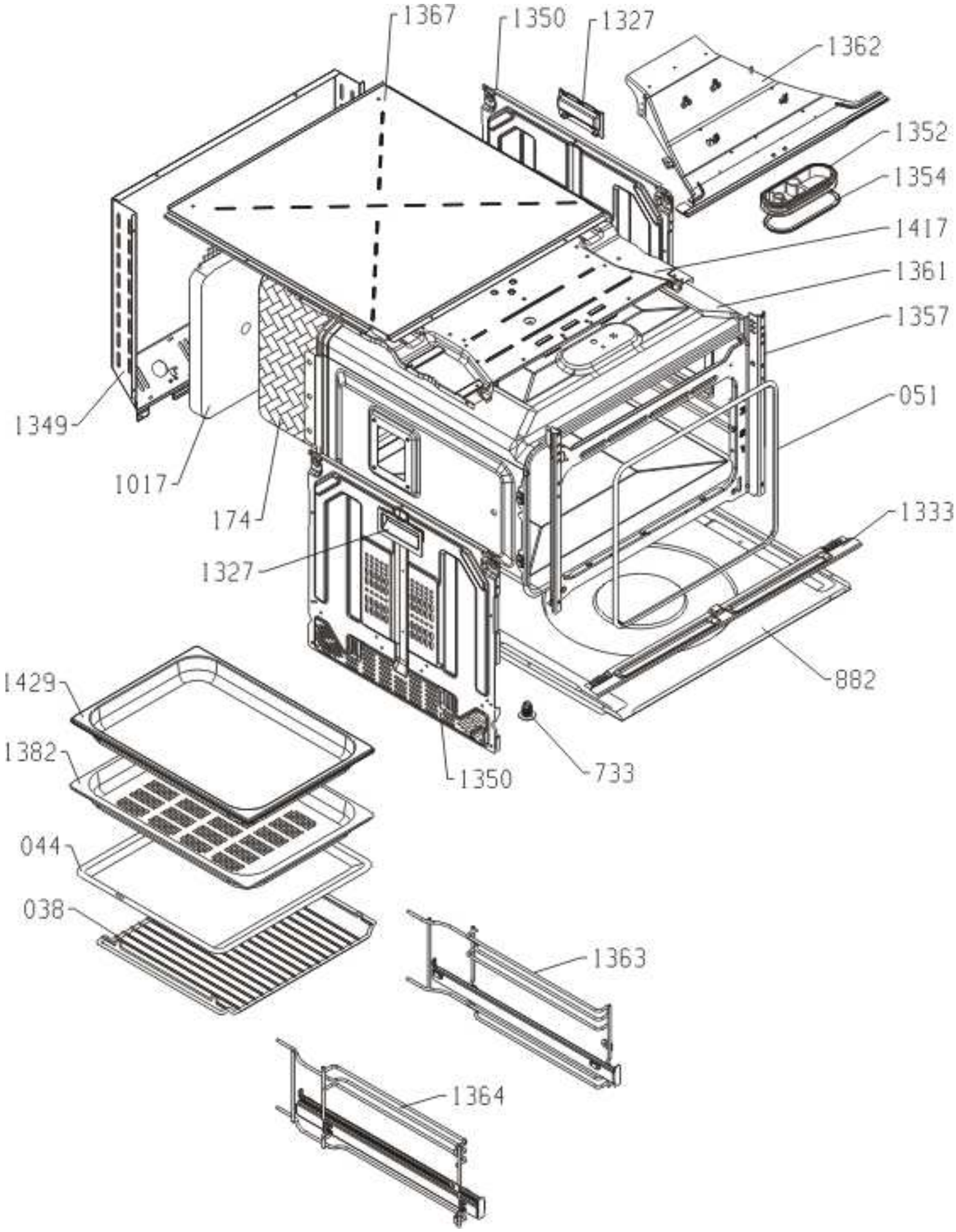
1367
1350
1327
1362
1352
1354
1417
1361
1357
051
1349
1017
174
1333
1327
882
1429
1382
1350
733
044
038
1363
1364

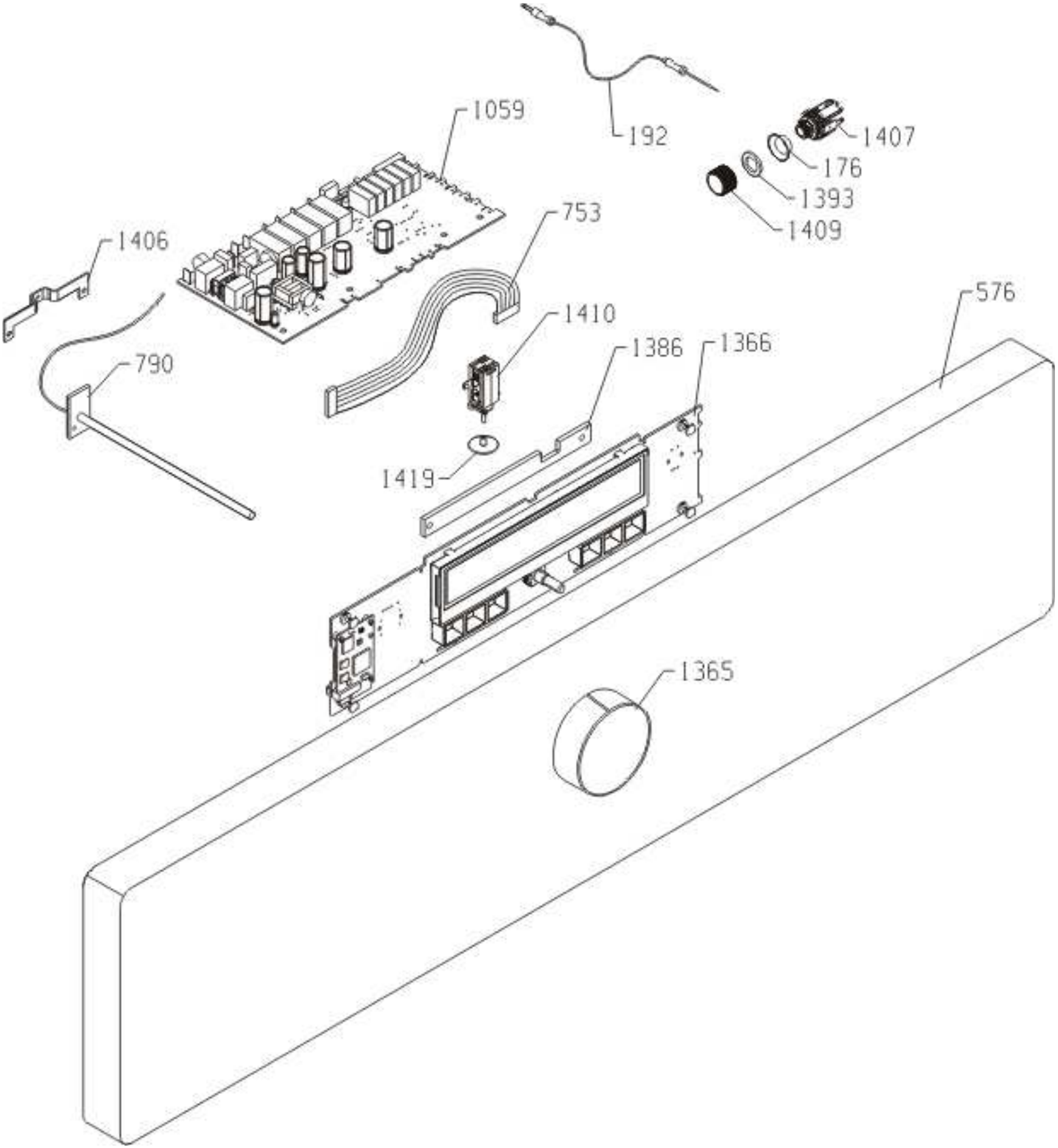
1059
192
1407
176
1393
1409
753
1406
576
1410
1386
1366
790
1419
1365

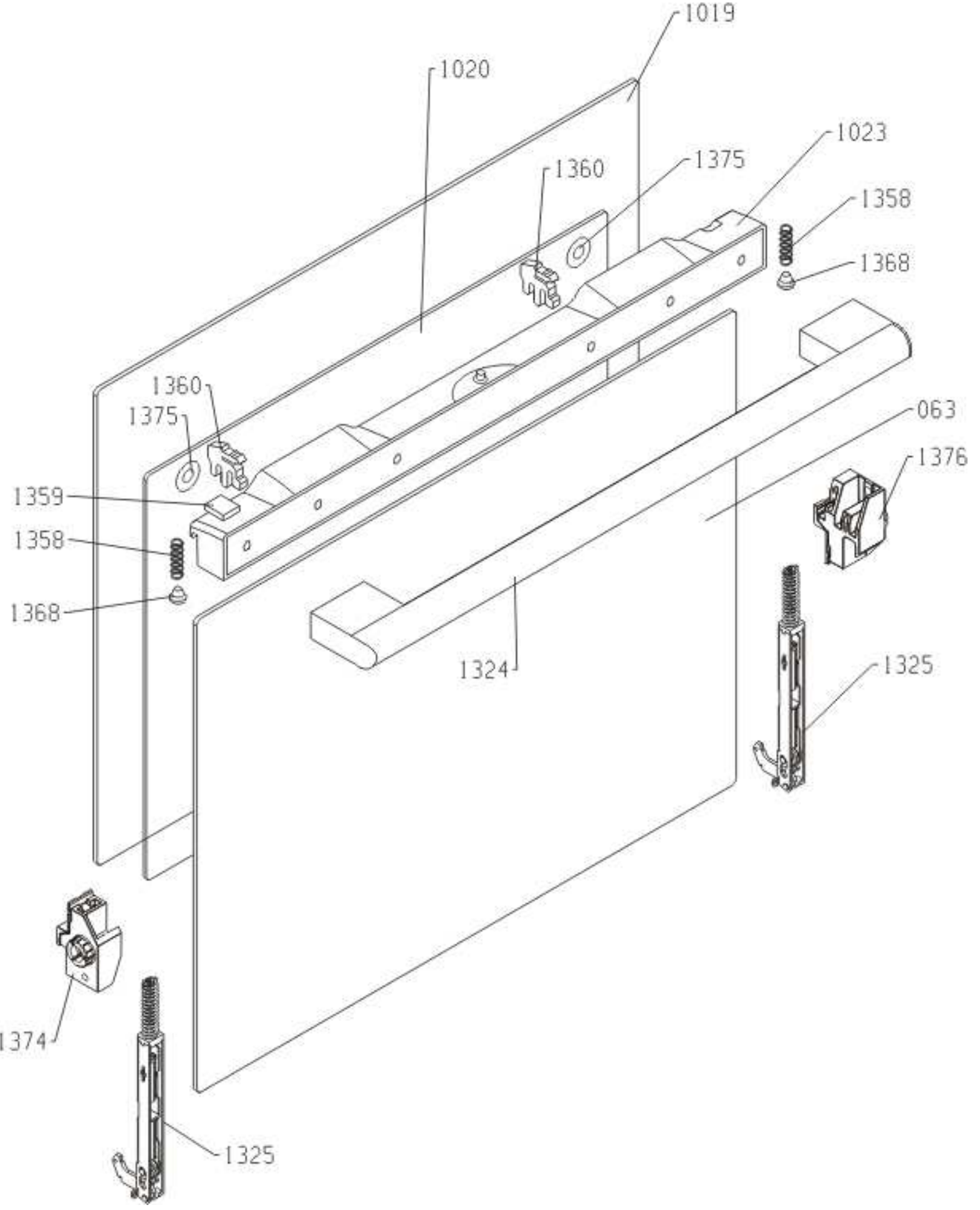
1019
1020
1023
1360
1375
1358
1368
1360
1375
063
1376
1359
1358
1368
1324
1325
1374
1325

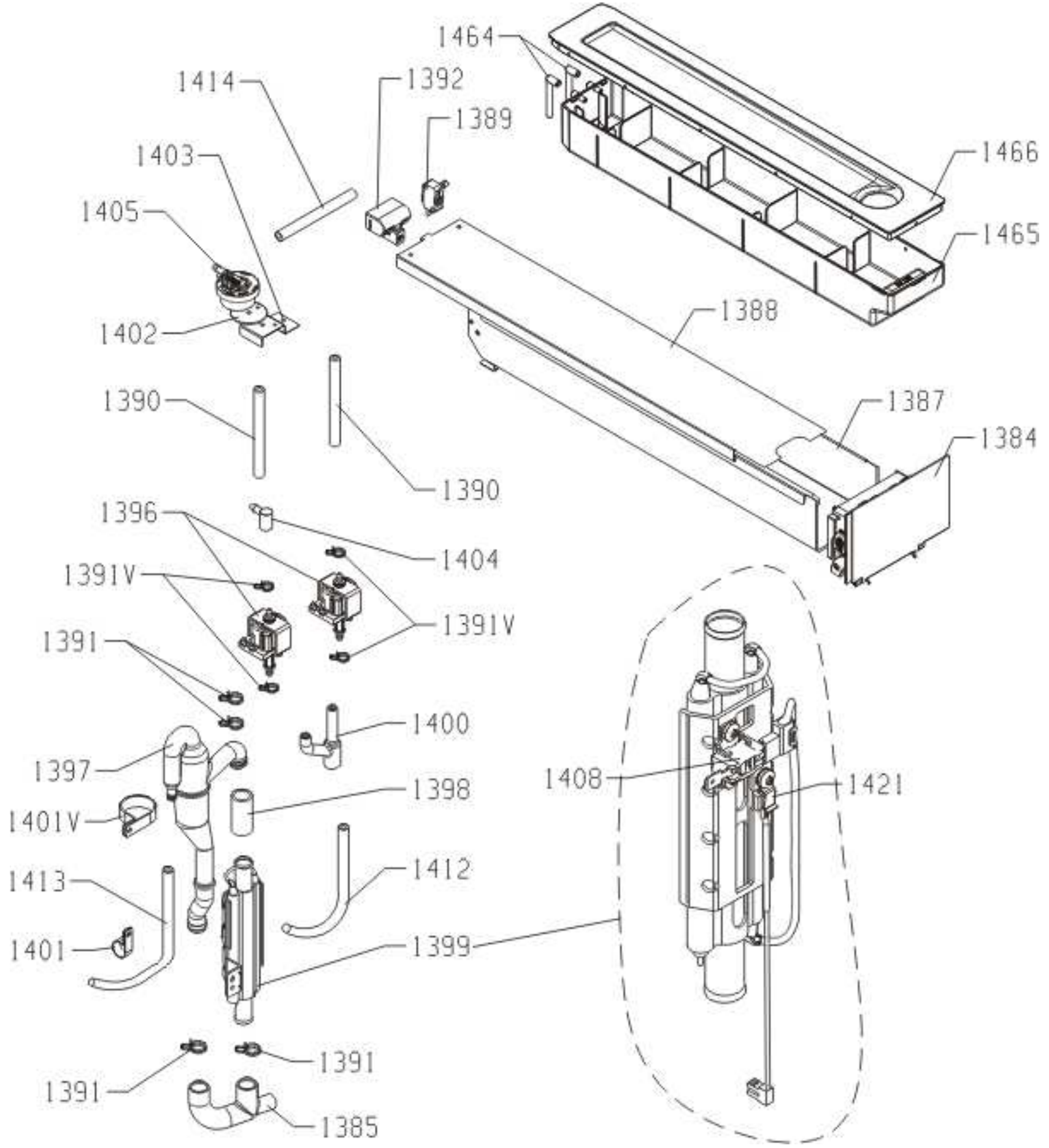
1464
1414
1392
1389
1466
1403
1405
1465
1388
1402
1390
1387
1384
1390
1396
1404
1391V
1391V
1391
1400
1397
1408
1421
1398
1401V
1412
1413
1399
1401
1391
1391
1385

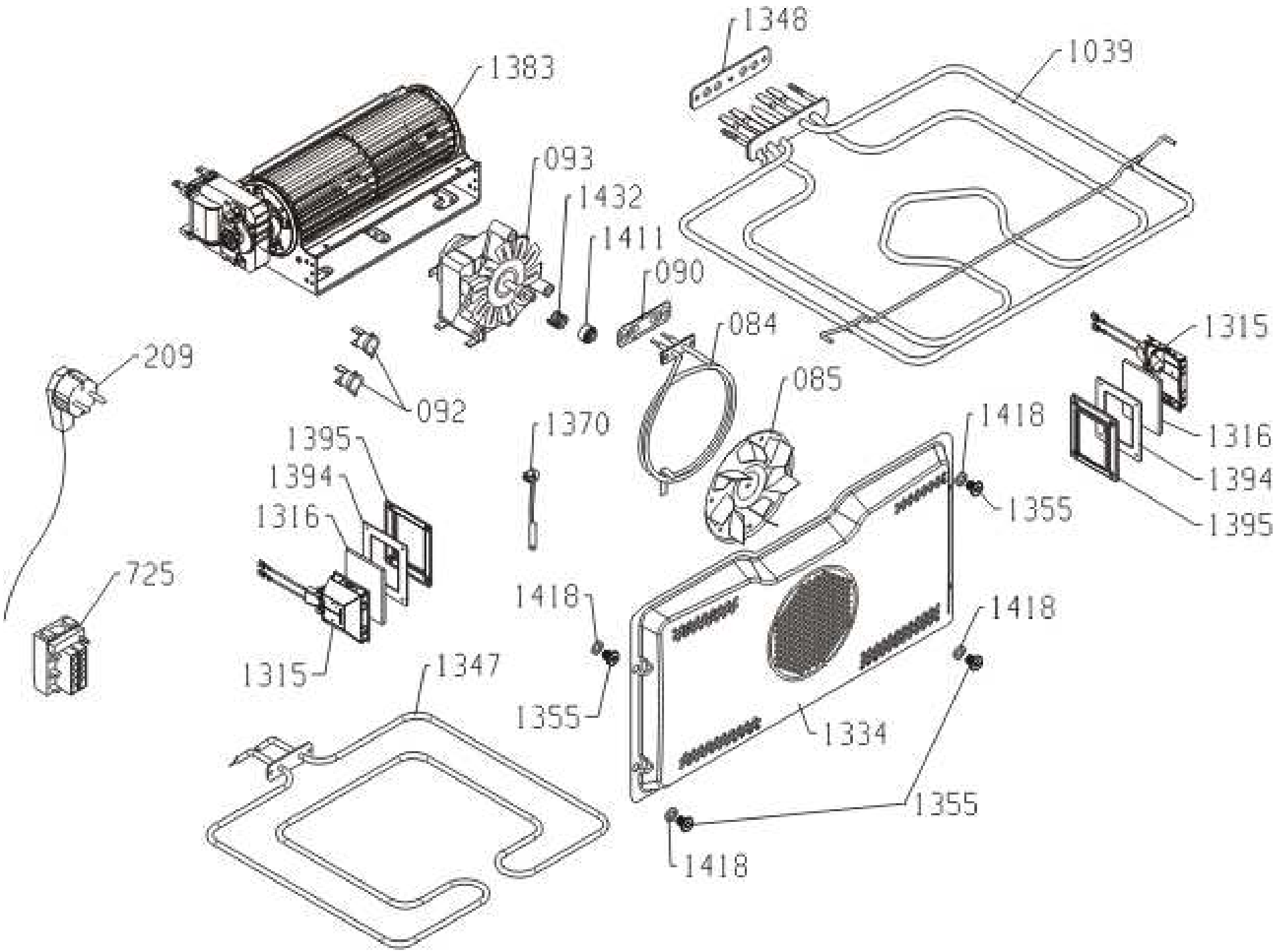
1348
1039
1383
093
1432
1411
090
084
085
209
092
1315
1316
1394
1395
1370
1418
1355
1395
1394
1316
725
1418
1418
1315
1347
1355
1334
1355
1418