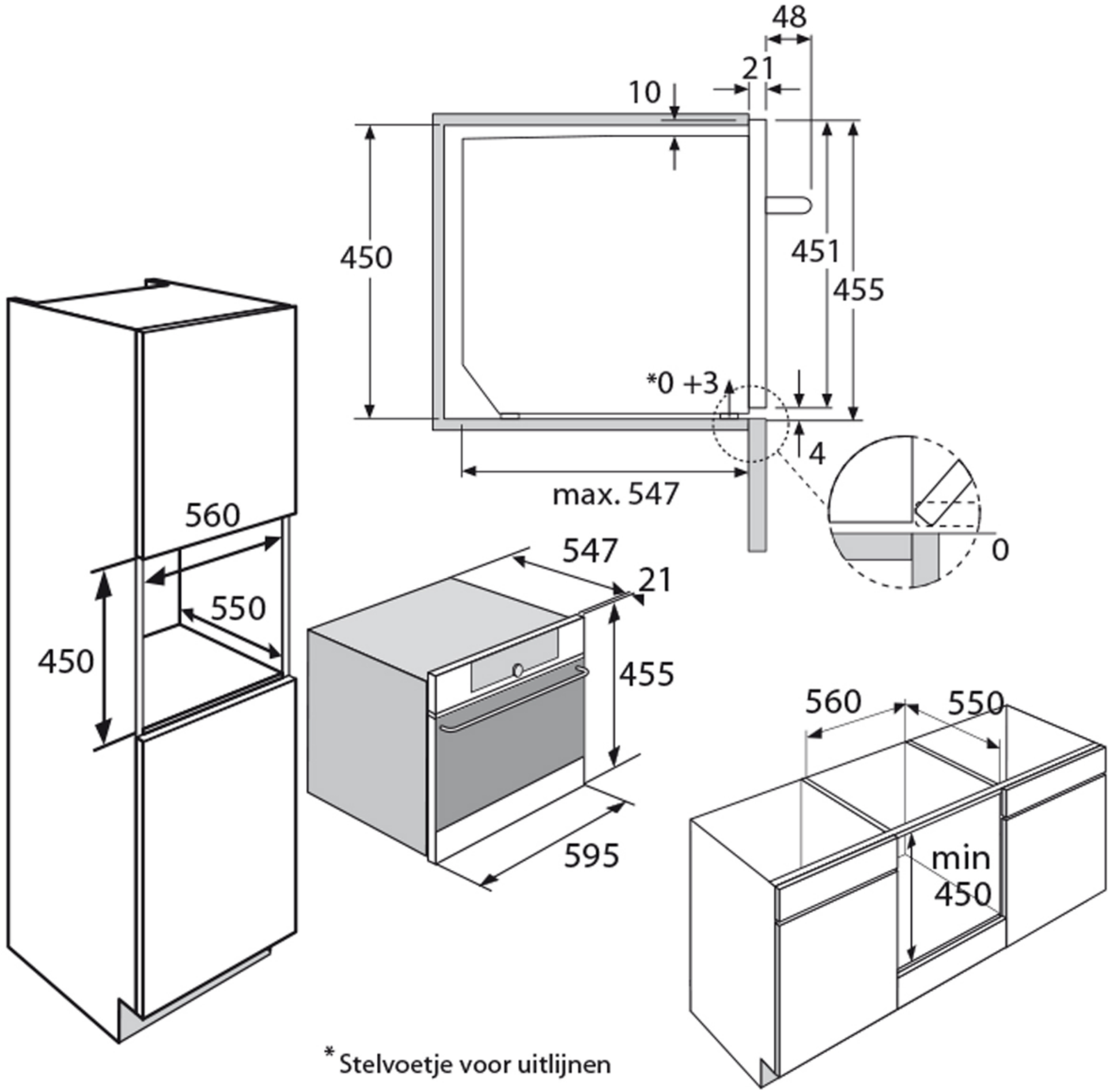

* Stelvoetje voor uitlijnen