Multifunctionele oven met pyrolysefunctie, nis 60 cm

OVP826RVS

Groene keuze

Mooi Samen

Specificaties

- XL binnenruimte: 71 liter
- 11 ovenfuncties waaronder turbo-hetelucht, grote grill en onderwarmte
- Temperatuur regelbaar van 30 - 300 °C
- 2 x 25 W halogeenlamp in ovenruimte
- Aansluitwaarde: 3400 W
- Energieklasse A+

Gebruikersgemak

- TFT display met tiptoetsbediening en draai-/drukknop
- 5 insteekniveaus, op meerdere niveaus bakken
- Timer met uitgestelde start en kookwekker
- Kinderslot
- Koele ovendeur, veilig door 4 glaslagen
- Extra functies: ontdooien, borden verwarmen, snel voorverwarmen en warmhoudfunctie
- Fase bakken; programmeerbaar bakproces tot 3 stappen
- 69 automatische programma's
- Favorieten; eigen programma's opslaan
- Soft-close ovendeur
- 100% uitschuifbare en stabiele bakplaten door telescoop geleiding op 2 niveaus

Schoonmaakgemak

- Vlekvrij RVS; voorkomt vingerafdrukken
- Gladde ovendeur en binnenruit uitneembaar
- Emaille binnenruimte; voorkomt vuilaanhechting
- Uitneembare zijrekjes
- Pyrolysefunctie; vuil verandert in as

Toebehoren

- 1 XL diep geëmailleerde bakplaat
- 1 XL geëmailleerde bakplaat
- 1 XL grillrooster

Ovenfuncties

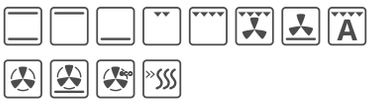

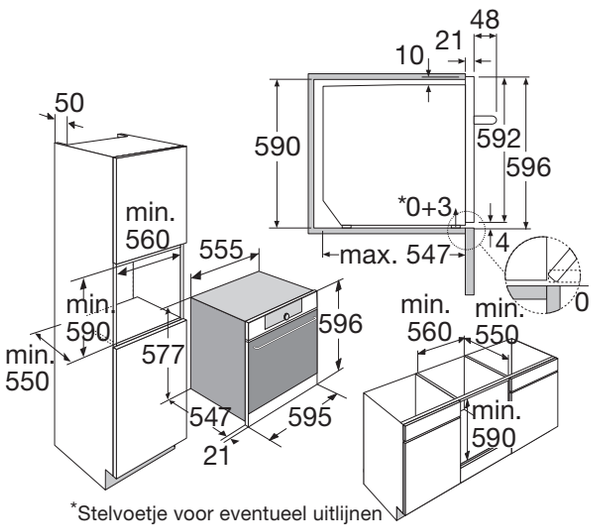

Oven