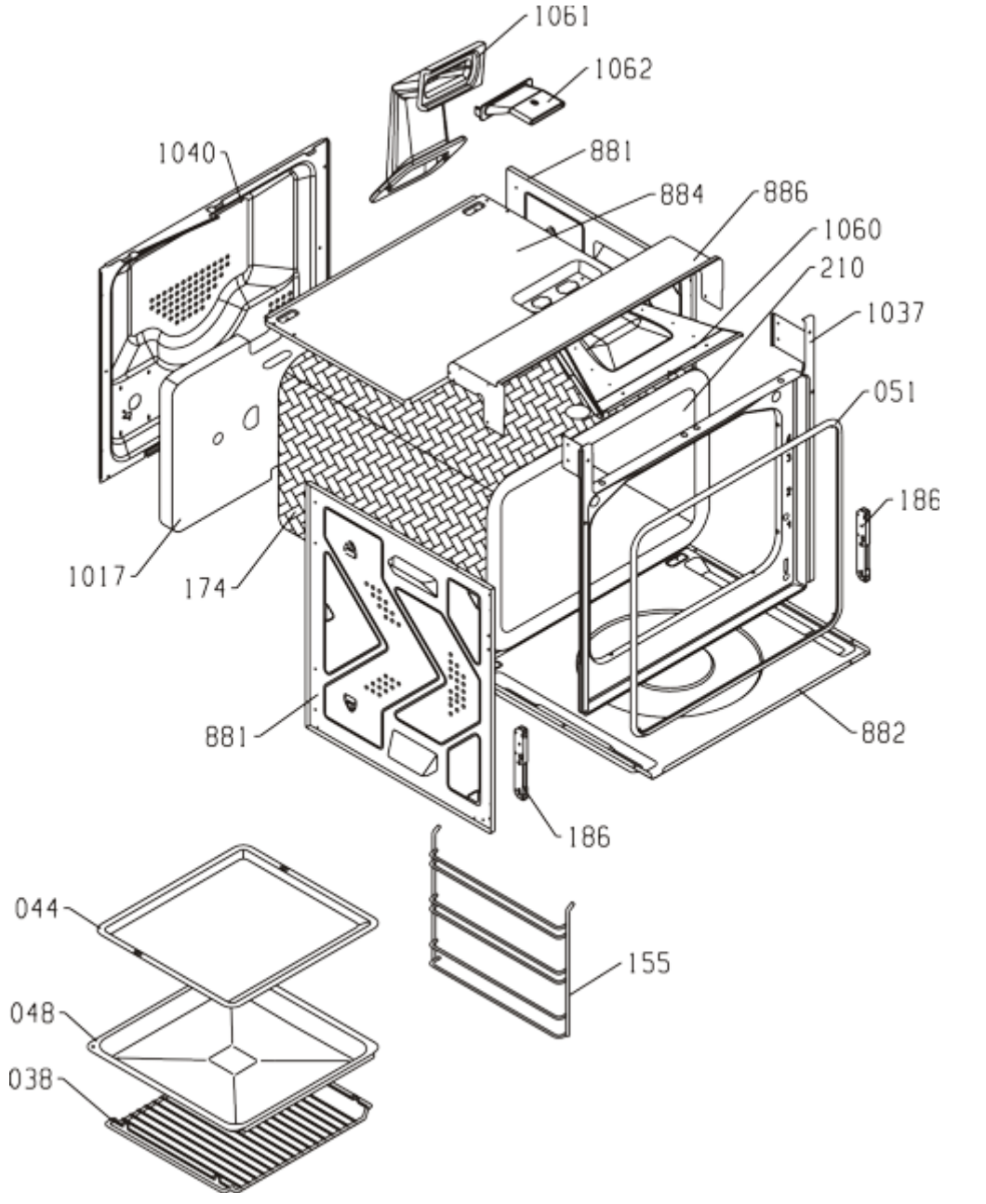
1061
1062
1040
881
884
886
1060
210
1037
051
186
1017
174
881
882
186
044
155
048
038

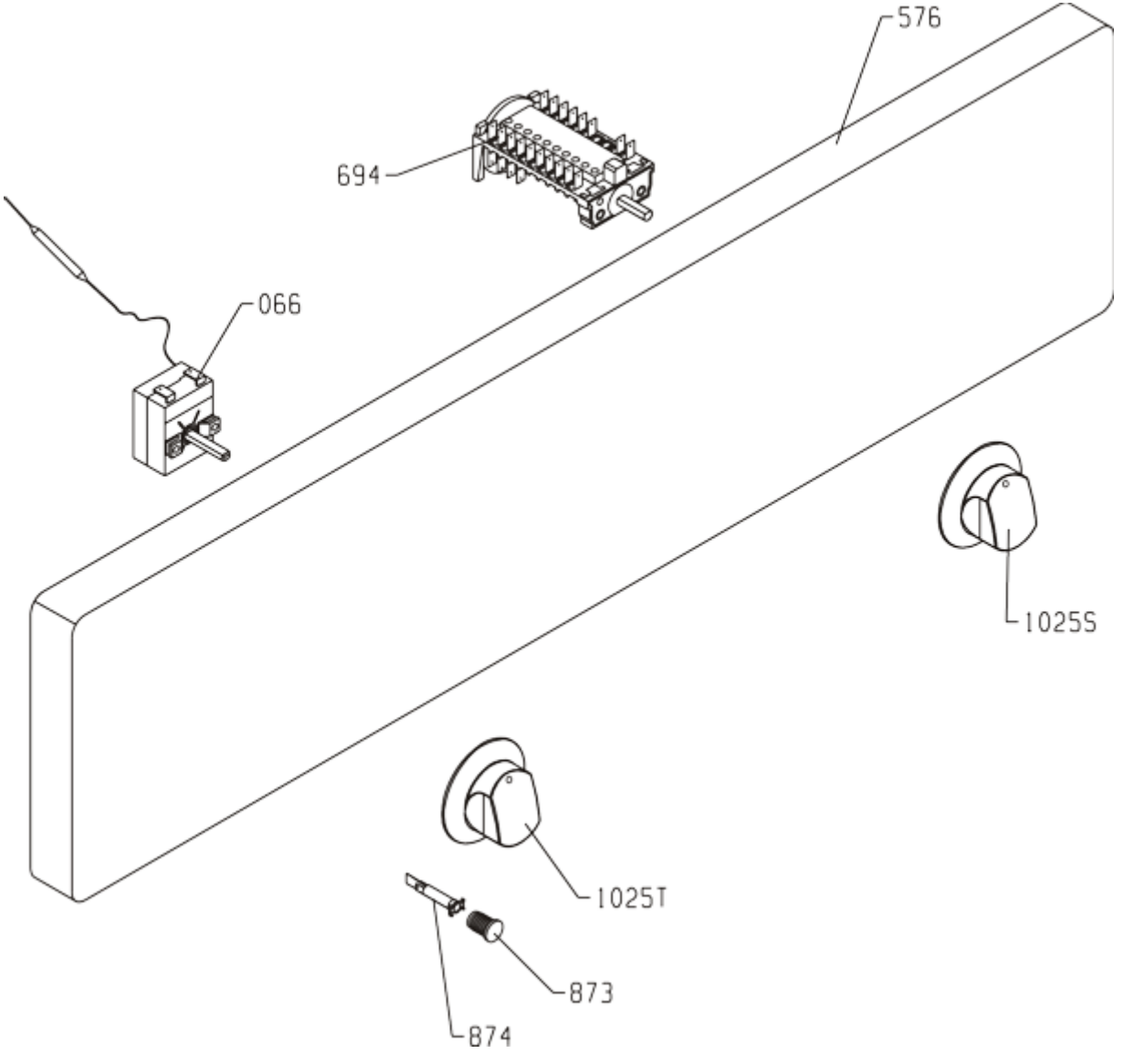
576
694
066
1025S
1025T
873
874

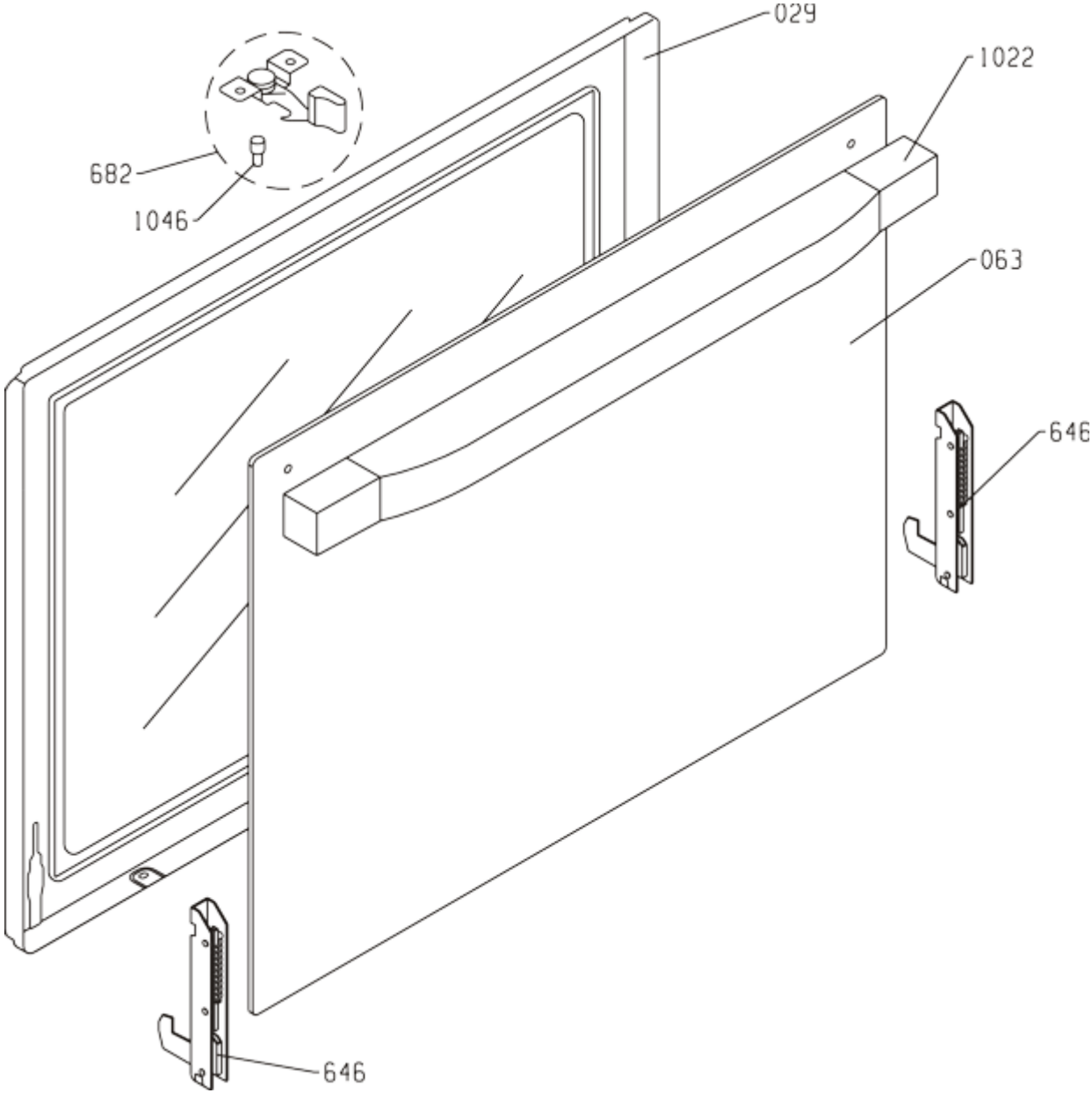
029
1022
682
1046
063
646
646

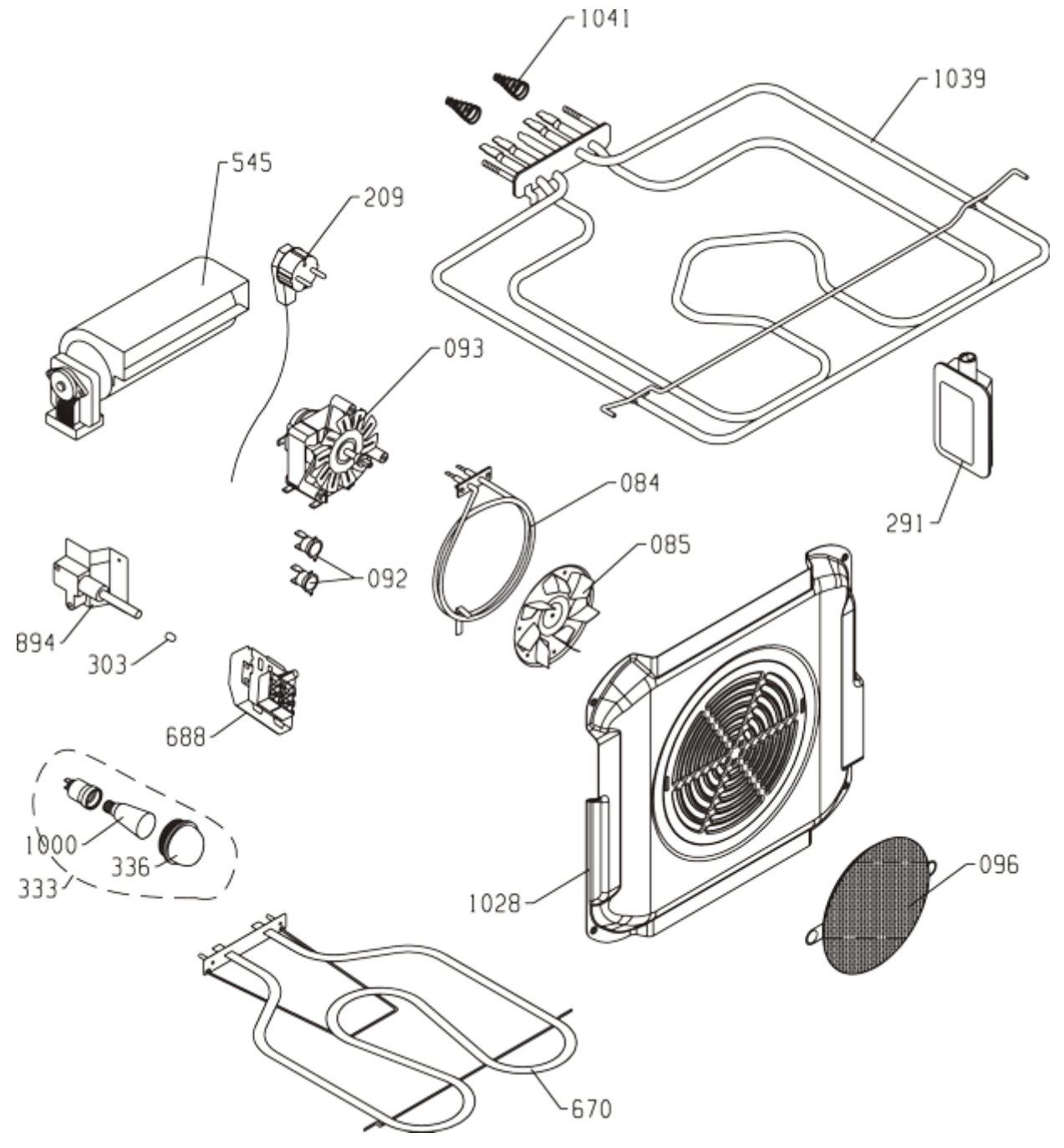
1041
1039
545
209
093
084
291
085
092
894
303
688
1000
336
333
1028
096
670