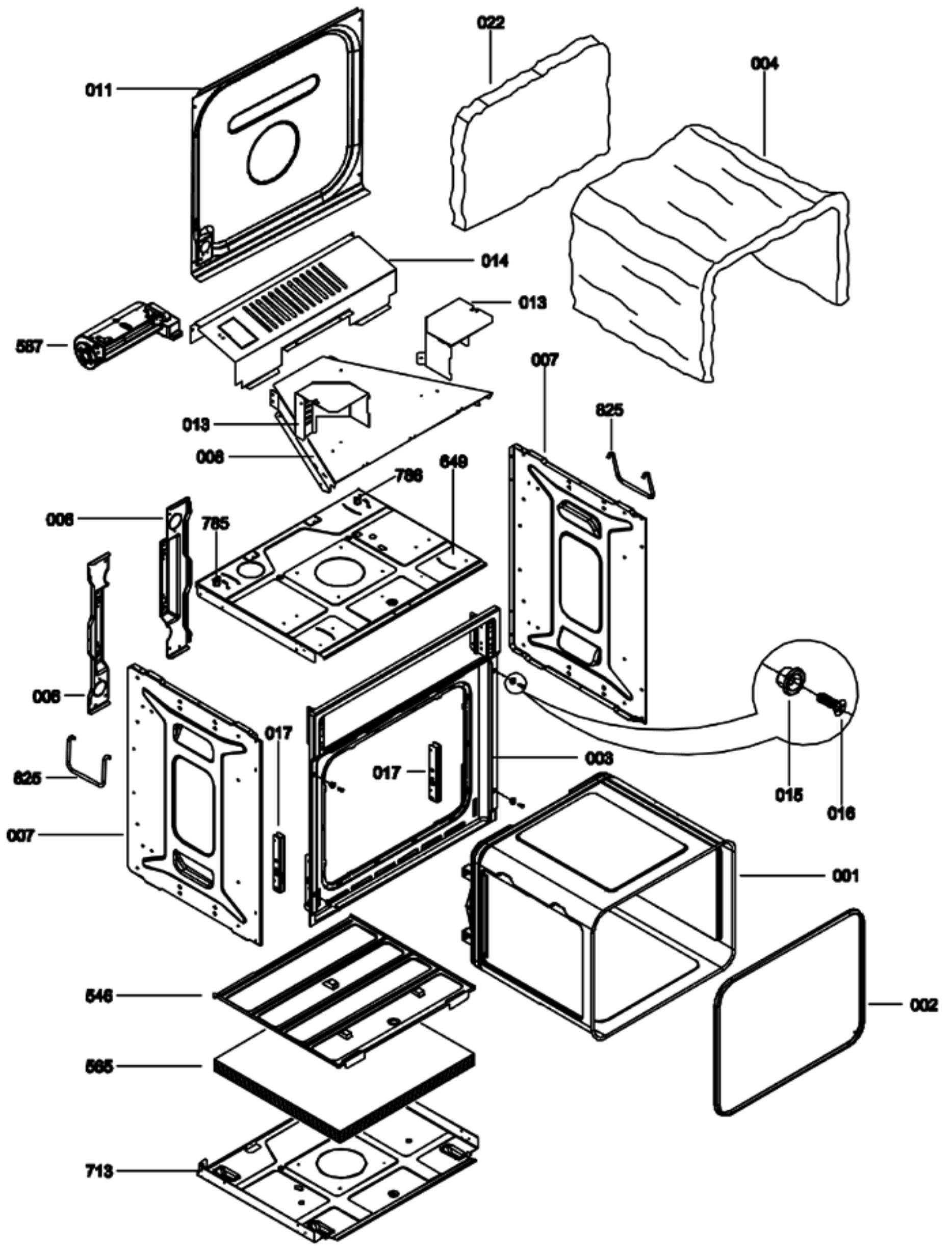
022
004
011
014
013
587
007
825
013
008
649
786
006
785
006
017
017
003
825
015
016
007
001
546
002
565
713

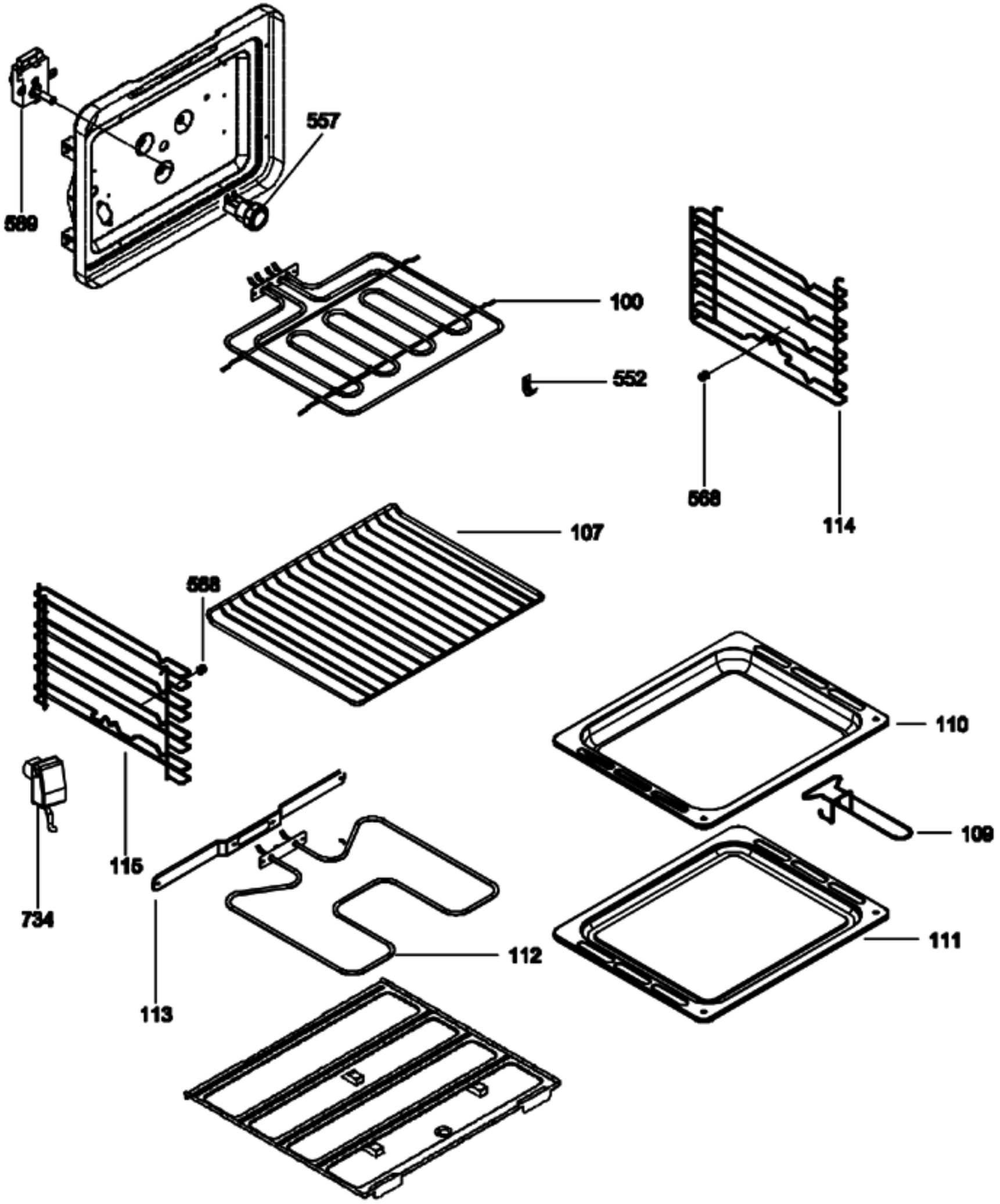
557
589
100
552
568
114
107
588
110
109
115
734
112
111
113

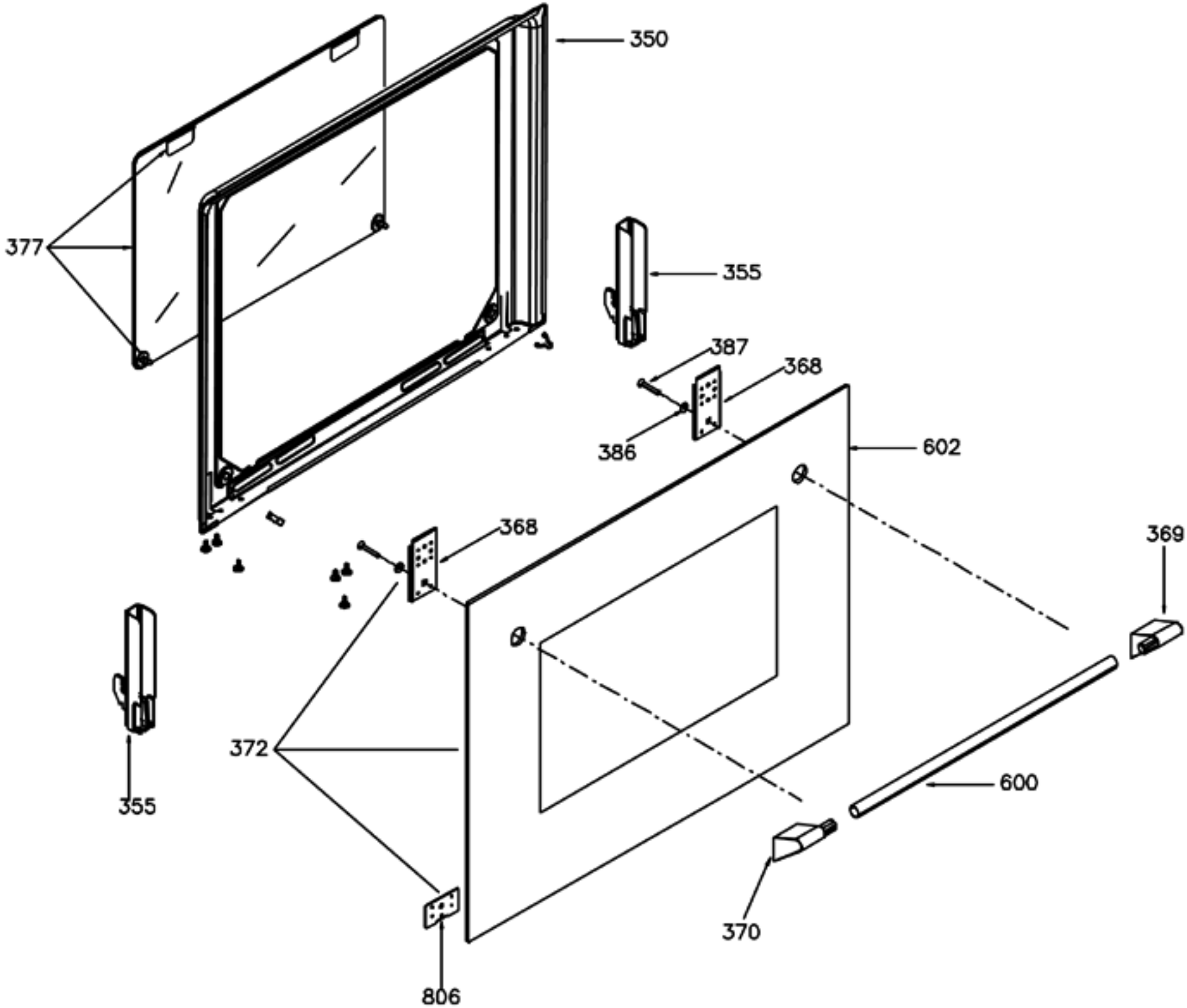
350
377
355
387
368
386
602
368
369
372
355
600
370
806

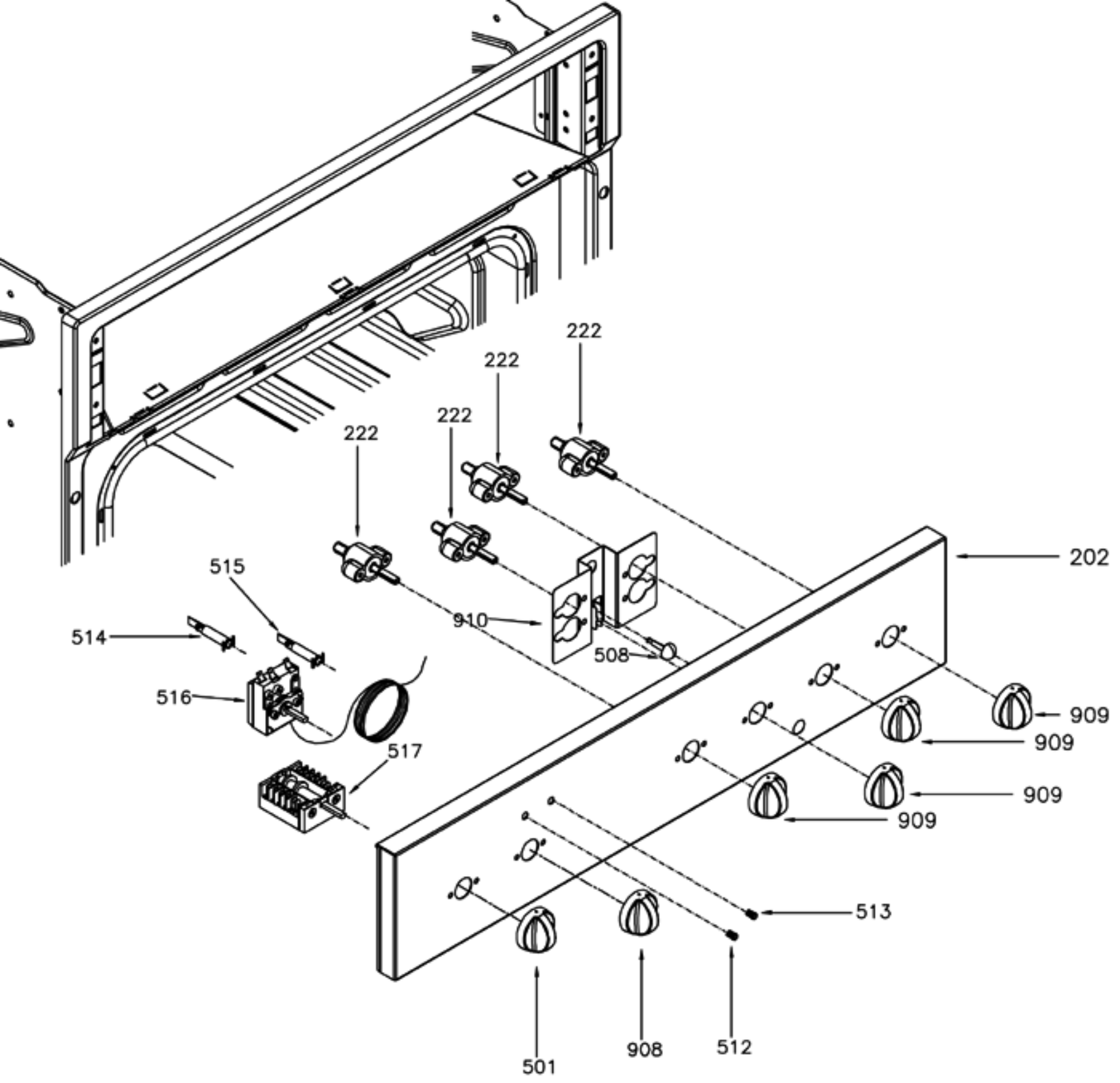
222
222
222
222
202
515
514
910
508
516
517
909
909
909
909
513
501
908
512