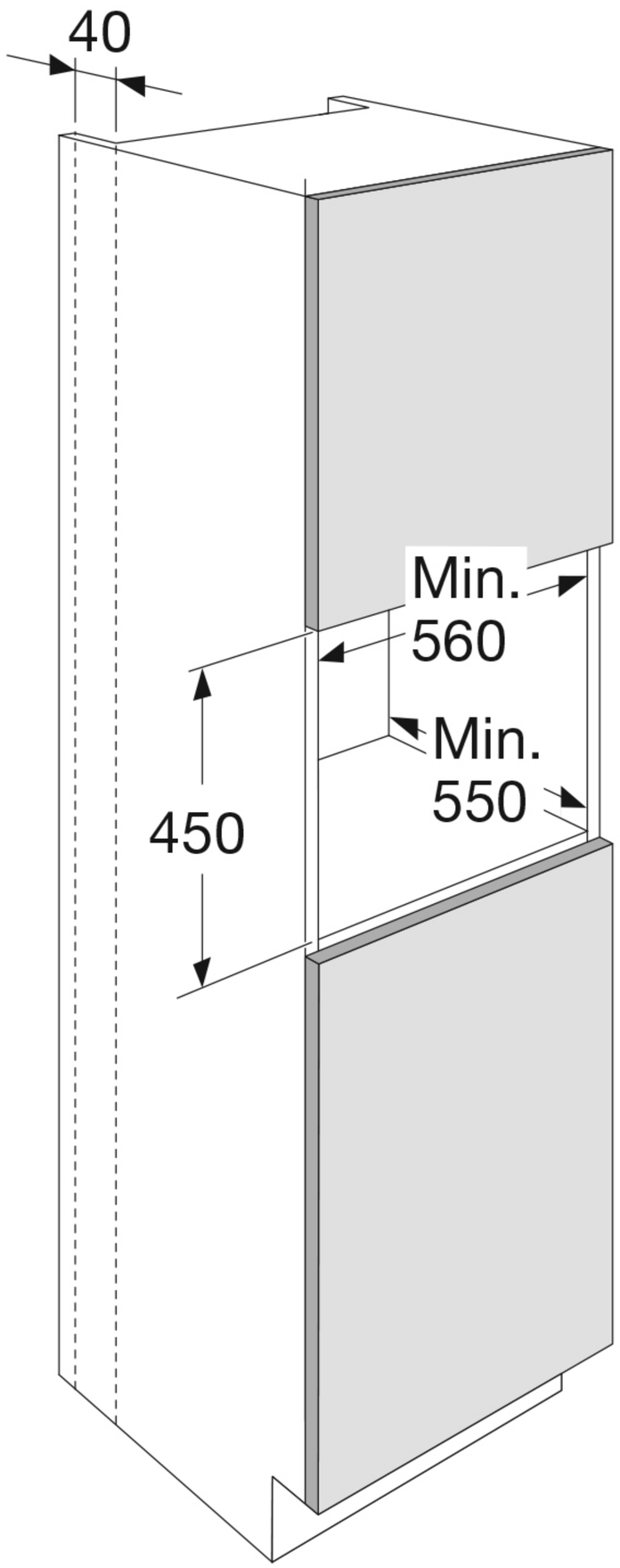
40
Min.
560
Min.
550
450

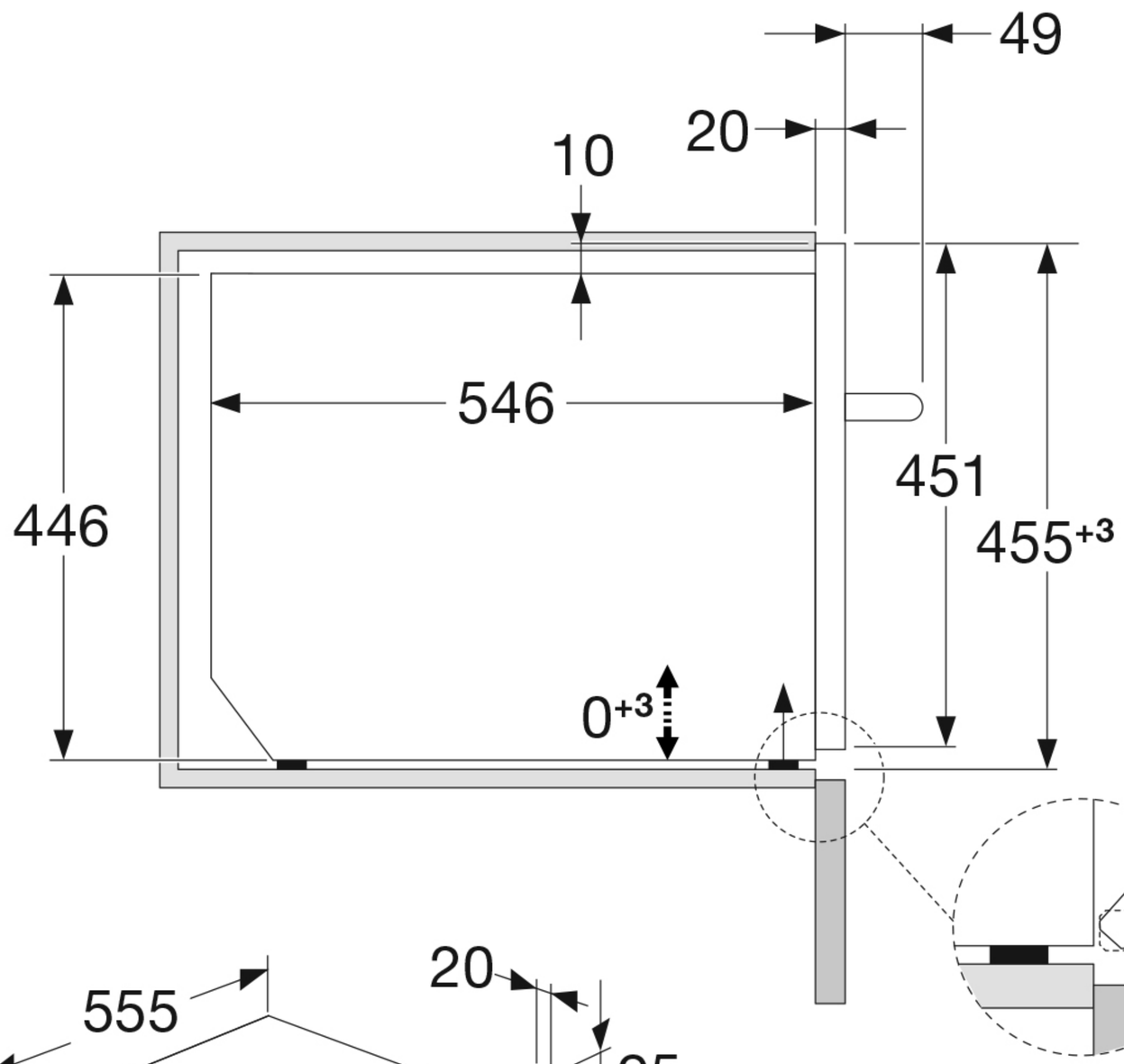
49
20
10
546
446
451
455+3
0+3
Min. 6

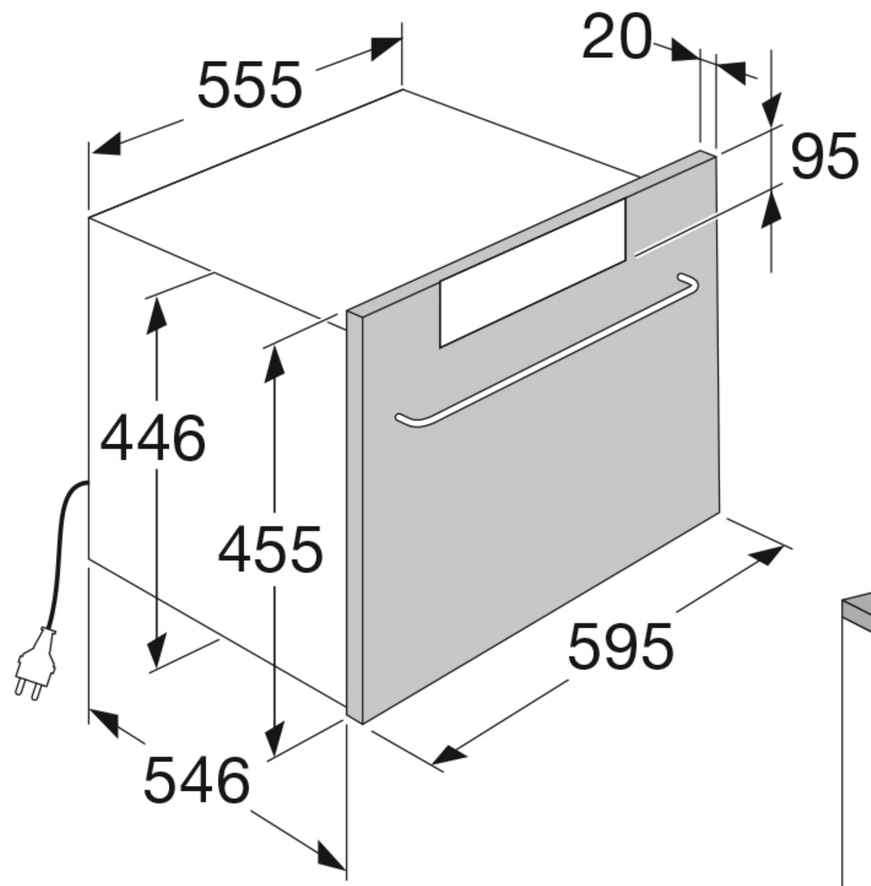
555
20
95
446
455
595
546

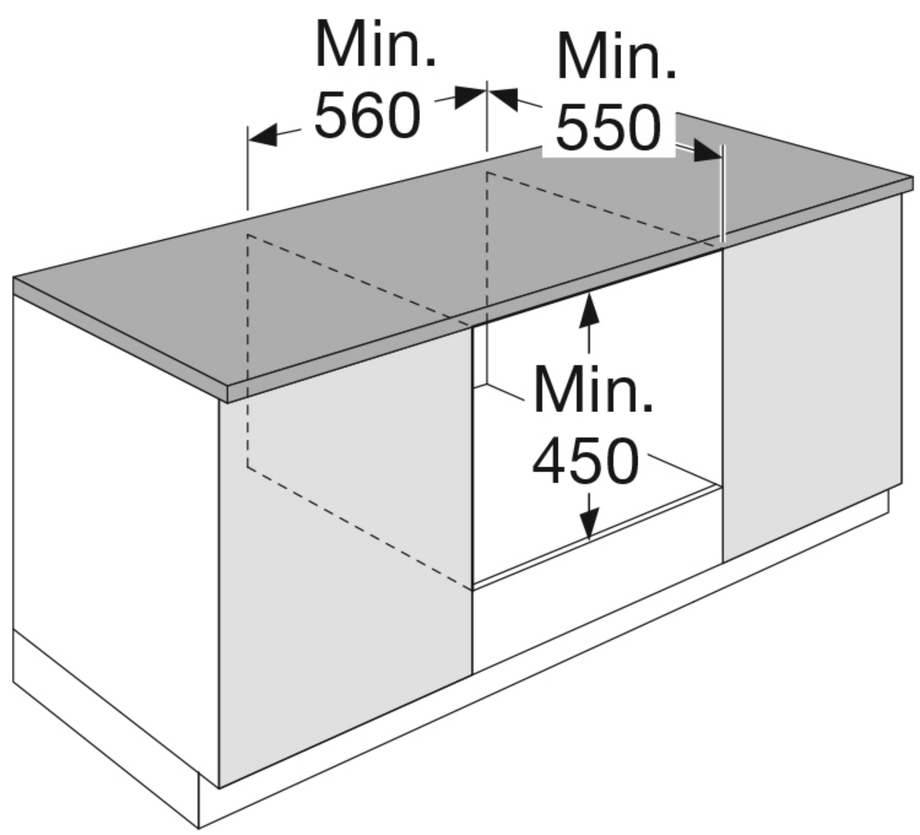
Min.
560
Min.
550
Min.
450