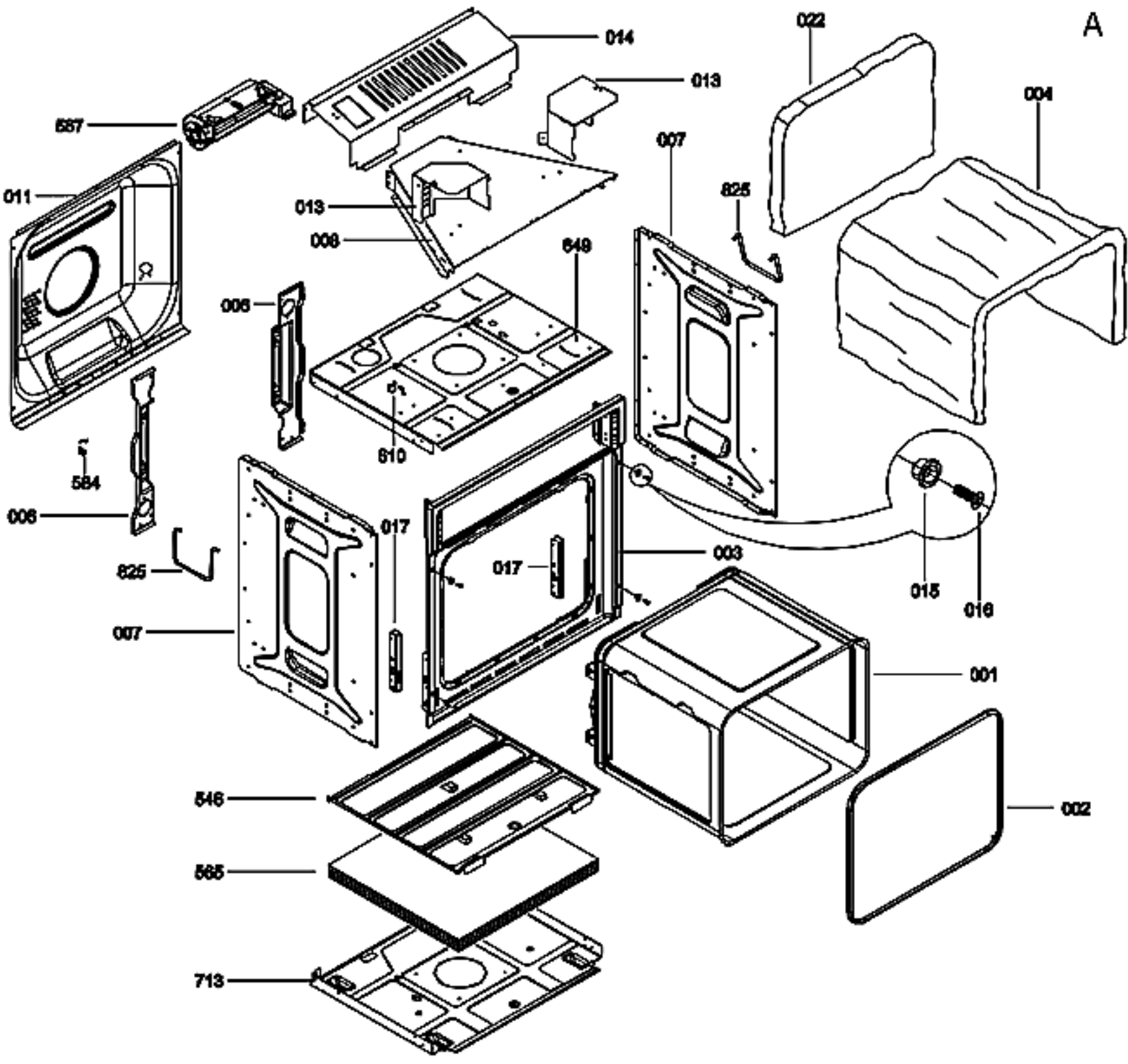
A
014
022
013
004
557
007
011
825
013
008
649
006
610
584
006
017
017
003
825
015
016
007
001
546
002
565
713

B

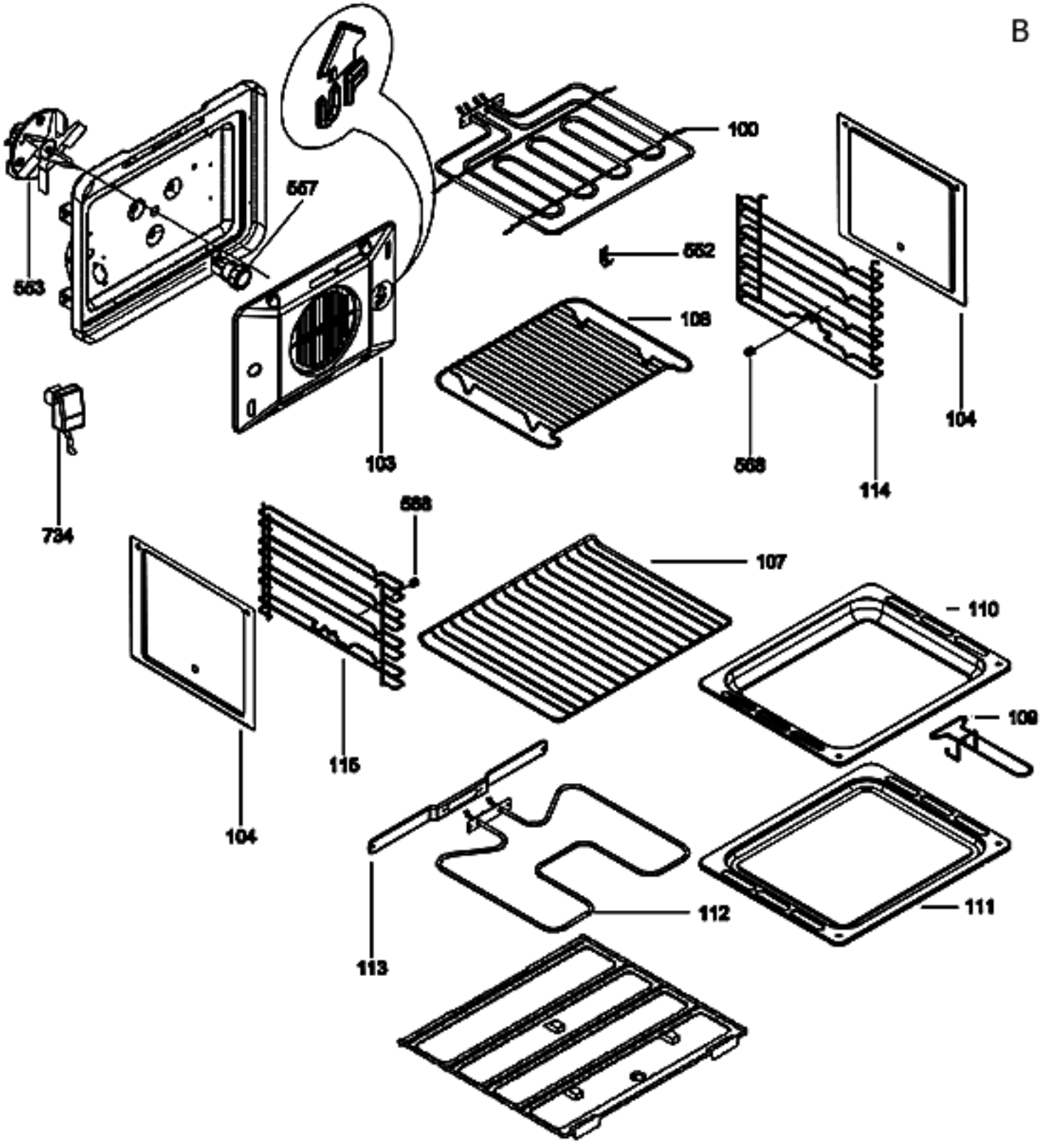
100
557
563
552
108
104
103
568
114
734
558
107
110
109
115
104
112
111
113

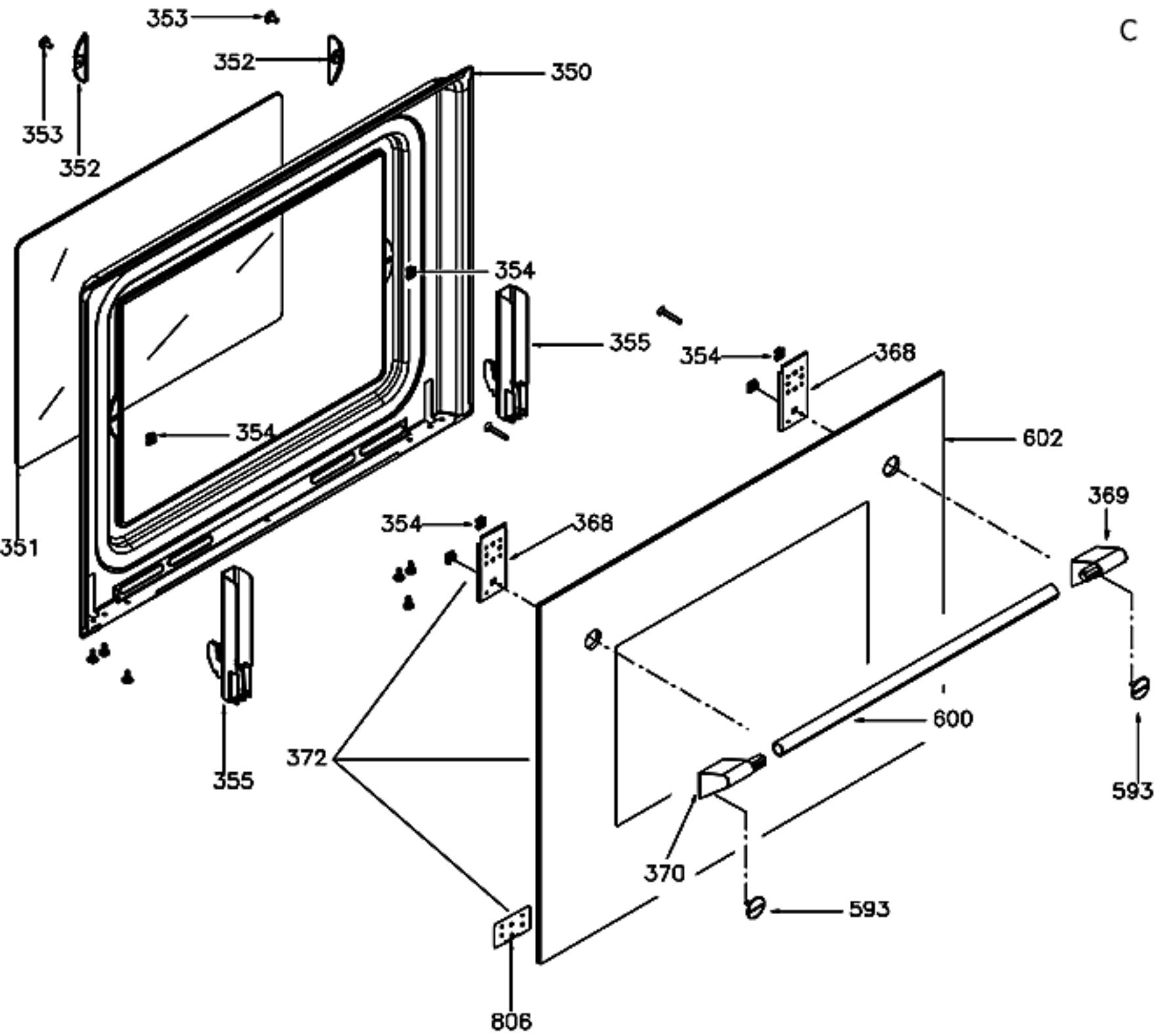
C
353
352
350
353
352
354
355
354
368
602
354
351
354
368
369
600
372
355
593
370
593
806

D

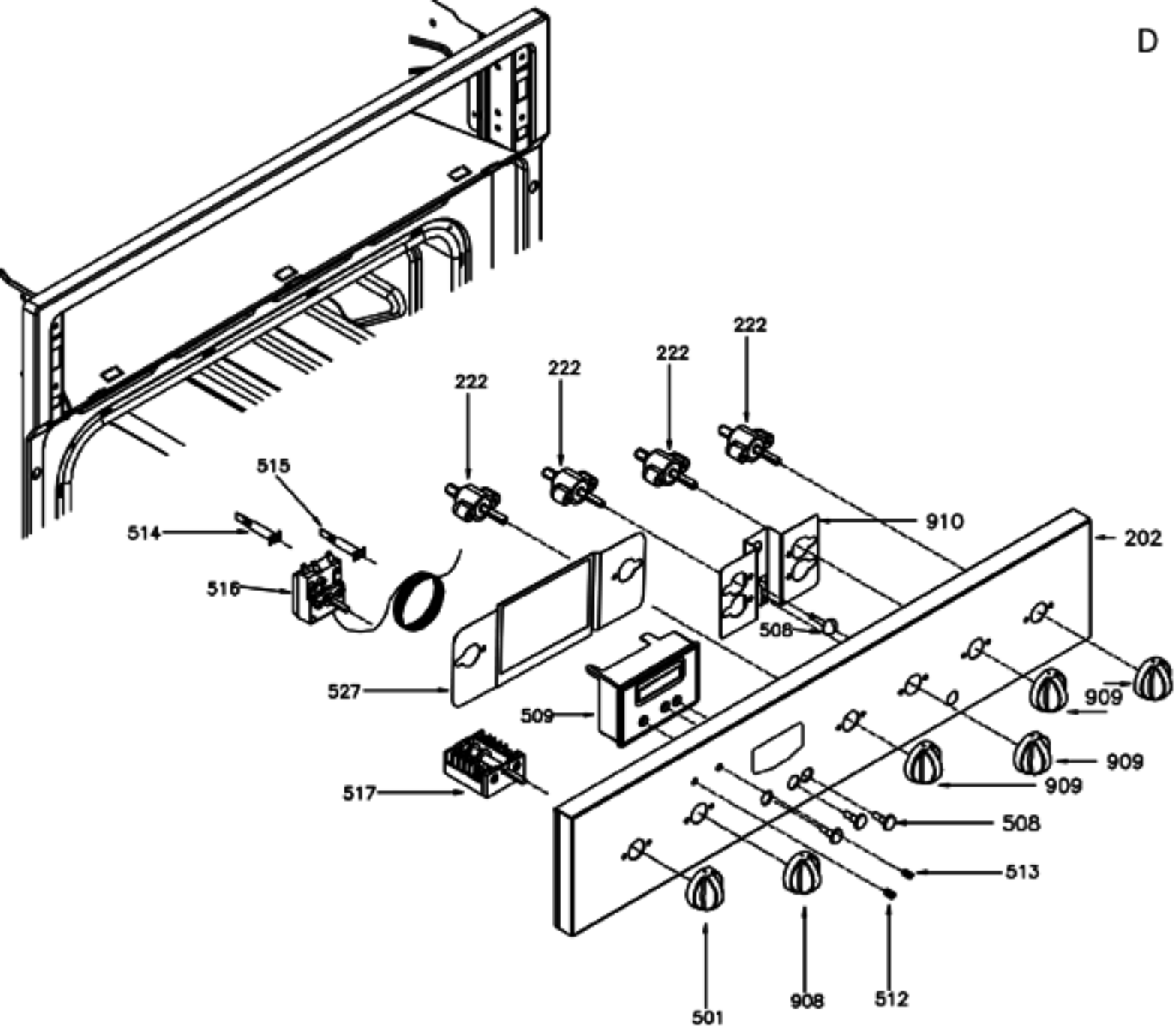
222
222
222
222
515
514
516
910
202
508
527
509
909
909
909
517
508
513
501
908
512