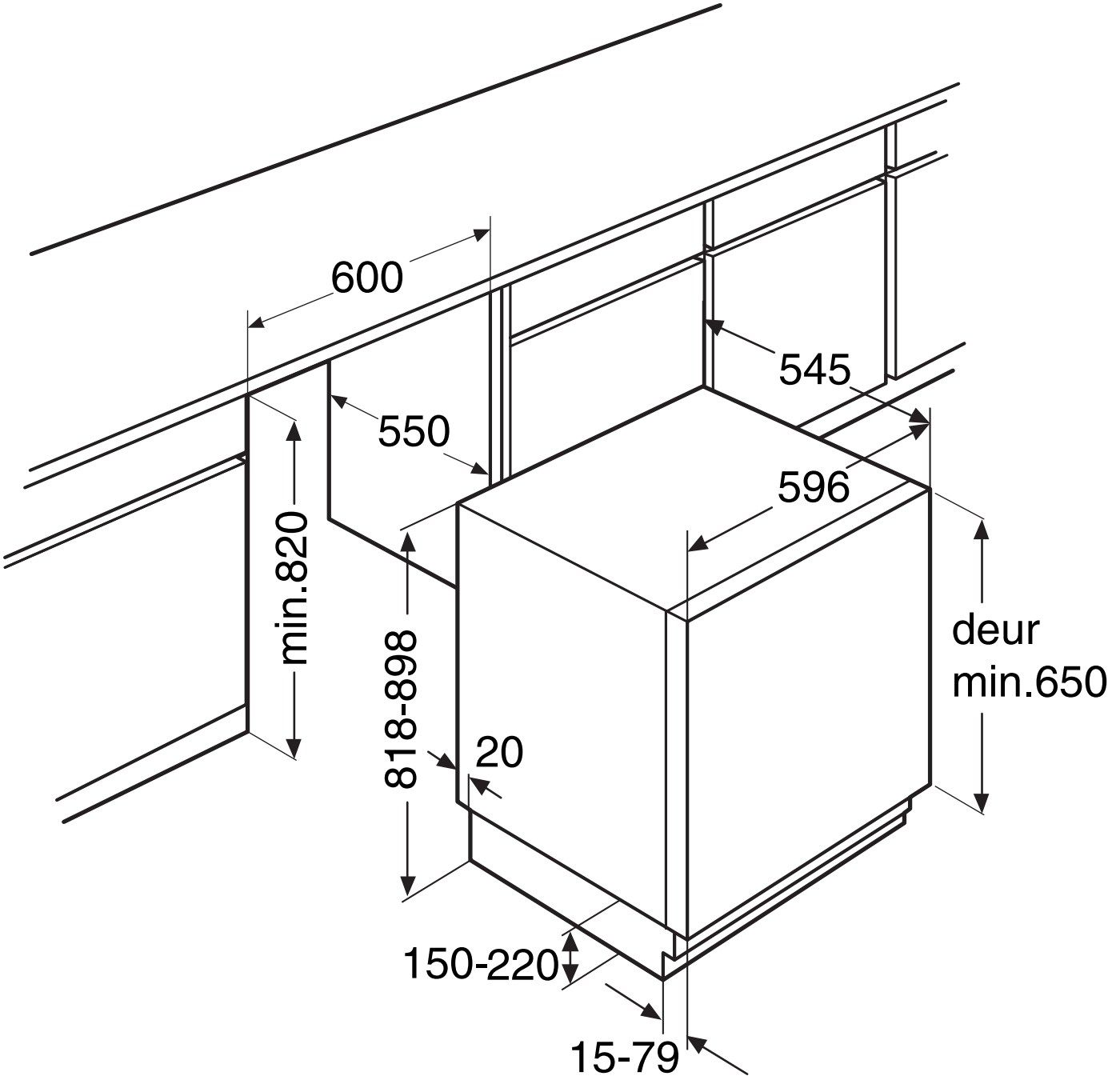
600
545
550
596
min.820
818-898
20
deur
min.650
150-220
15-79