A

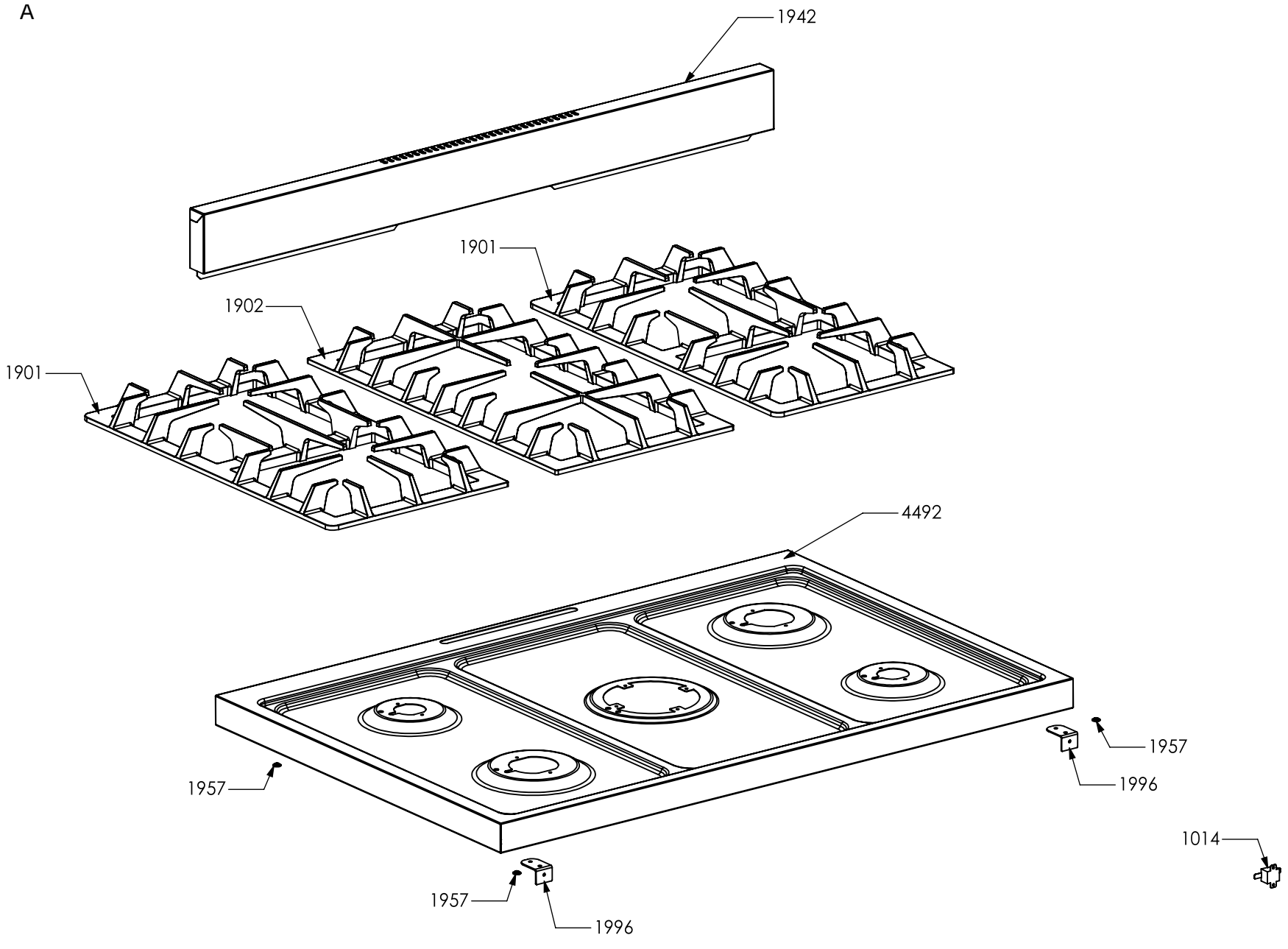

B

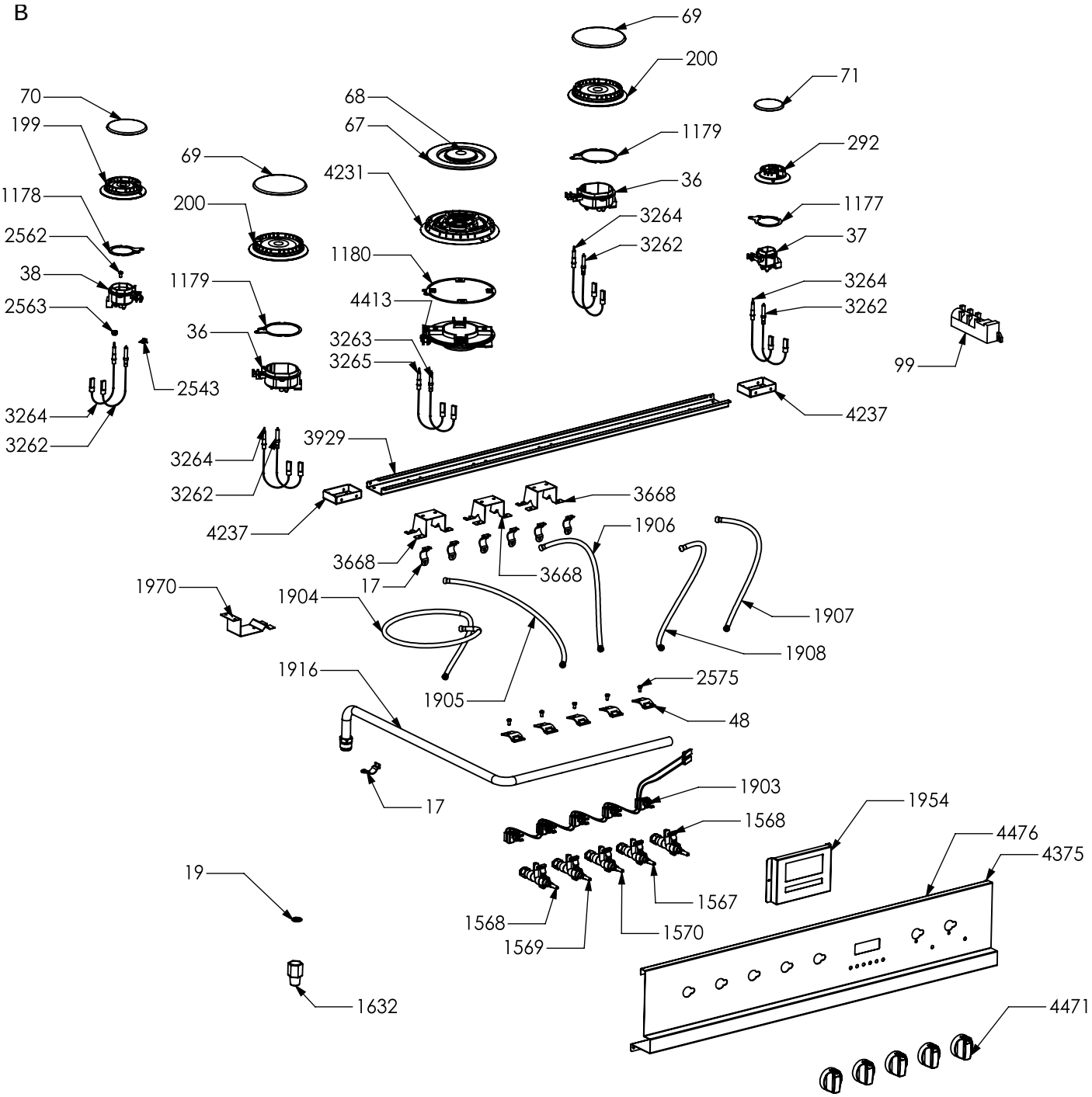
69
200
71
70
68
67
1179
292
199
69
4231
36
1178
200
3264
1177
2562
1180
3262
37
38
1179
4413
3264
2563
36
3263
3262
3265
99
2543
4237
3264
3929
3262
3668
4237
1906
3668
17
3668
1970
1904
1907
1908
1916
2575
1905
48
1903
17
1954
1568
4476
4375
19
1567
1568
1570
1569
1632
4471

C

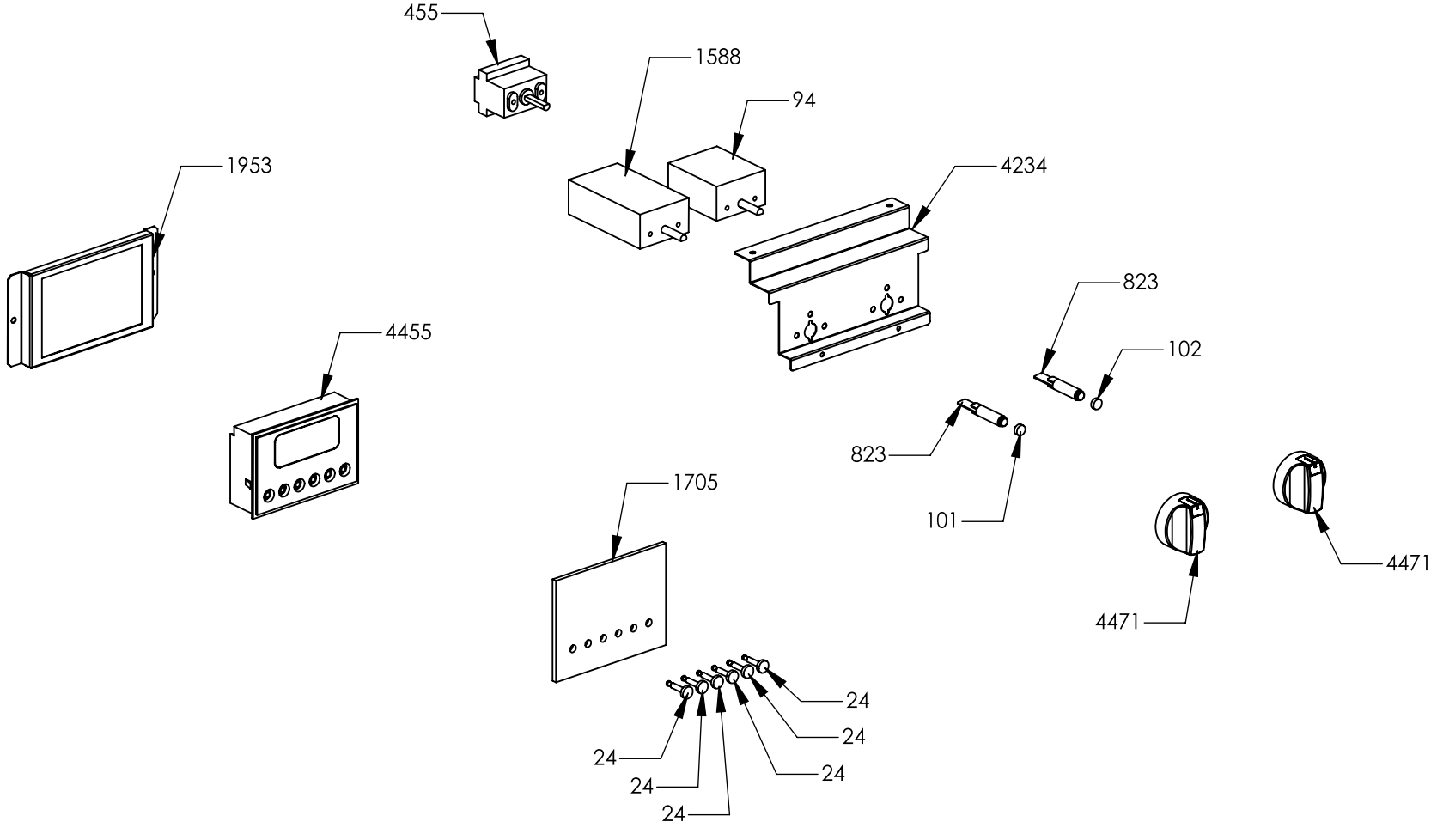
455
1588
94
1953
4234
823
102
4455
823
101
1705
4471
4471
24
24
24
24
24
24

D

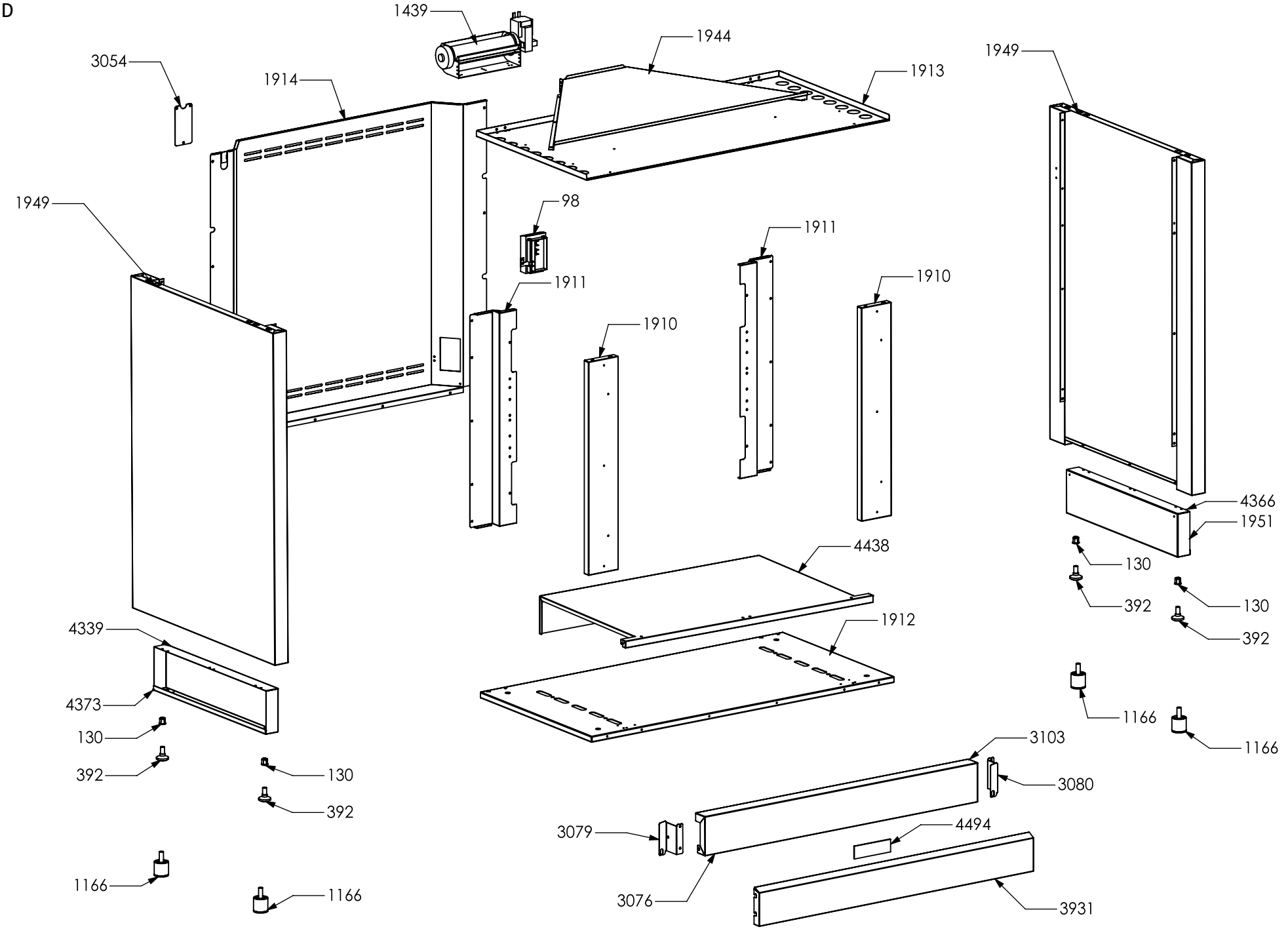
1439
1944
1913
1949
3054
1914
1949
98
1911
1911
1910
1910
4366
1951
4438
130
392
130
392
1912
4339
4373
1166
1166
130
392
130
392
3103
3080
3079
4494
1166
1166
3076
3931

E

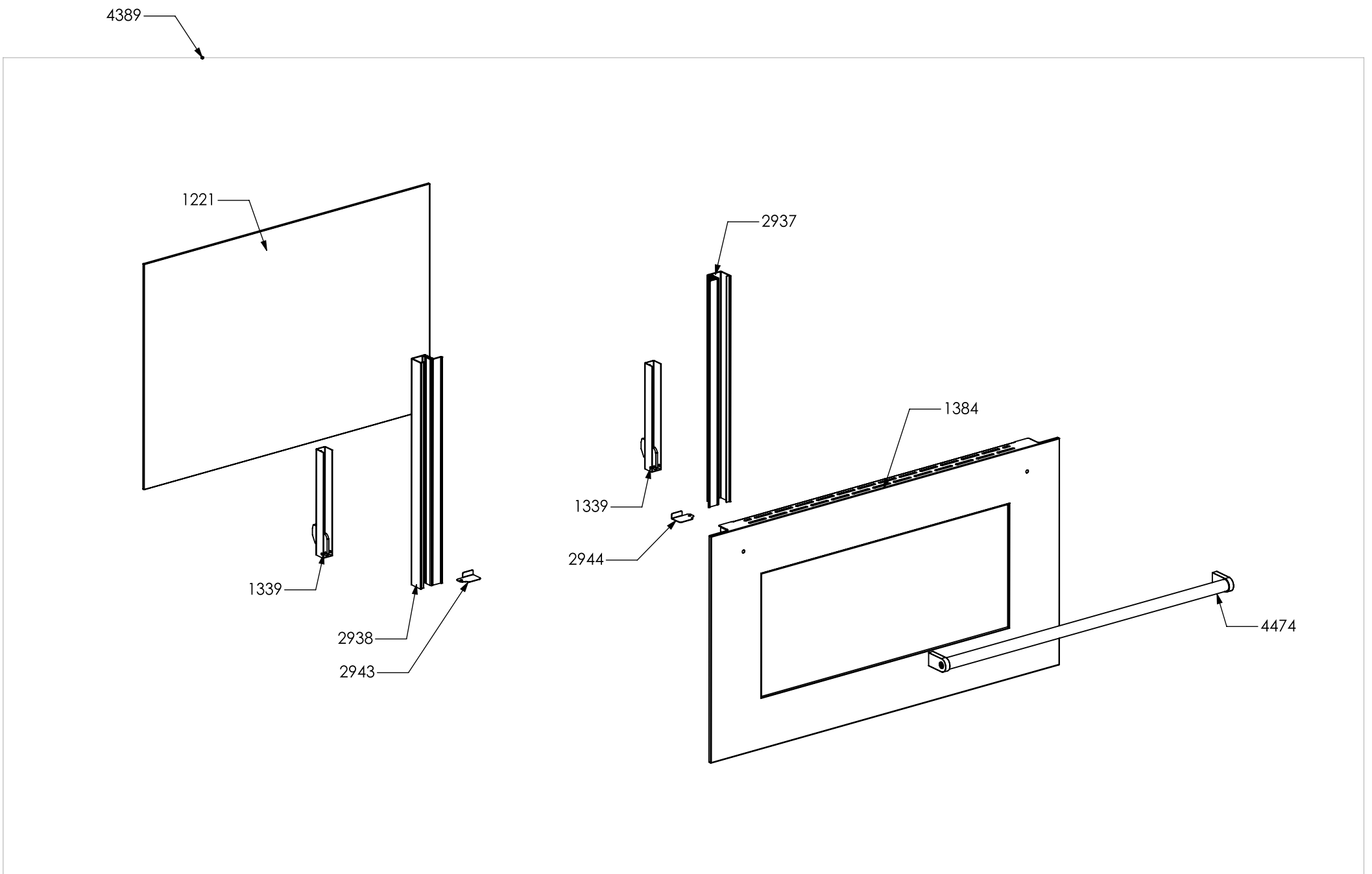

F

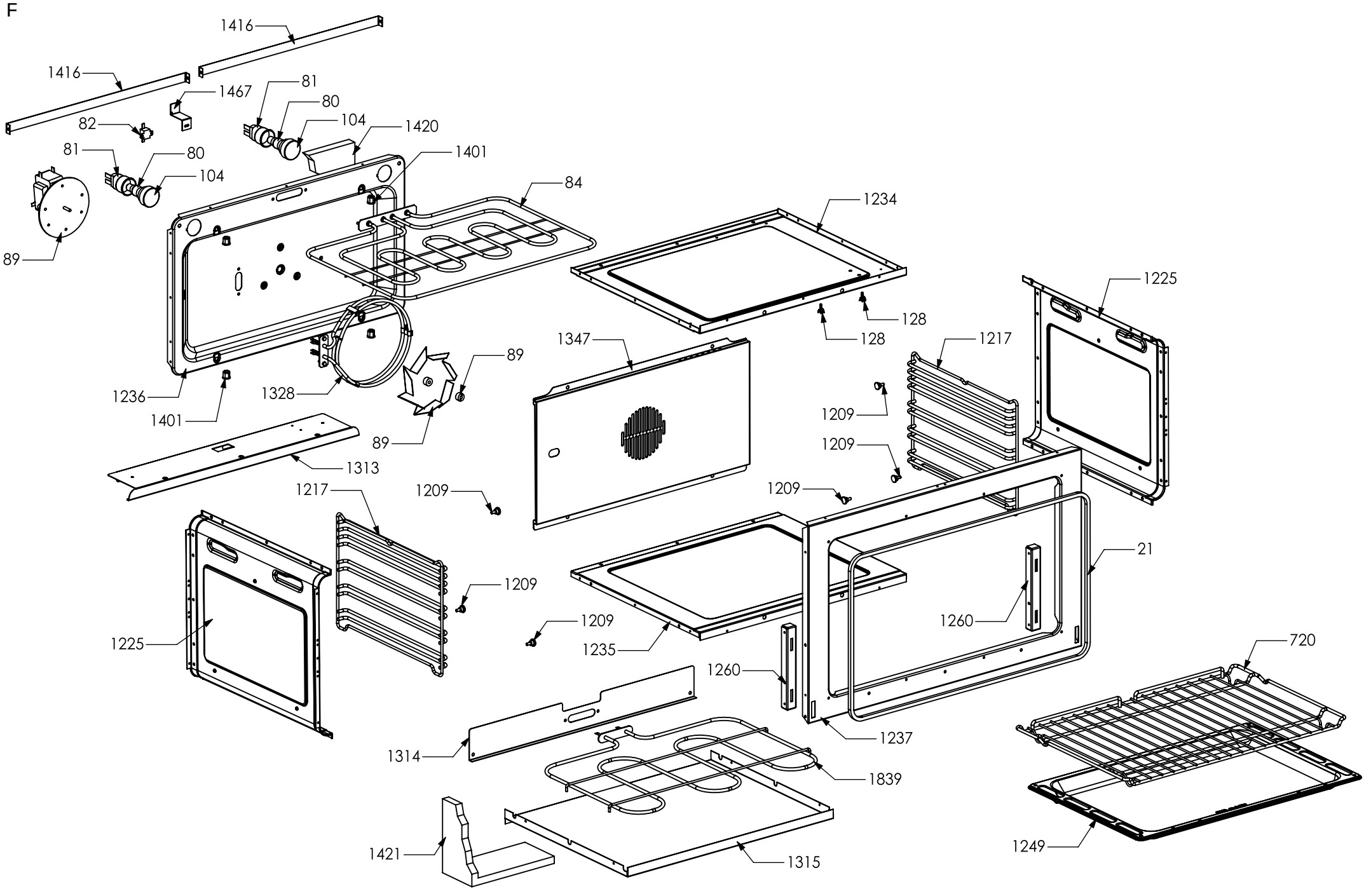
1416
1416
1467
81
80
104
1420
82
81
80
104
1401
84
89
1234
128
128
1225
1347
1217
89
1236
1328
1401
1209
1209
89
1313
1209
1209
1217
21
1209
1209
1225
1260
720
1235
1260
1237
1314
1839
1421
1315
1249