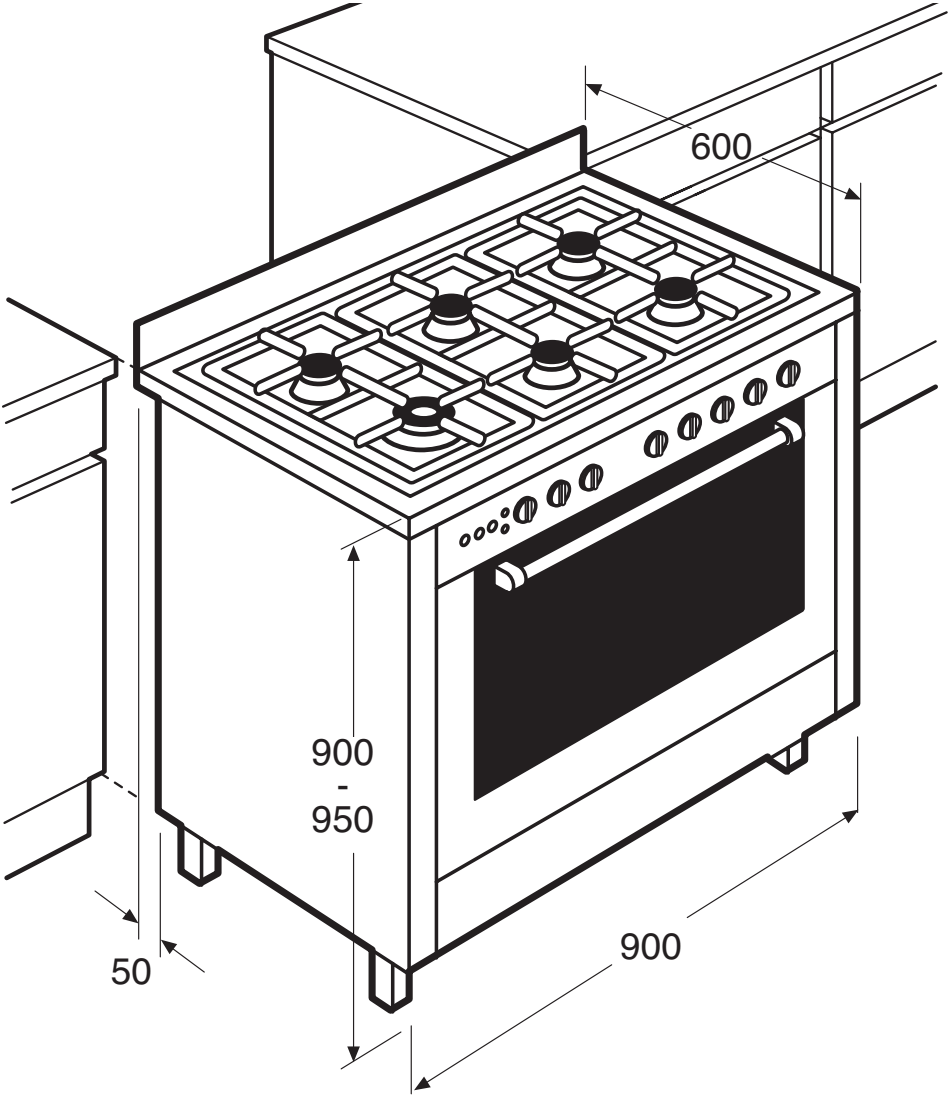
600
900
-
950
50
900