Motorloze vlakschermkap, 60 cm breed

MSL610ERVS

Specificaties

- Geschikt voor centraal ventilatiesysteem
- 1 x aluminium vetfiltercassette
- 2 x 3 W LED lampen
- Diameter afvoermaat 125 mm
- Aansluitwaarde: 11 W

Gebruikersgemak

- Bediening door mechanische druktoetsen
- Speciale elektrische afsluitbare klep voor minder energieverlies en betere sluiting

Schoonmaakgemak

- Glazen uitschuifbaar scherm voor extra kijk- en schoonmaakgemak

Accessoires

- AW600RVS Achterwand (65 cm hoog)
- AW675RVS Achterwand (75 cm hoog)

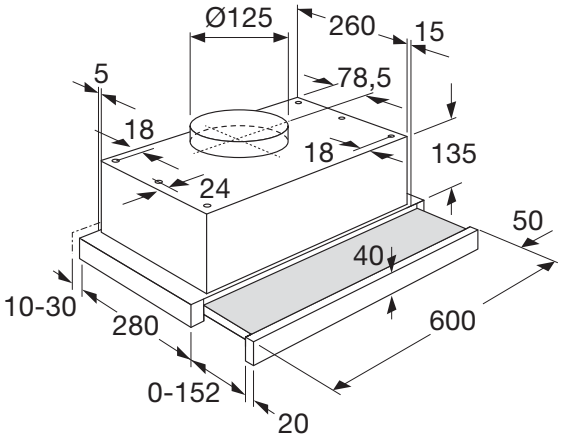

EAN nummer

- 8715393205285

Afzuigkap