Disclaimer

1) **Exploded views:**
   Als een onderdeel op een “exploded view” staat maar niet in de onderdelenlijst, dan is het onderdeel niet leverbaar als service artikel.
   Exploded views worden gemaakt voor meerdere verschillende toestellen die niet altijd in Nederland en België verkocht worden.
   Daarnaast zijn niet alle onderdelen als service artikel beschikbaar *(bijvoorbeeld schroeven, pluggen en andere bevestigingsmaterialen).*

2) **Afbeeldingen:**
   Afbeeldingen van onderdelen op exploded views zijn een schematische weergave en kunnen afwijken.

   Bij de onderdelenlijst zijn vaak foto’s van onderdelen aanwezig, deze komen overeen met de werkelijkheid.

013042

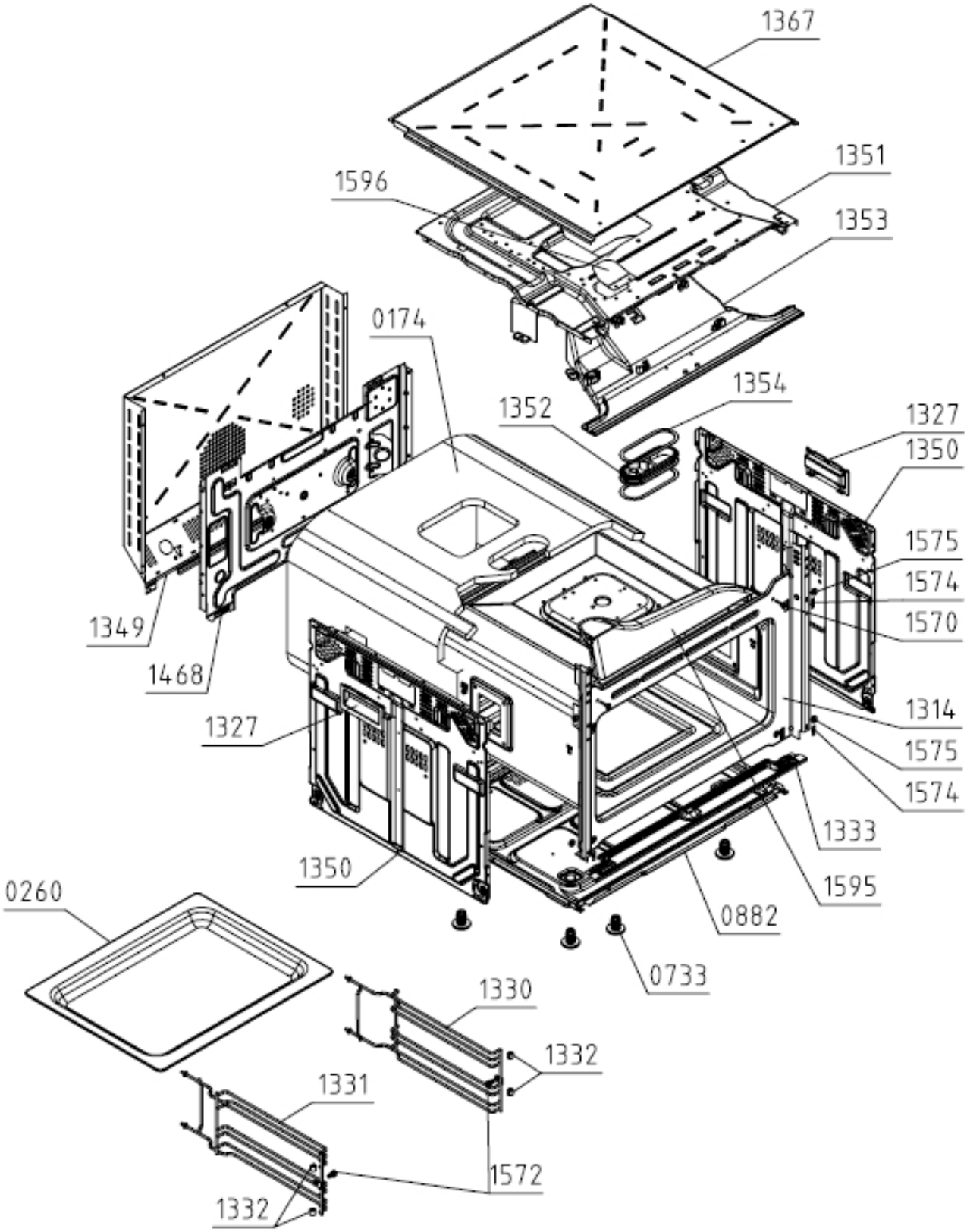
1367
1351
1596
1353
0174
1354
1352
1327
1350
1575
1574
1570
1349
1468
1314
1327
1575
1574
1333
1350
1595
0260
0882
0733
1330
1332
1331
1572
1332

014205

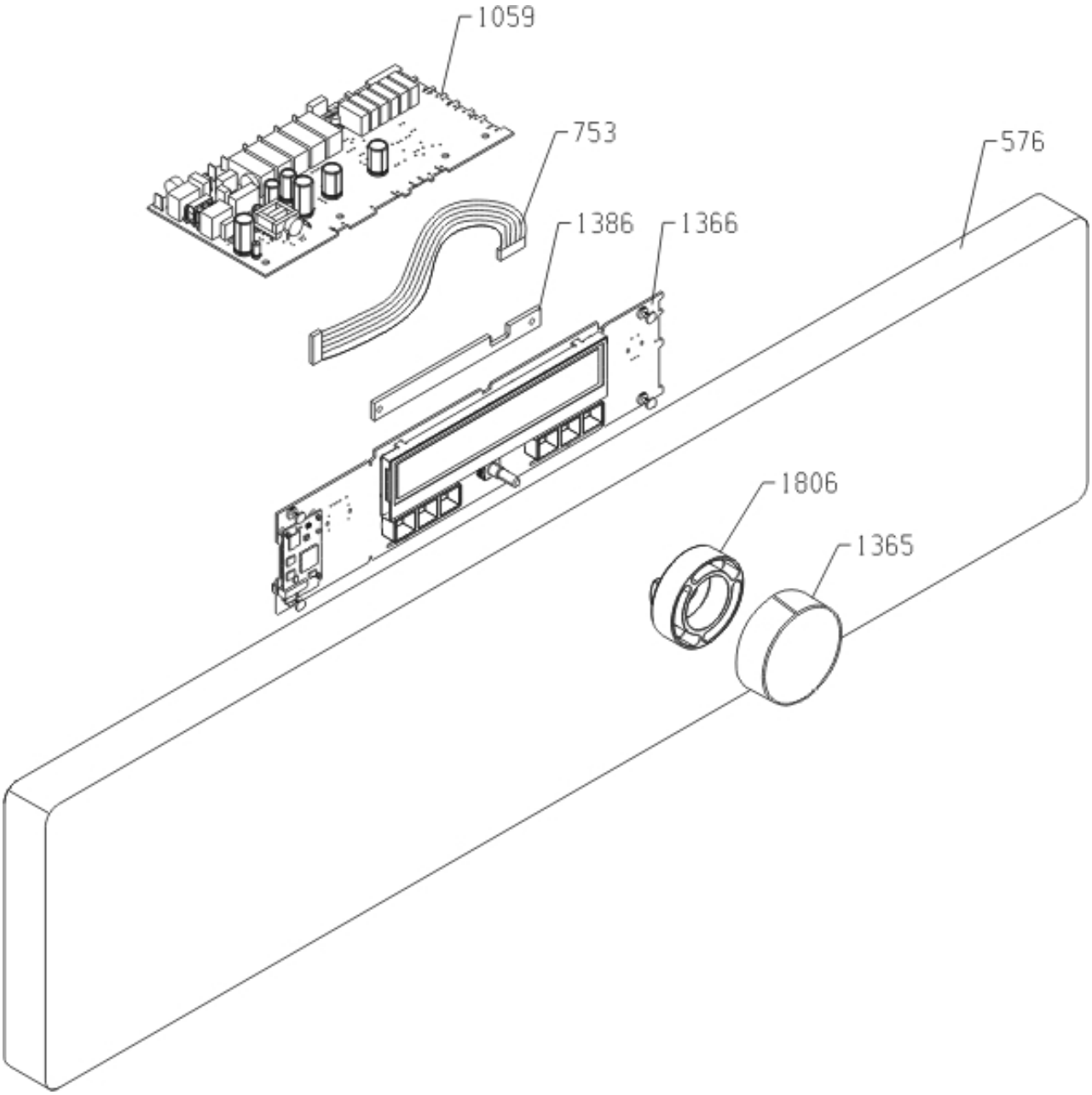

015040

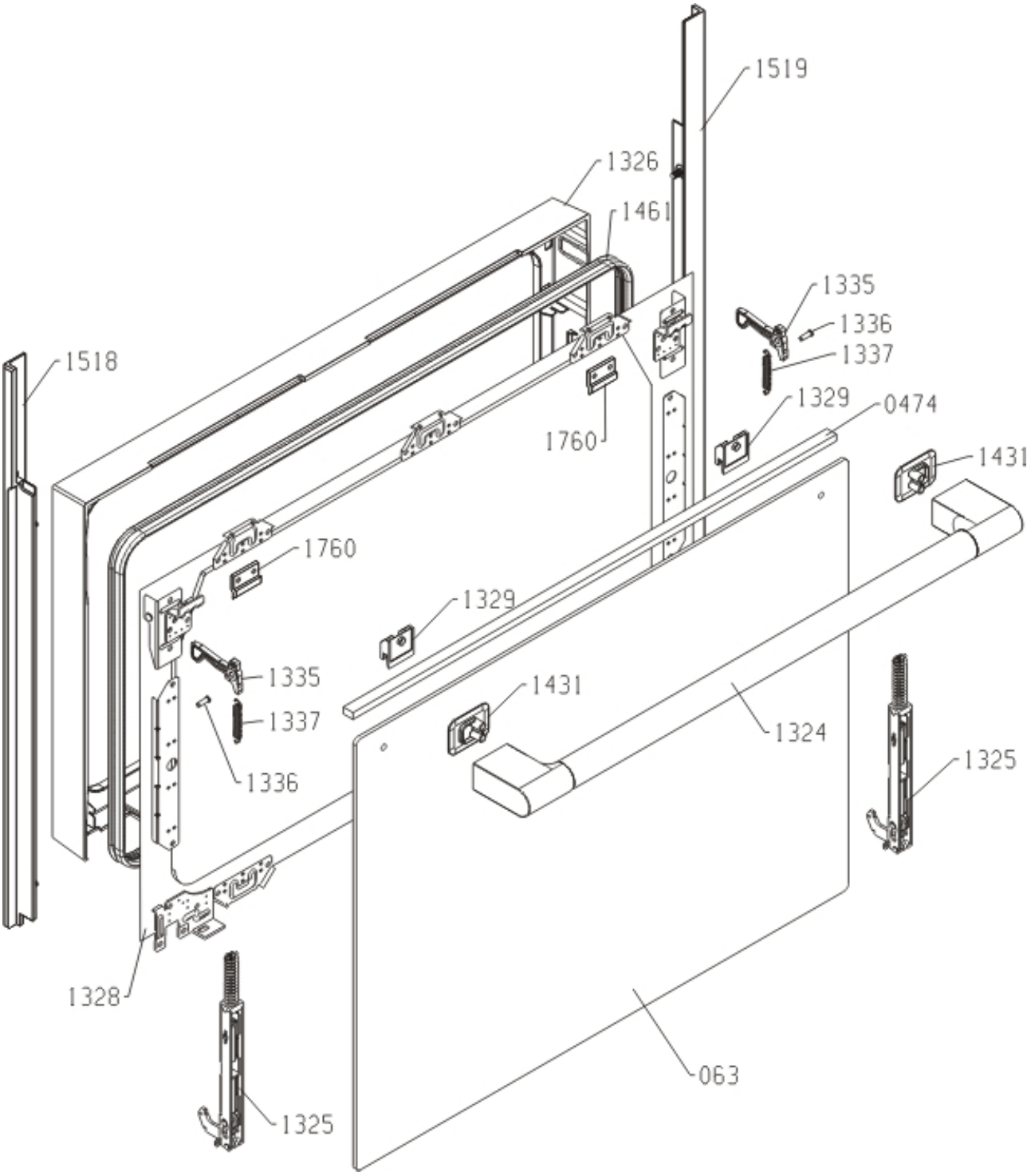
1519
1326
1461
1335
1336
1337
1518
1329
0474
1760
1431
1760
1329
1335
1337
1336
1431
1324
1325
1328
063
1325

016006

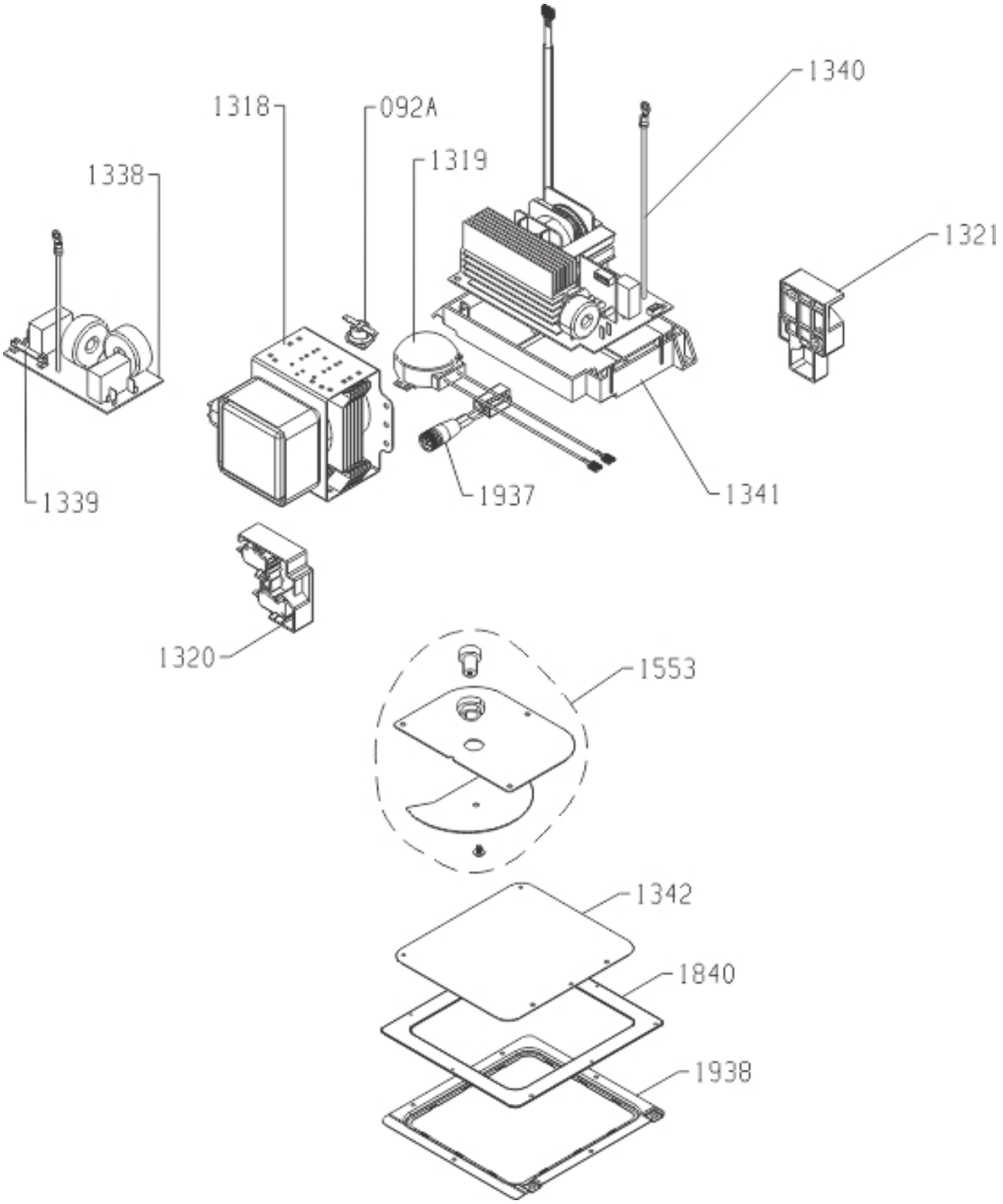
1340
1318
092A
1319
1338
1321
1339
1937
1341
1320
1553
1342
1840
1938

017041

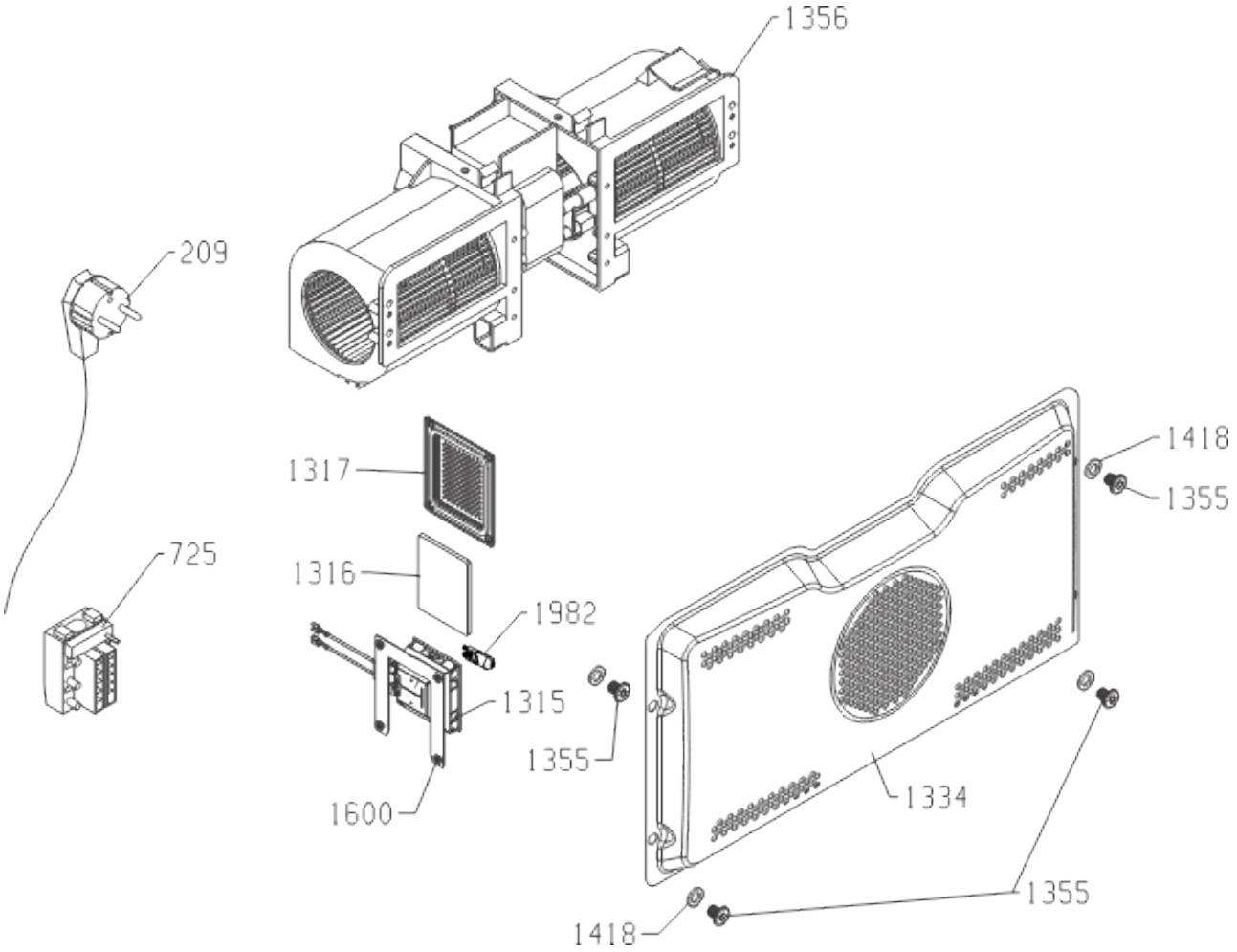
1356
209
1317
1418
1355
725
1316
1982
1315
1355
1334
1600
1355
1418