A

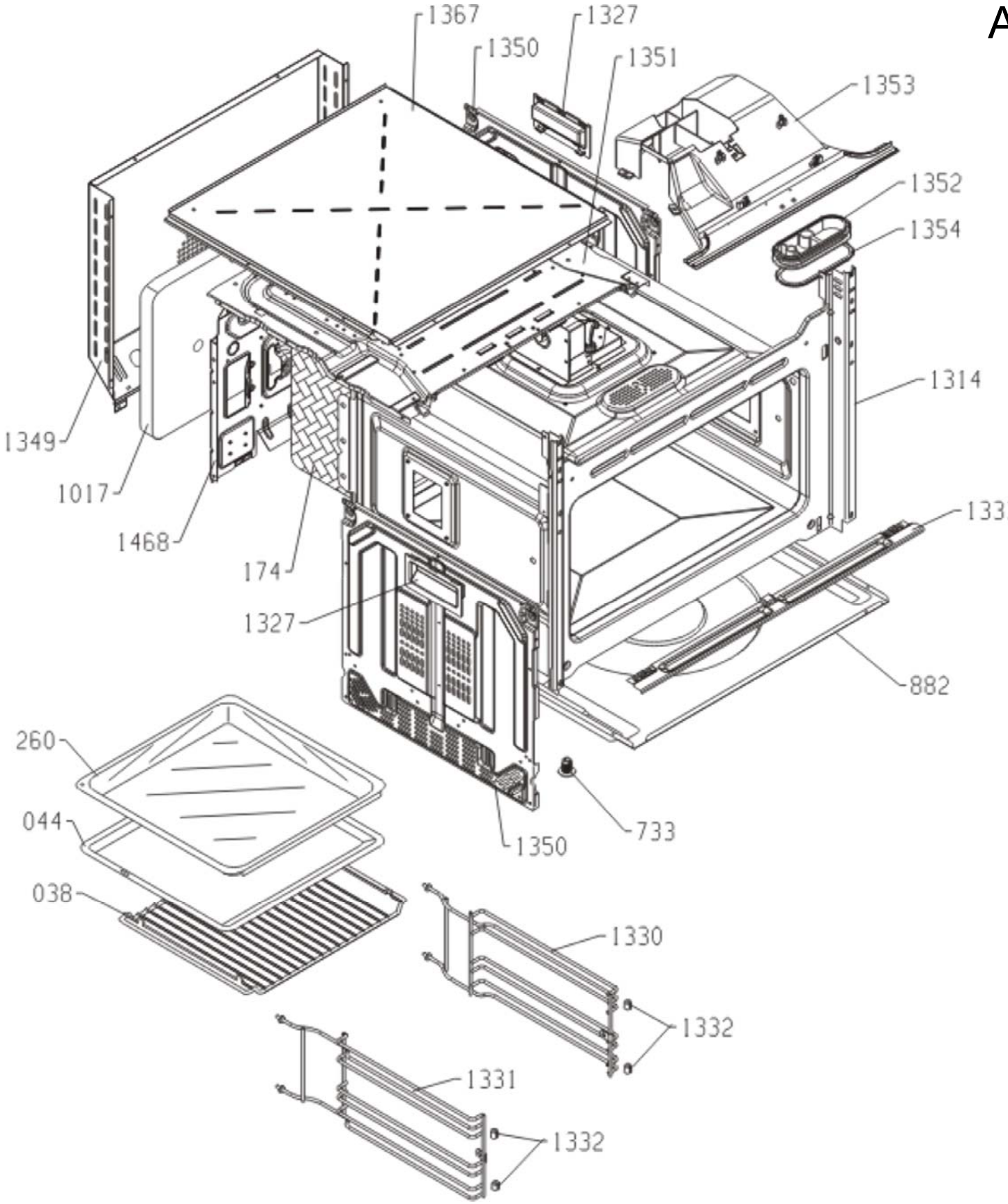
1367
1327
1350
1351
1353
1352
1354
1314
1349
1017
1468
174
1327
1333
882
260
044
038
1350
733
1330
1332
1331
1332

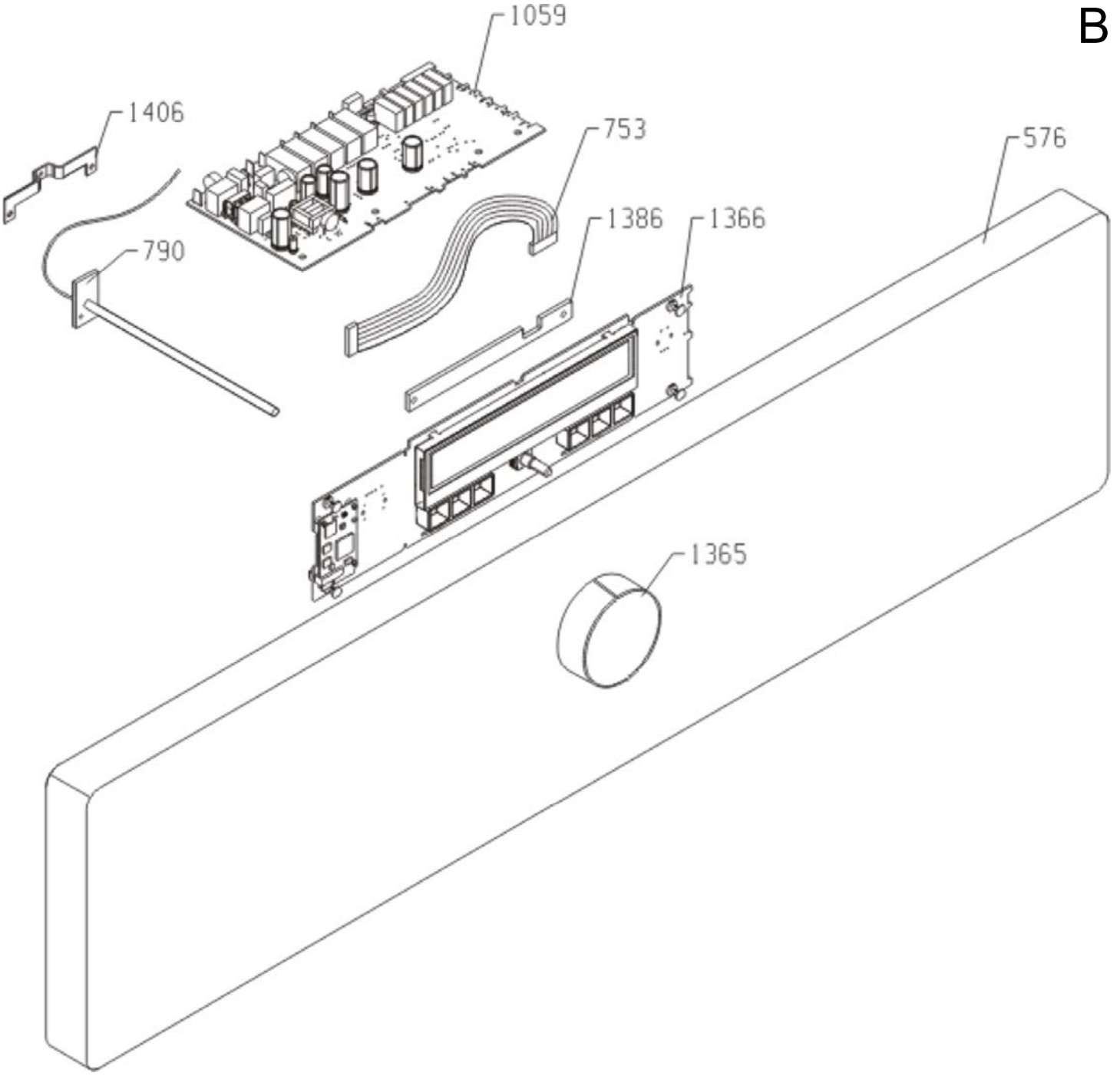
B
1059
1406
753
576
1386
1366
790
1365

C

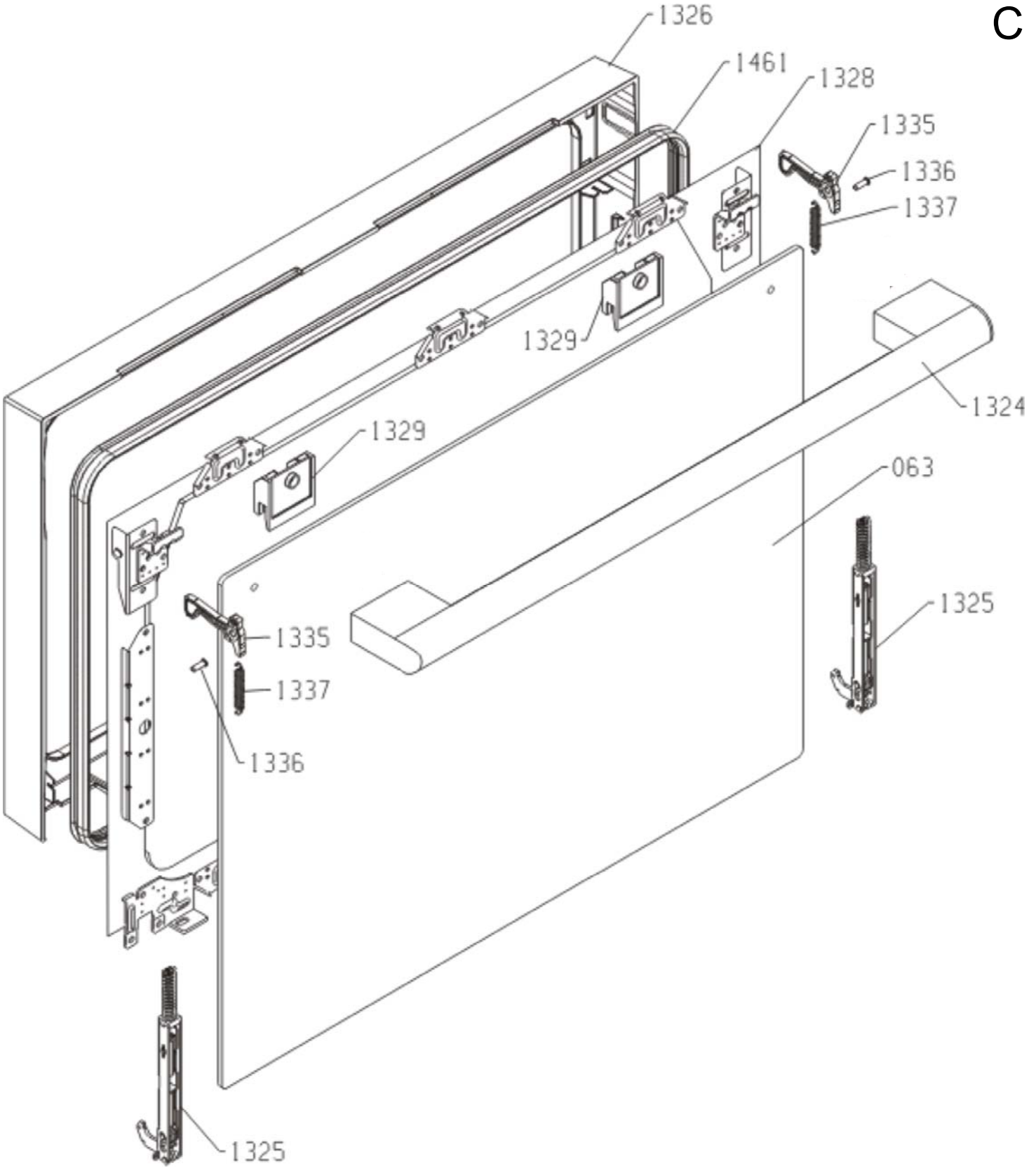
1326
1461
1328
1335
1336
1337
1329
1324
1329
063
1325
1335
1337
1336
1325

D

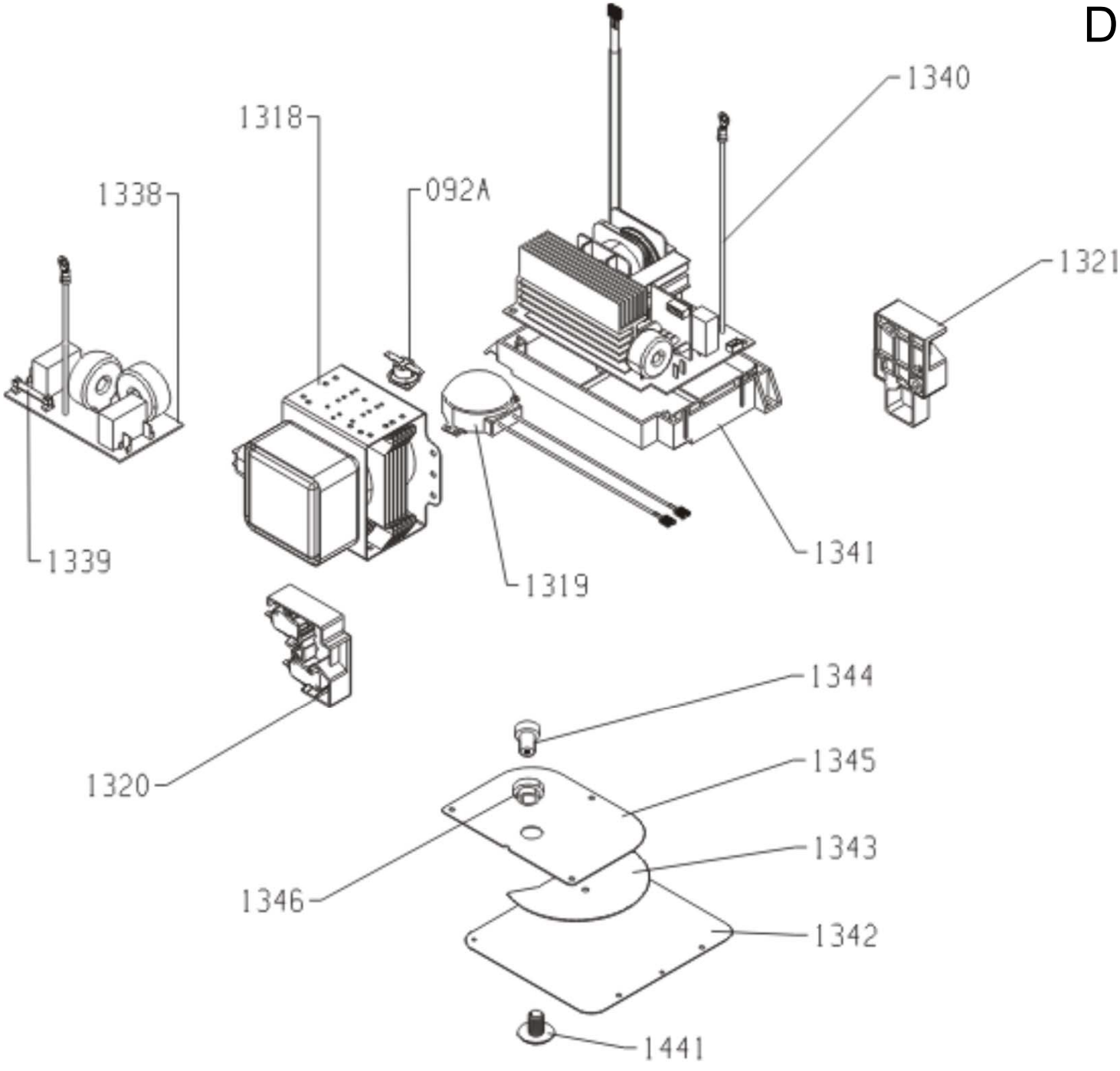
1340
1318
1338
092A
1321
1339
1319
1341
1344
1320
1345
1343
1346
1342
1441

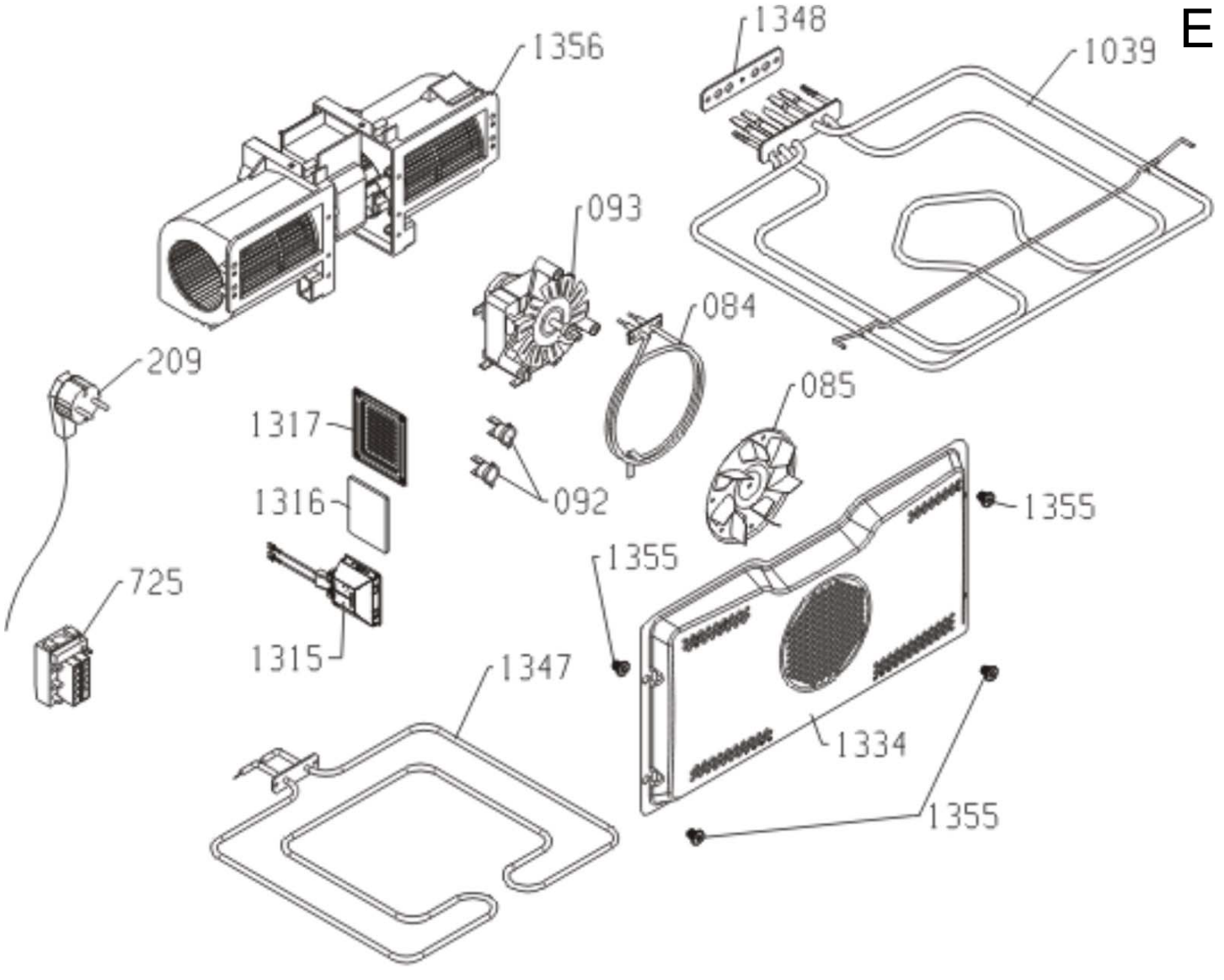
E
1348
1356
1039
093
084
209
085
1317
092
1316
1355
1355
725
1315
1347
1334
1355