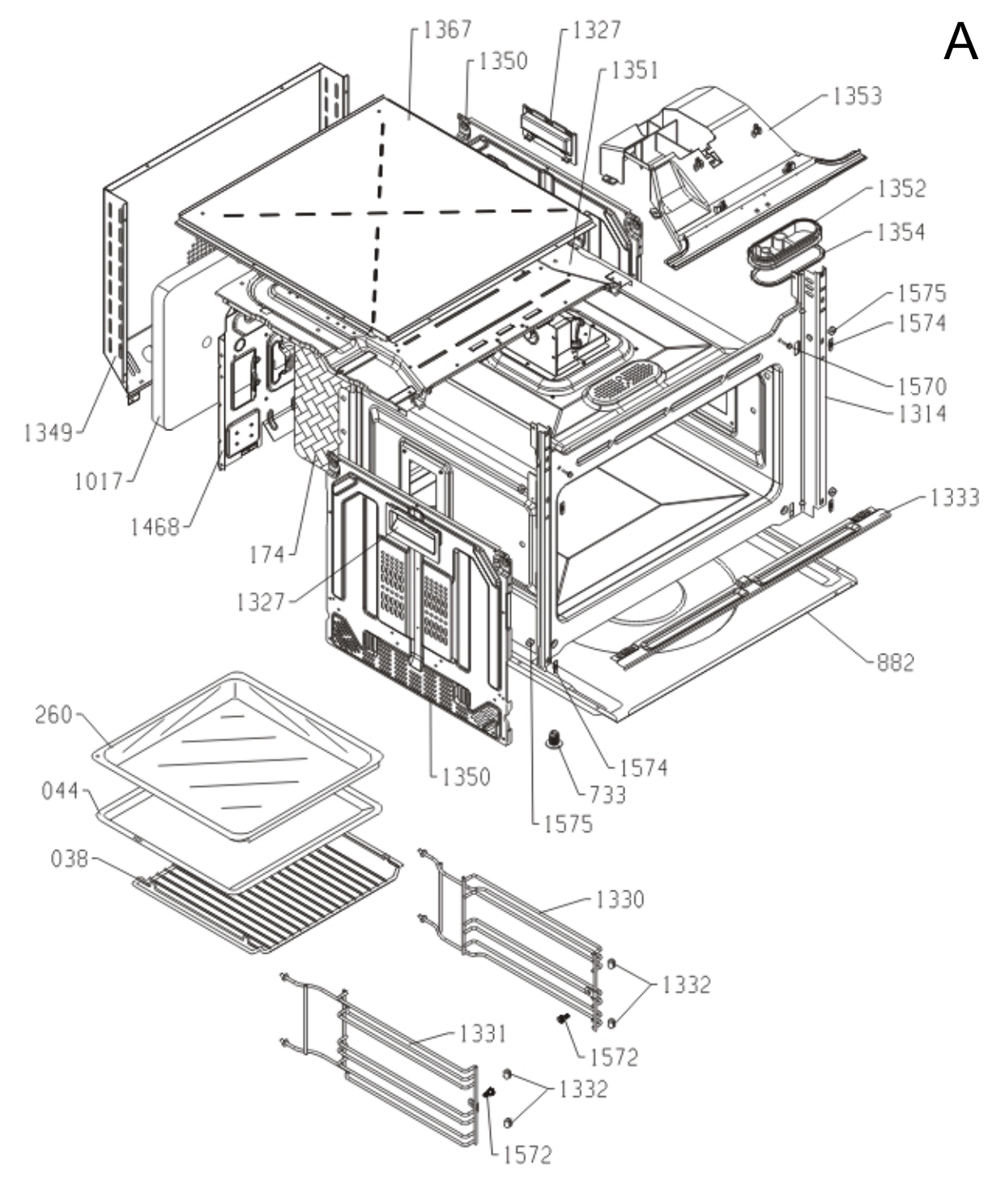
A
1367
1327
1350
1351
1353
1352
1354
1575
1574
1570
1314
1349
1017
1468
174
1327
1333
882
260
044
038
1350
1574
733
1575
1330
1332
1331
1572
1332
1572

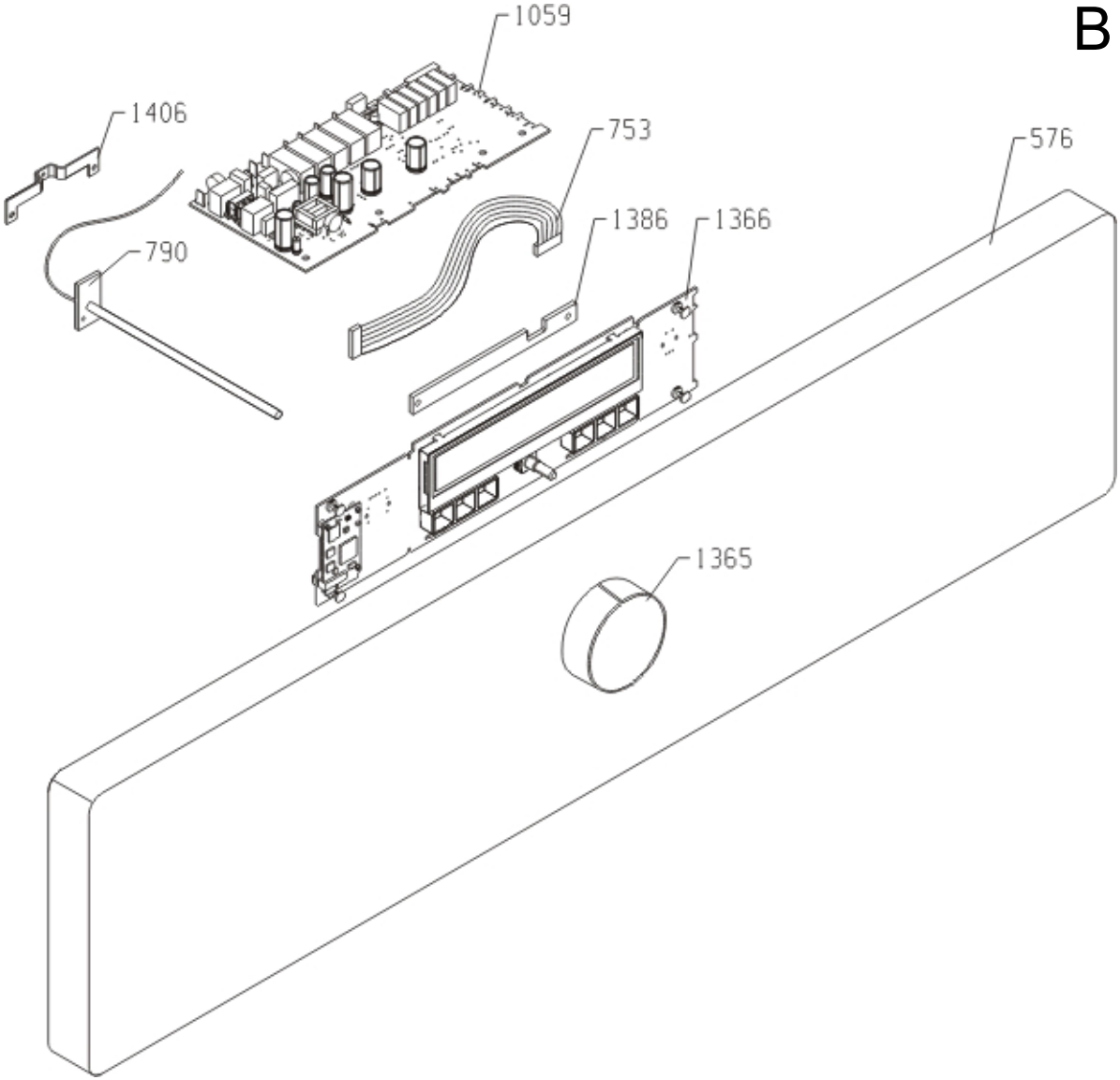
B
1059
1406
753
576
1386
1366
790
1365

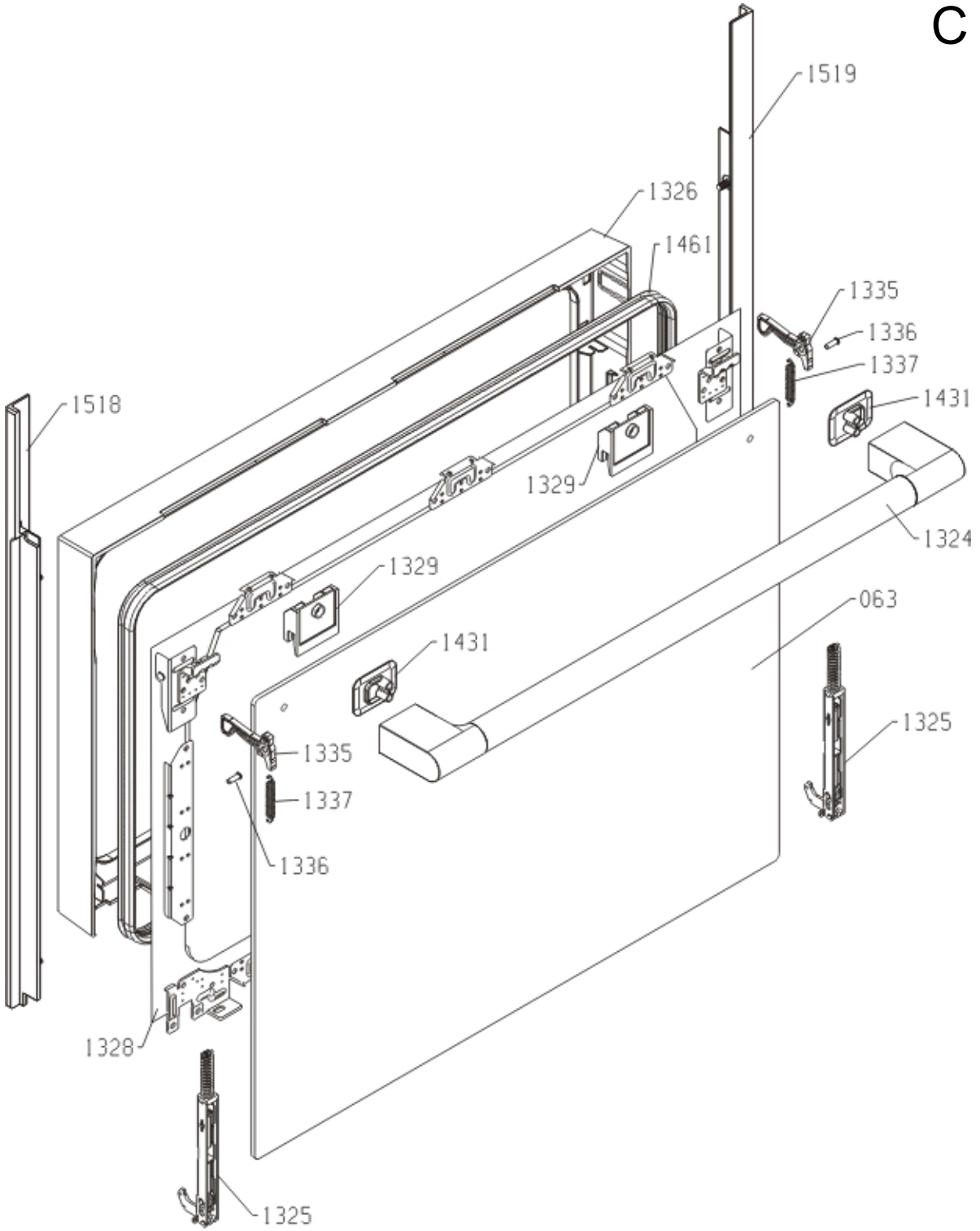
C
1519
1326
1461
1335
1336
1337
1431
1518
1329
1324
1329
063
1431
1325
1335
1337
1336
1328
1325

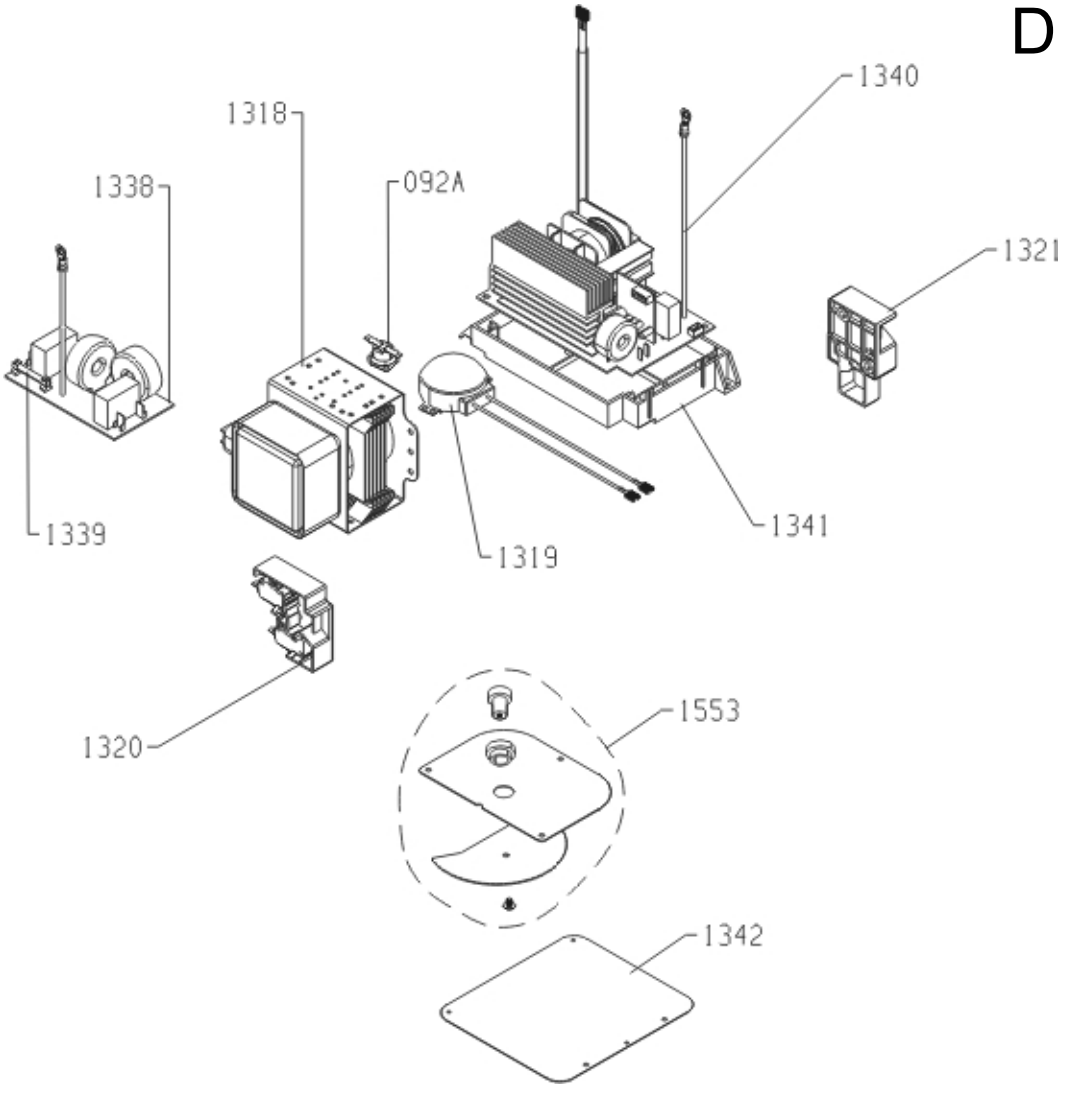
D
1340
1318
1338
092A
1321
1339
1319
1341
1320
1553
1342

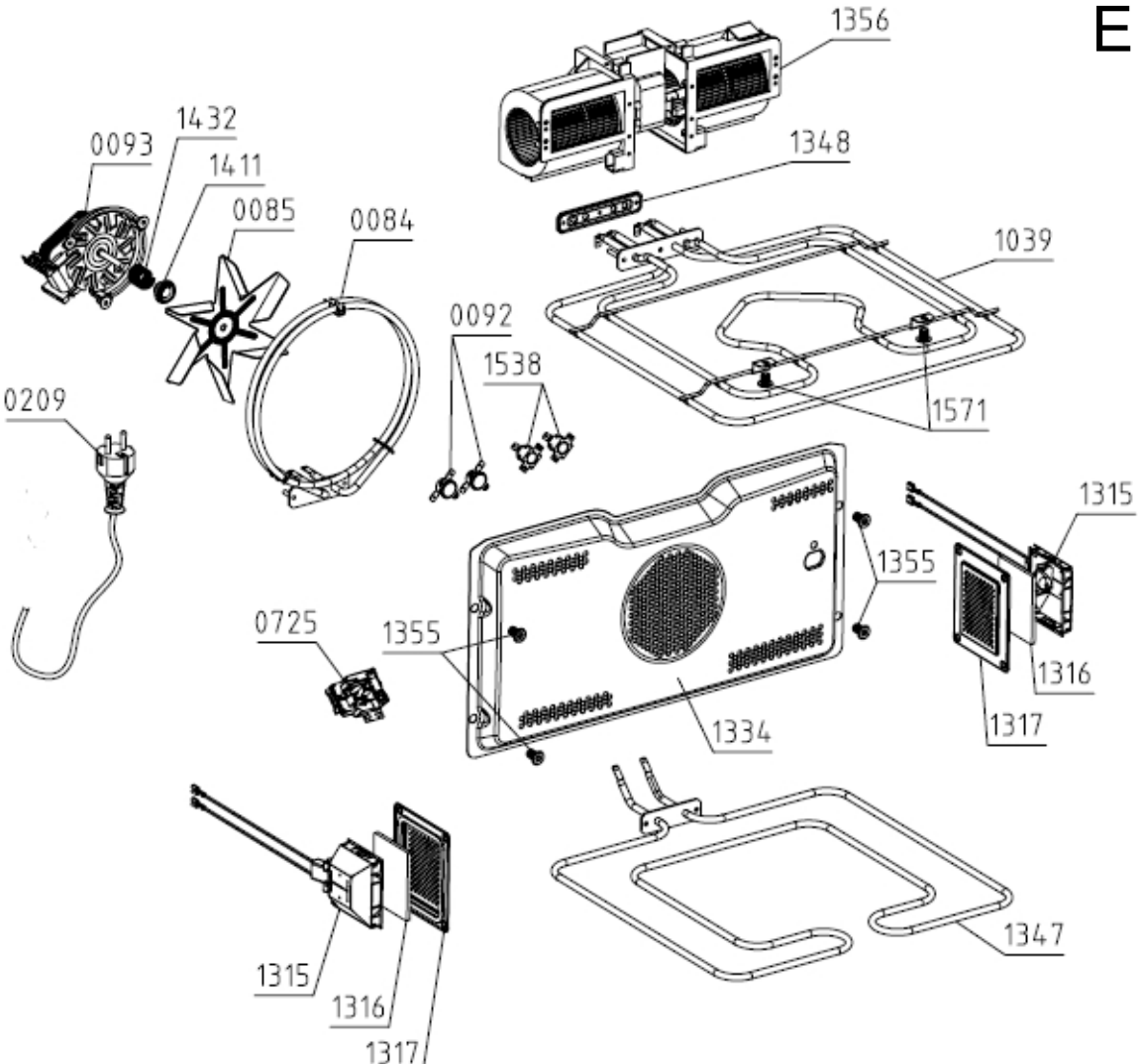
E
1356
1348
1039
1571
0093
1432
1411
0085
0084
0092
1538
0209
1315
1355
1316
1317
0725
1355
1334
1315
1316
1317
1347