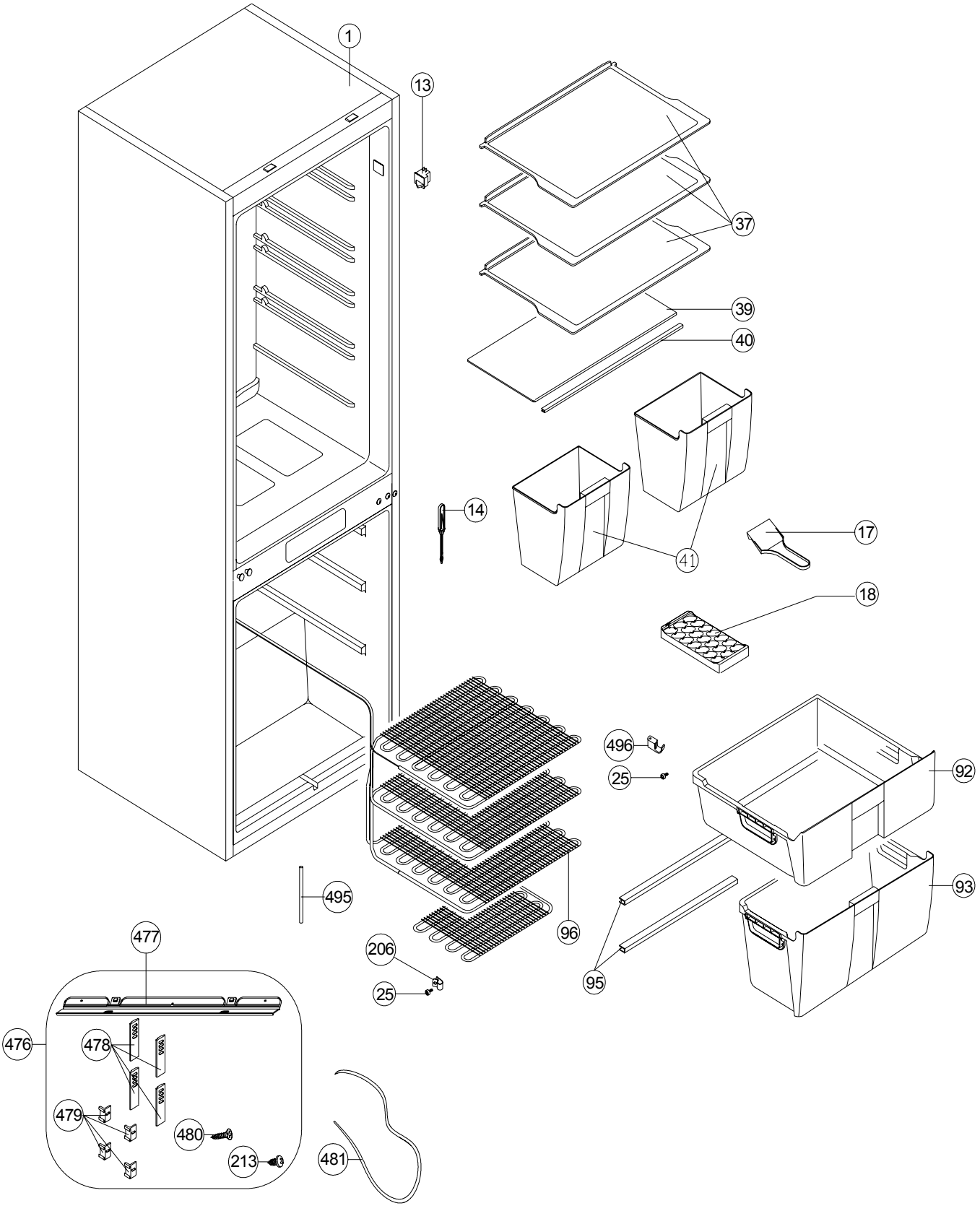
1
13
37
39
40
14
41
17
18
496
25
92
93
495
96
95
206
25
477
476
478
479
480
213
481

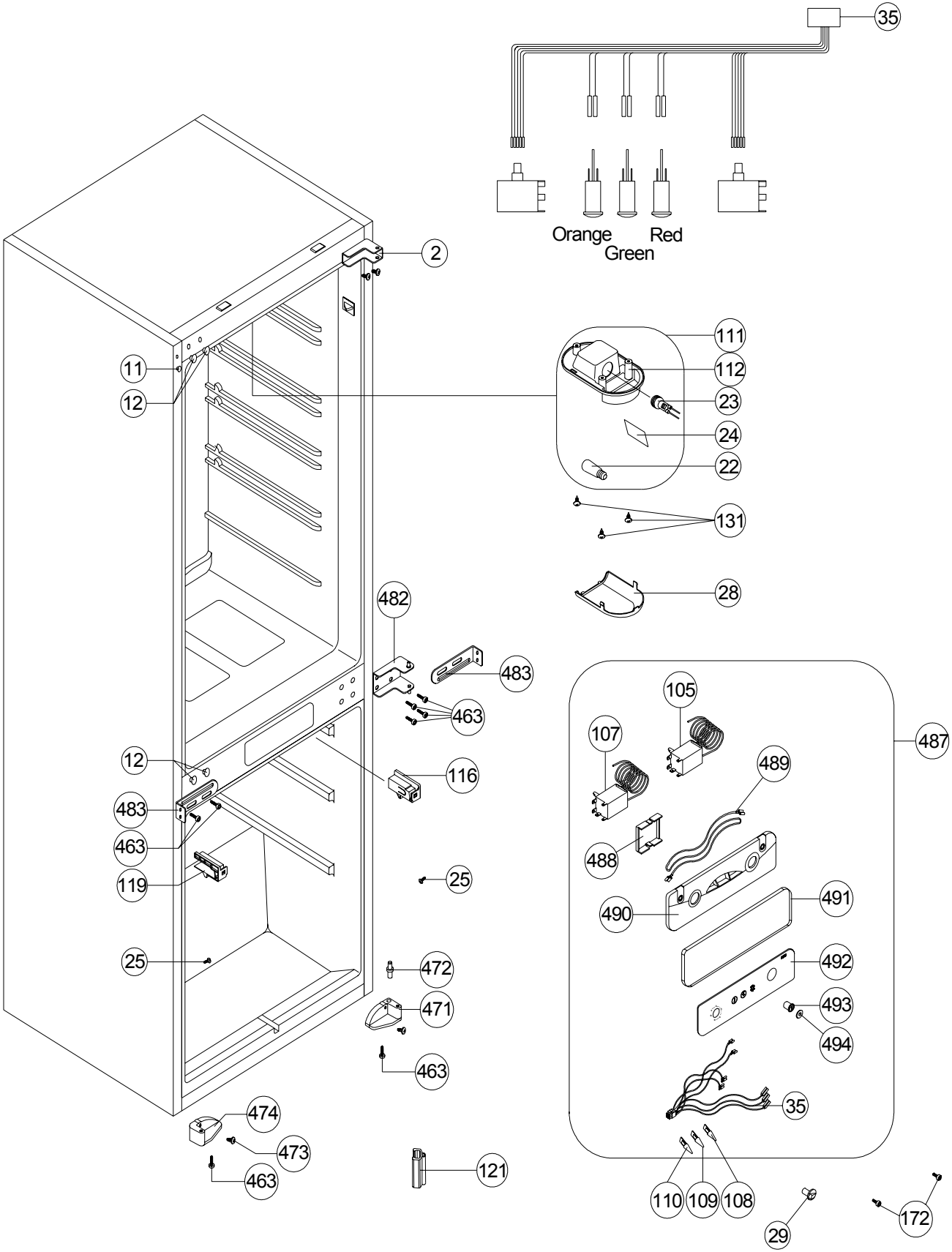
35
Orange
Red
Green
2
11
12
111
112
23
24
22
131
28
482
483
463
12
116
483
463
119
25
25
472
471
463
474
473
463
121
487
105
107
489
488
490
491
492
493
494
35
110
109
108
29
172

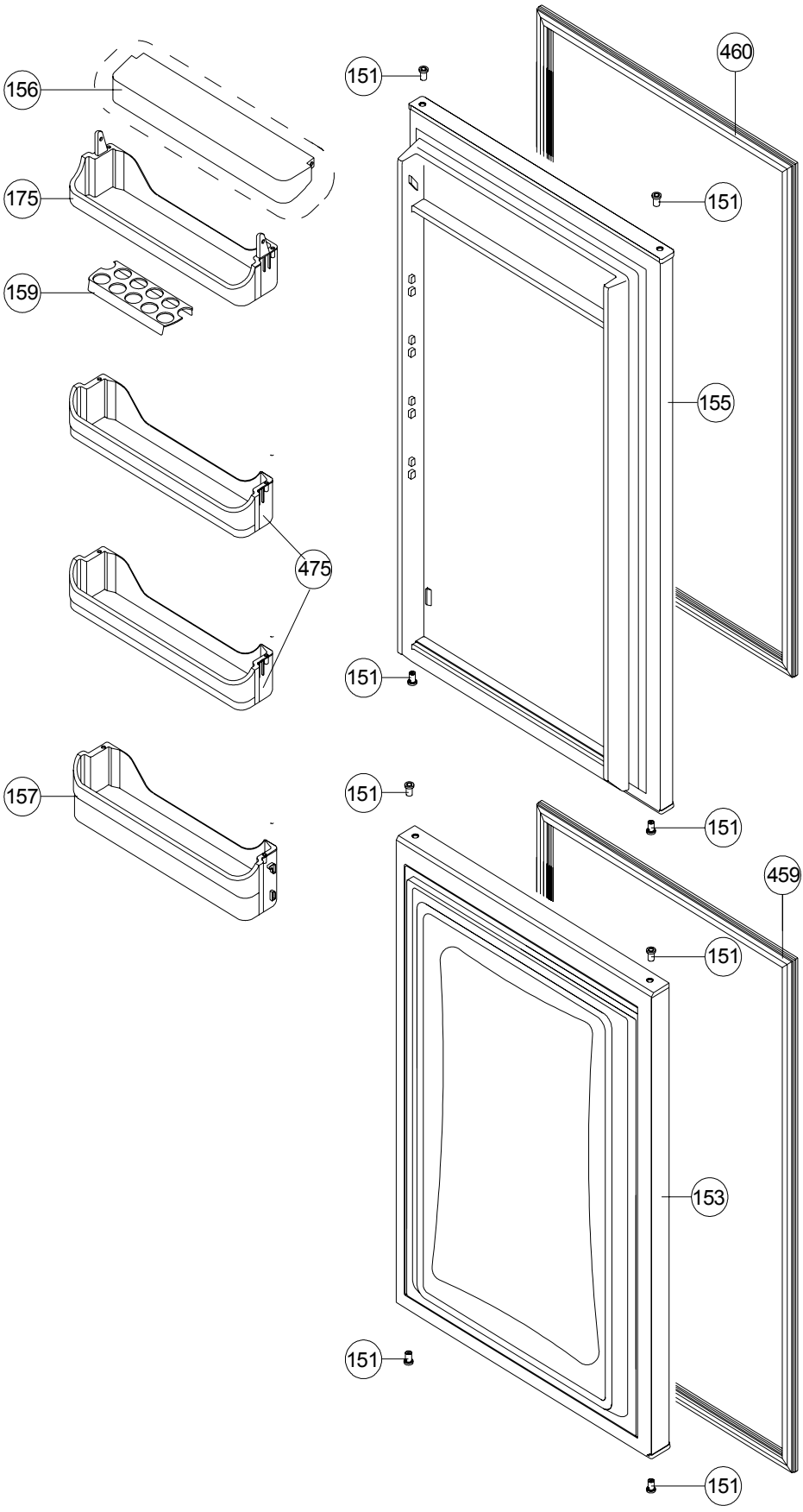
156
175
159
475
157
151
460
151
155
151
151
151
459
151
153
151
151

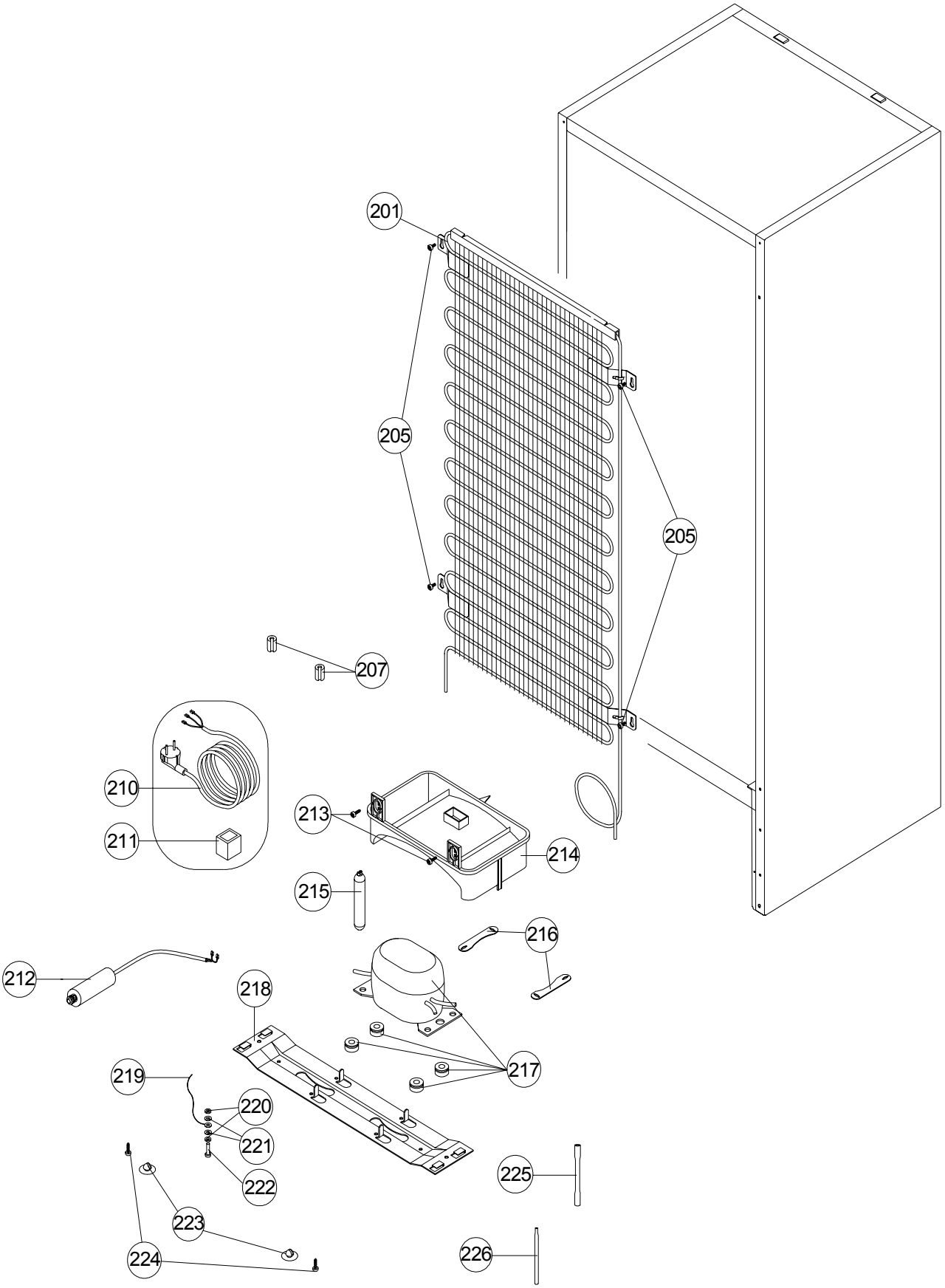
201
205
205
207
210
211
213
214
215
216
212
218
217
219
220
221
222
225
223
224
226