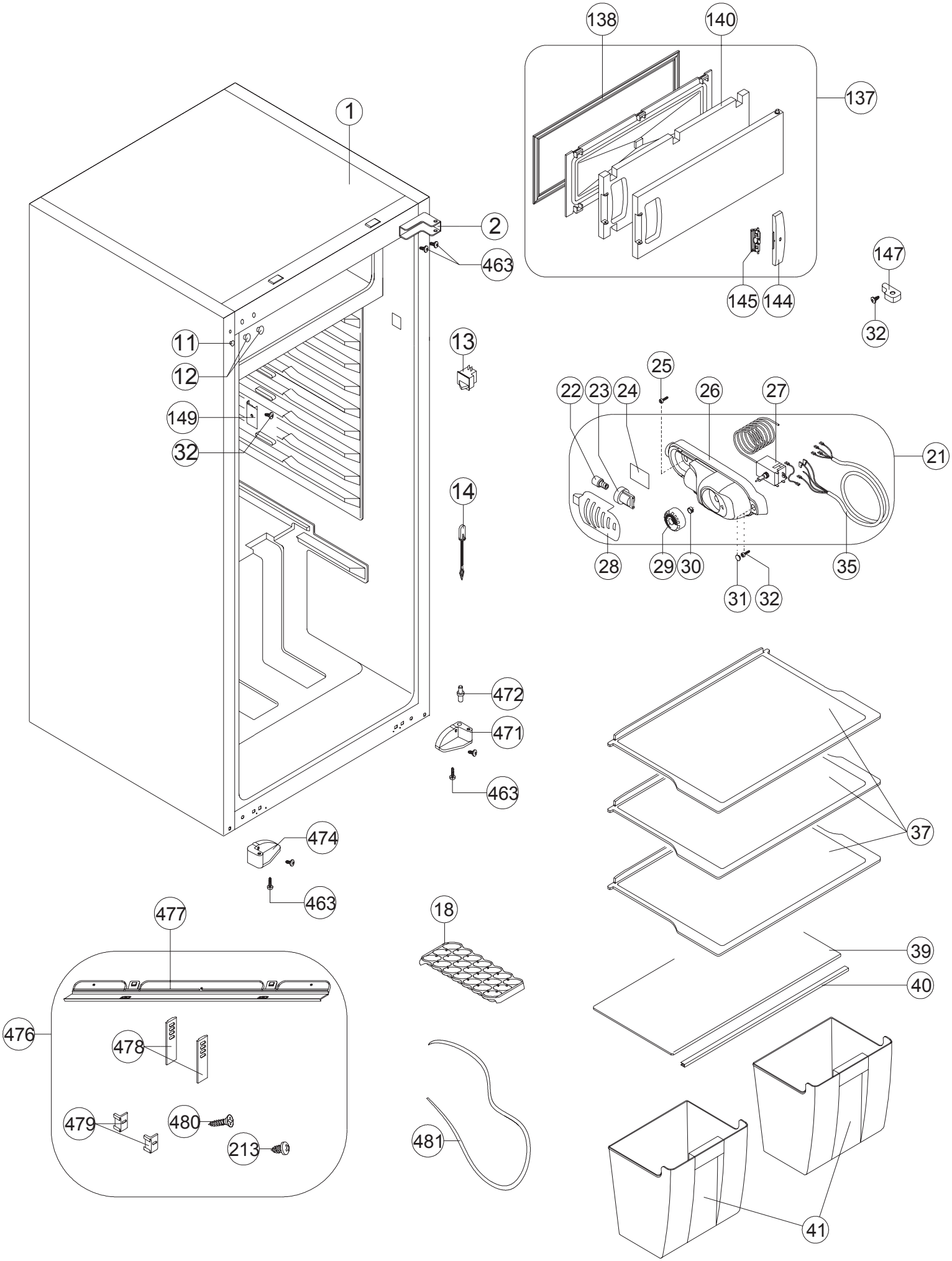
138
140
137
1
2
463
147
145
144
32
11
12
13
25
22
23
24
26
27
21
149
32
14
28
29
30
35
31
32
472
471
463
37
474
463
477
18
39
40
476
478
479
480
213
481
41

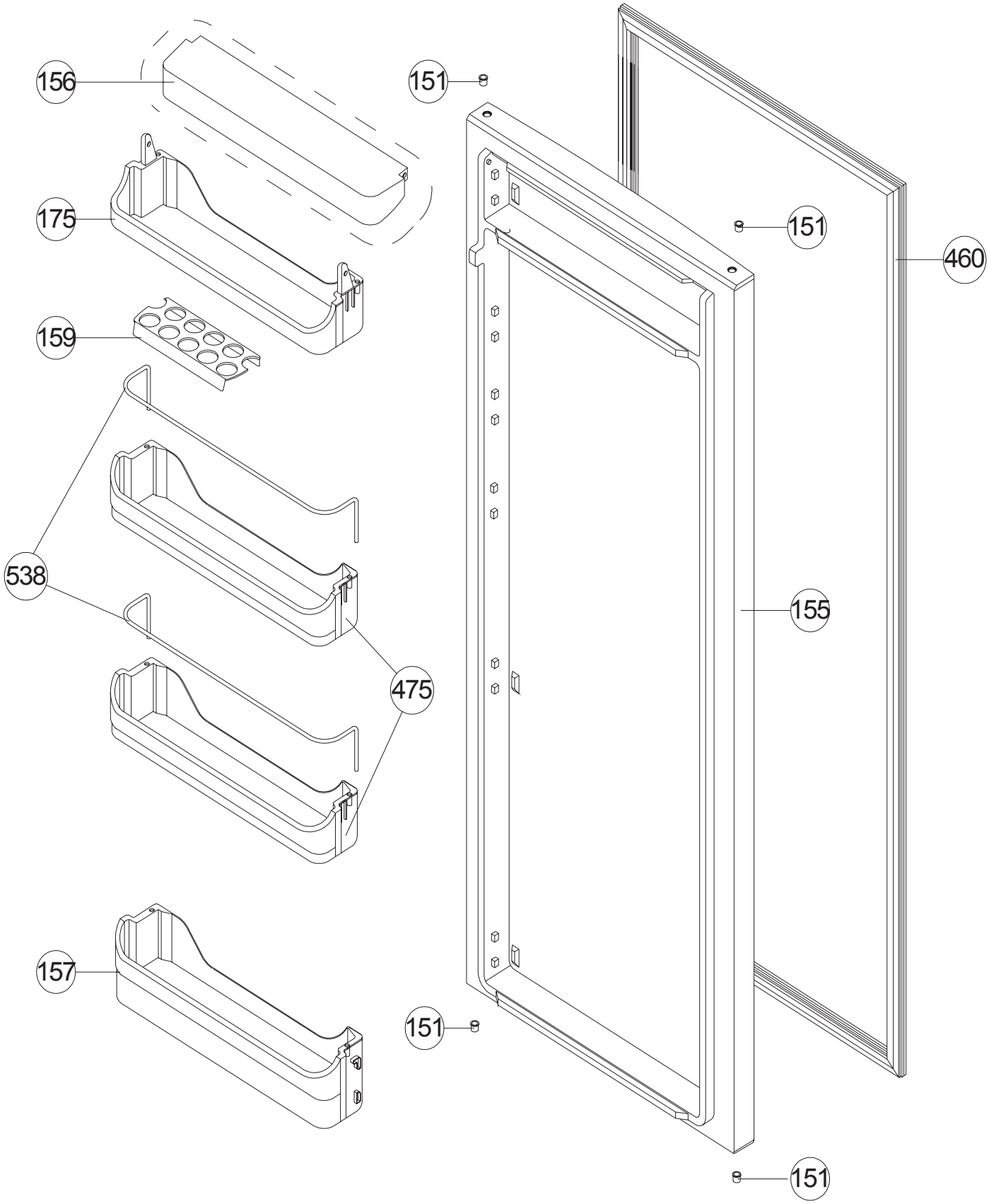
156
151
175
151
460
159
538
155
475
157
151
151

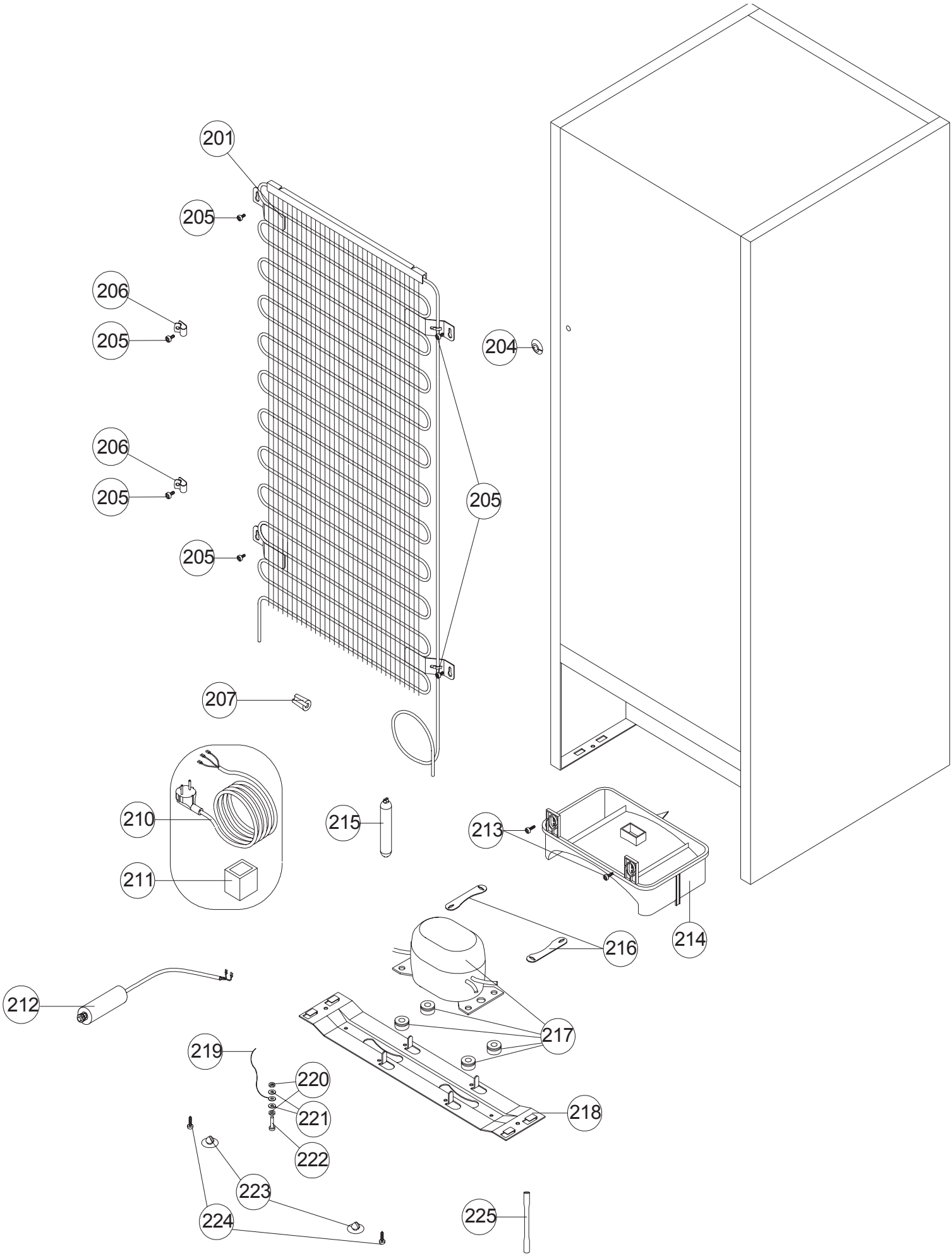
201
205
206
205
204
206
205
205
205
207
210
211
215
213
214
216
212
217
219
220
221
222
218
223
224
225