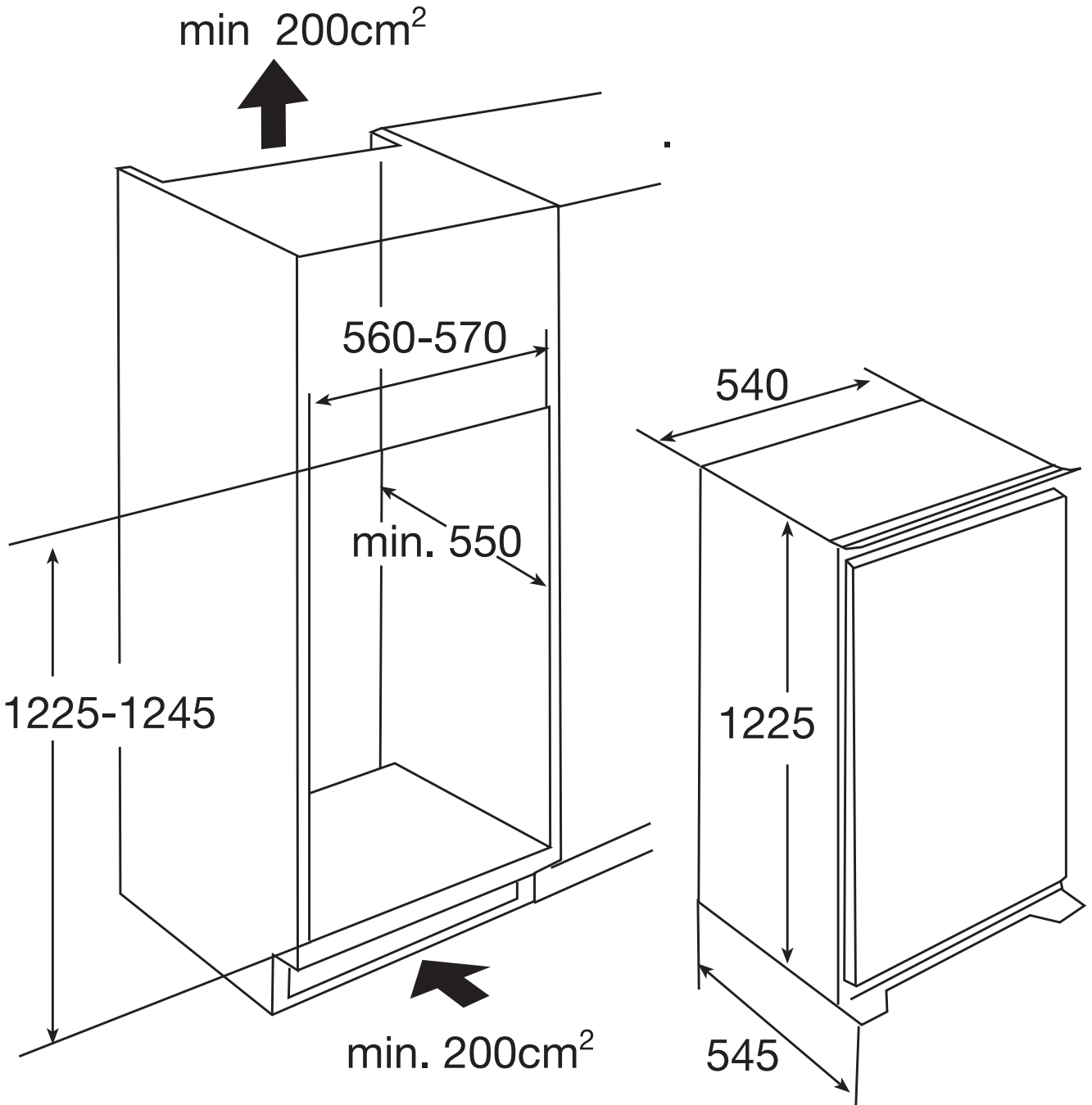
min 200cm²
560-570
min. 550
1225-1245
min. 200cm²
540
1225
545