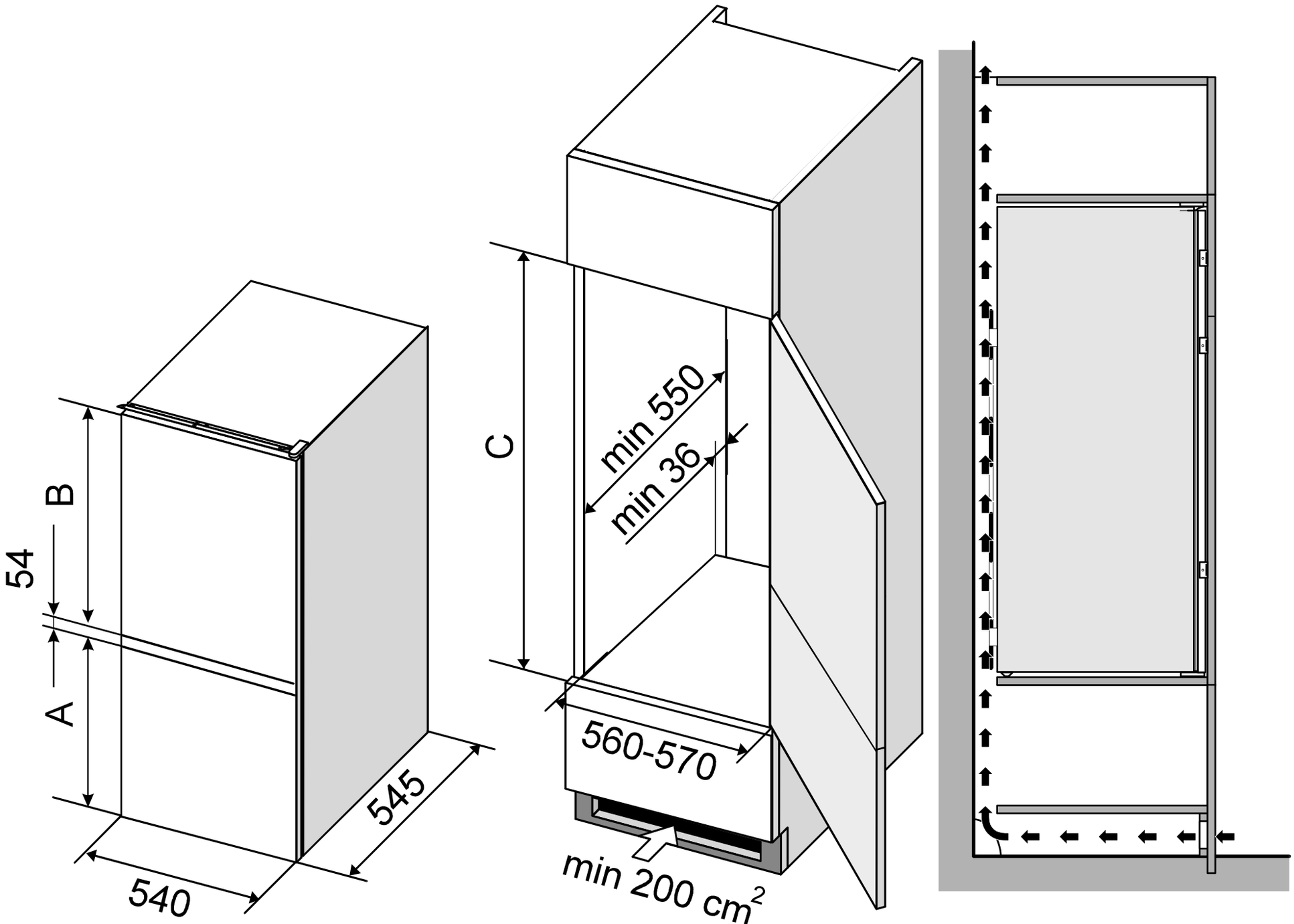A (mm)	B (mm)	C (mm)
653	1033	1775-1780