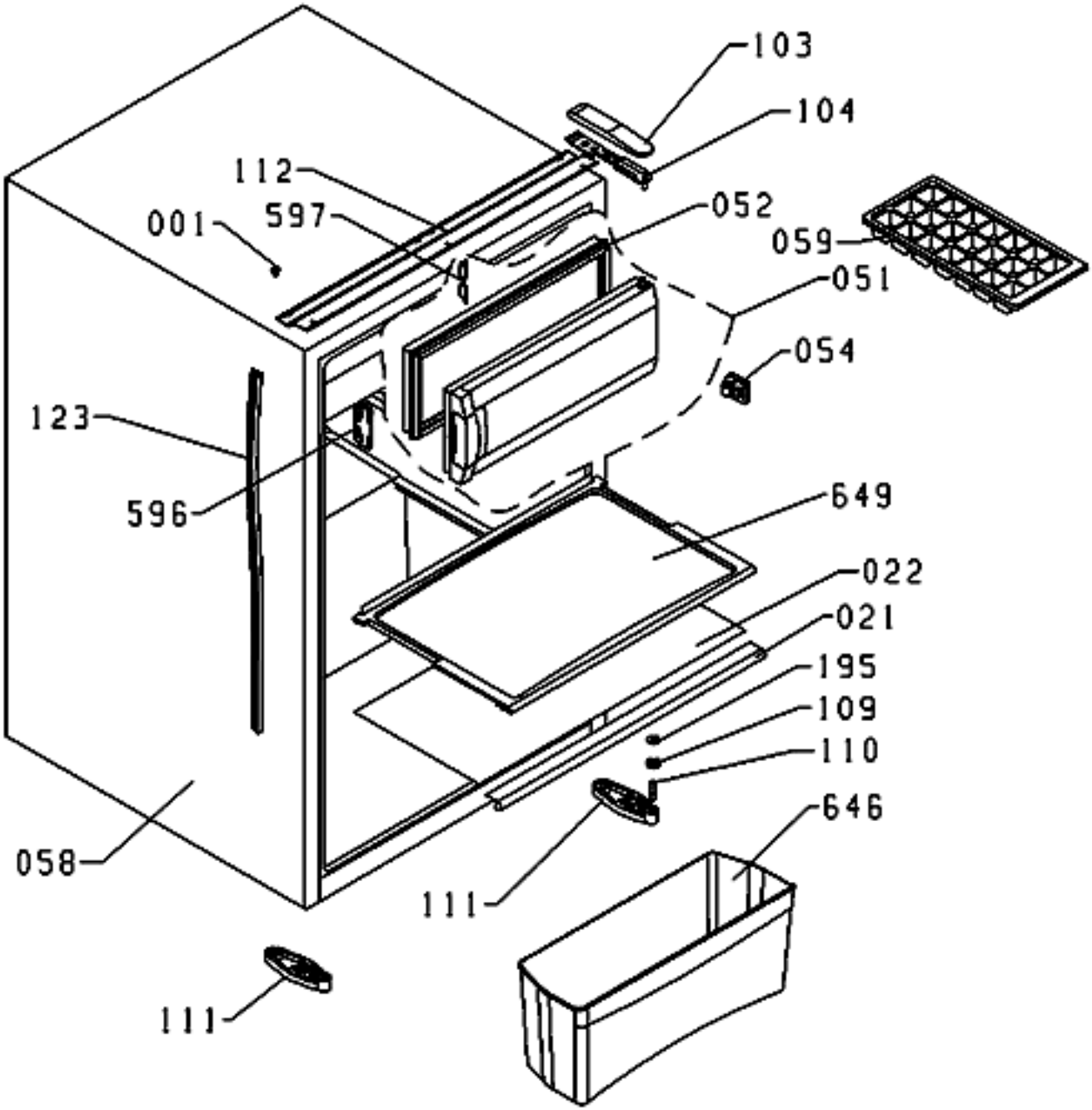
103
104
112
597
001
052
059
051
054
123
596
649
022
021
195
109
110
646
058
111
111

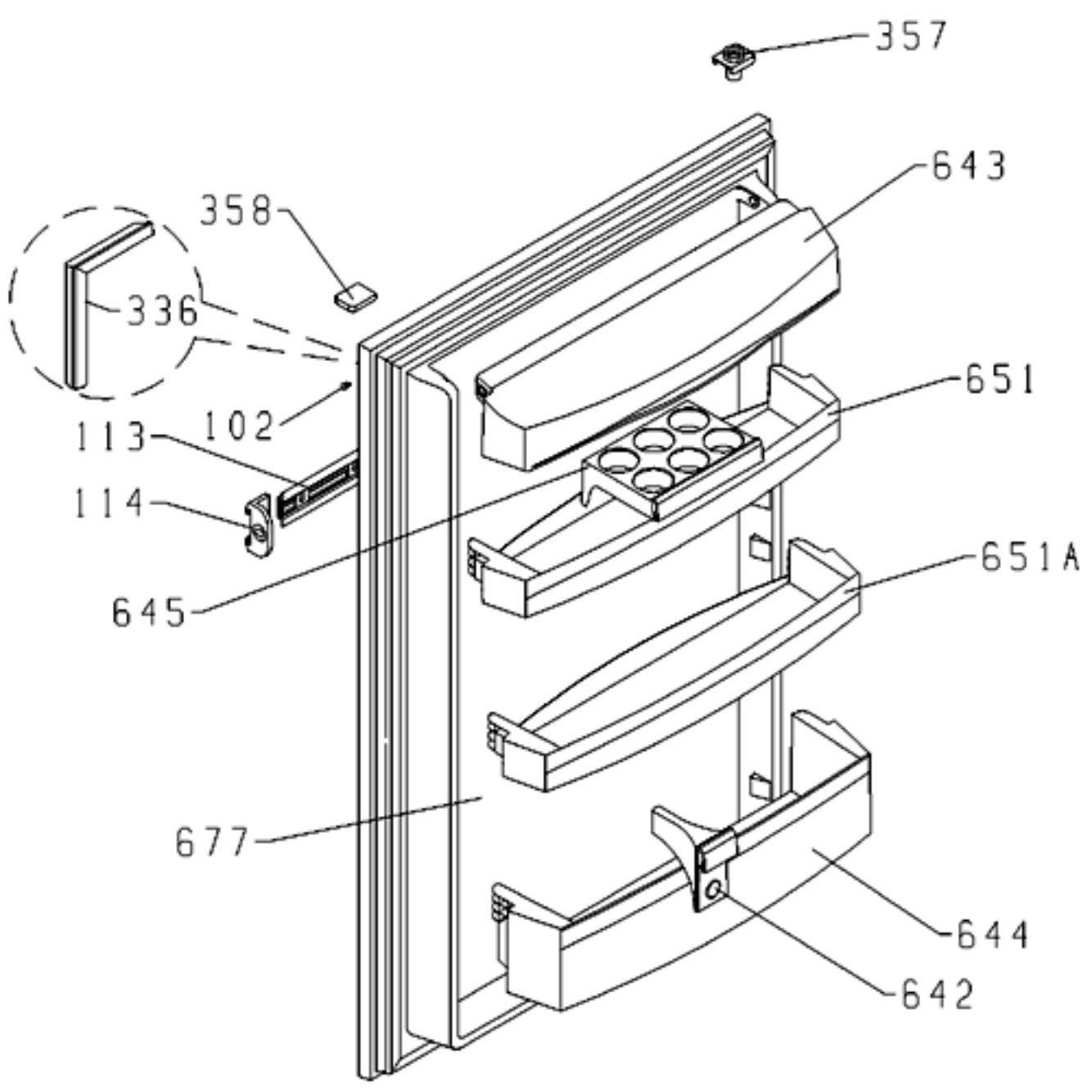
357
643
358
336
651
102
113
114
651A
645
677
644
642

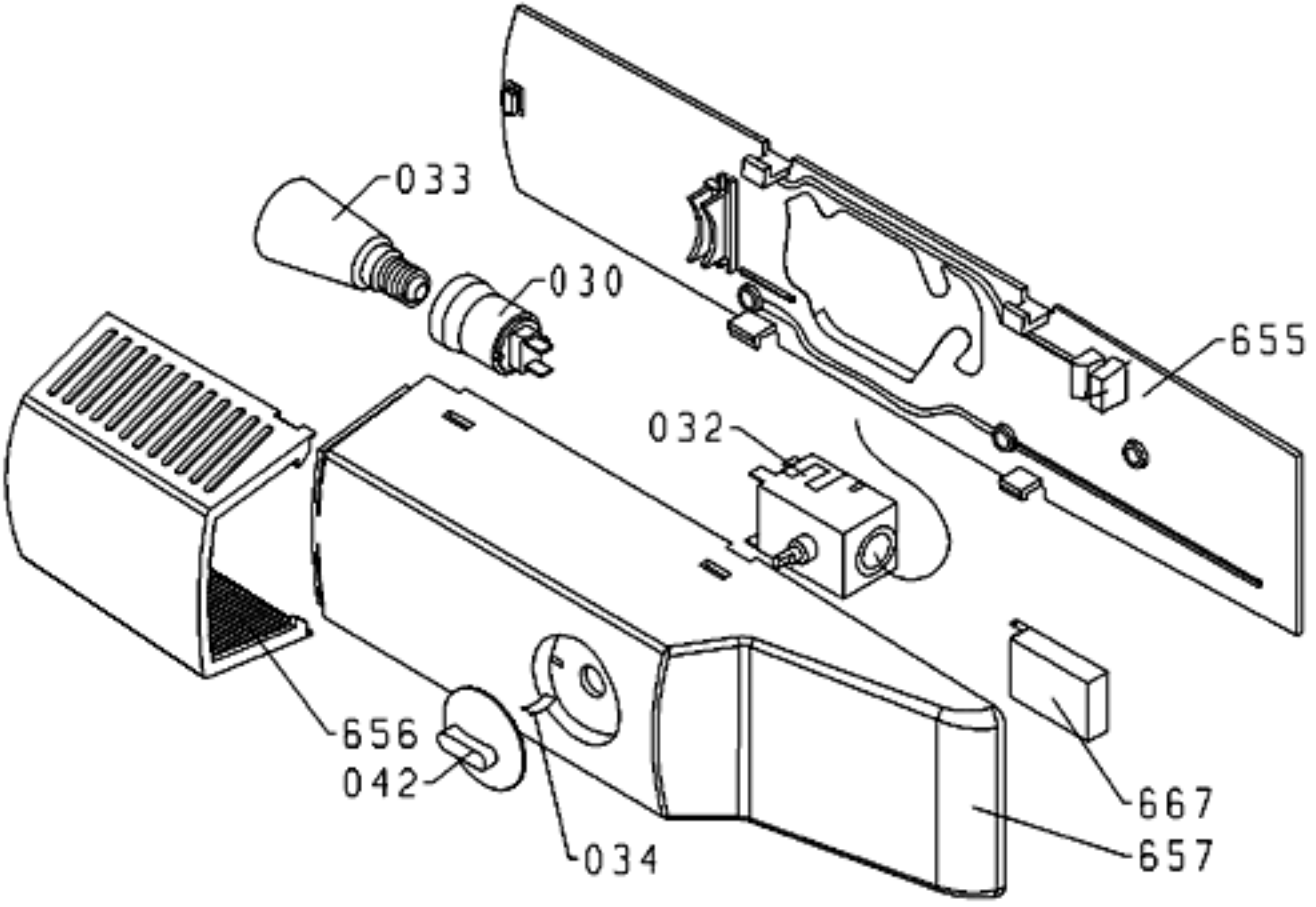
033
030
655
032
656
042
034
667
657

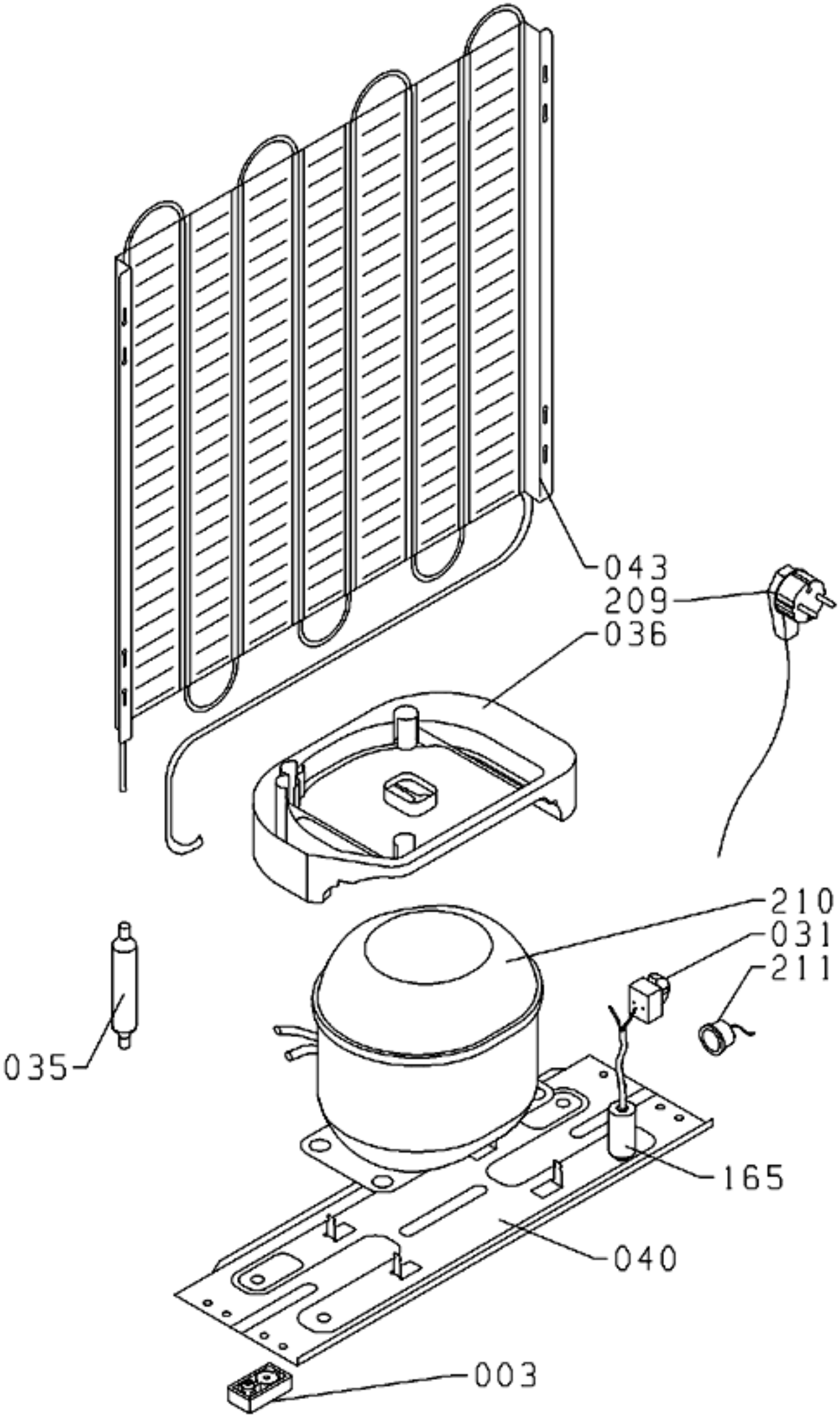
043
209
036
210
031
211
035
165
040
003