Pelgrim

Handleiding Afwasmachine
Manual Dishwasher
Notice d’utilisation Lave-vaisselle
Anleitung Geschirrspüler

GVW 555 - 565 - 920 - 925 - 930 - 935 - 950 - 955 - 965

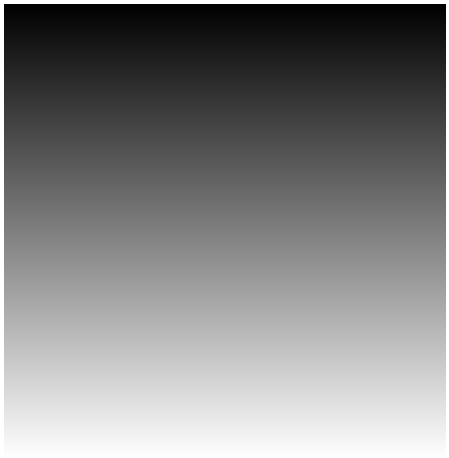

NEDERLANDS	Gebruiksaanwijzing	Pagina 1
ENGLISH	Instructions for use	Page 9
FRANÇAIS	Mode d'emploi	Page 18
DEUTSCH	Gebrauchsanweisung	Seite 26

Pelgrim

Doelmatig en Stijlvol

Telefoon afdeling service en onderdelen:

Pelgrim service: Tel. 0900-55 50 003

Fax: +31 (0)26-88 21 333

Numéro de téléphone du service après-vente et des pièces détachées:

Pelgrim S.A. Belgique

Zone Industrielle, Keerstraat 1

B-9420 Erpe Mere

Tél.: (053) 80 62 08

Fax: (053) 80 60 57

GEBRUIKSAANWIJZING

VOOR HET GEBRUIK VAN DE AFWASMACHINE/ AANSLUITINGEN

ALGEMENE VOORZORGSMAATREGELEN EN ADVIEZEN

HET ZOUTRESERVOIR VULLEN

HET DOSEERBAKJE VAN HET SPOELGLANSMIDDEL VULLEN

HET DOSEERBAKJE VAN HET AFWASMIDDEL VULLEN

REINIGING EN ONDERHOUD

VOOR HET GEBRUIK VAN DE AFWASMACHINE/ AANSLUITINGEN

1. **Verwijderen van de verpakking en controles:**
   Controleer, nadat u de verpakking heeft verwijderd, of de afwasmachine tijdens het transport niet beschadigd is en of de deur perfect sluit. Wend u in geval van twijfel tot een vakman of tot de verkoper.
- Het verpakkingsmateriaal (plastic zakken enz.) moet buiten het bereik van kinderen gehouden worden, want het zou een bron van gevaren kunnen vormen.
- De goede werking van de afwasmachine is in de fabriek getest.
  Na deze test kunnen enige lichte watervlekken overblijven die na de eerste afwasbeurt verdwijnen.

2. **Aansluiting op het elektriciteitsnet en op de waterleiding:**
   Alle aansluitingen op de waterleiding en op het elektriciteitsnet moeten worden uitgevoerd door gekwalificeerd personeel, aan de hand van de aanwijzingen van de fabrikant en conform de geldende plaatselijke veiligheidsvoorschriften (zie ook de bijgevoegde installatieaanwijzingen).
   Gebruik de afwasmachine uitsluitend in het huishouden en voor de doeleinden waarvoor ze bestemd is.

   Gebruik de afwasmachine niet als zij beschadigd is tijdens het transport. Wend u tot de Servicedienst of tot de verkoper

   (Zie de afzonderlijke installatieaanwijzingen)

3. **Toevoer en afvoer van het water:**
- Neem de geldende voorschriften van het waterleidingbedrijf in acht.
  Toevoerdruk van het water: 0,3 - 10 bar.
- Controleer of de watertoevoer- en afvoerslangen niet gevouwen of afgekneld zijn.
- Als de slangen niet lang genoeg zijn, wend u dan tot de Servicedienst of de verkoper.
- De toevoerslang moet veilig en hermetisch op de waterkraan worden aangesloten.
- De temperatuur van het toegevoerde water is afhankelijk van het model. Toevoerslang met de aanduiding “25° C Max”: maximumtemperatuur 25° C. Alle andere modellen: maximumtemperatuur 60° C.
- Verzeker u er op het moment van installatie van dat het afvoerwater zonder problemen weg kan stromen (verwijder indien nodig ook het de afsluitdop in de sifon van de wasbak).
- Bevestig de afvoerslang aan de sifon met een slangklem, zodat hij niet los kan raken.
  Alleen voor apparaten met waterstopsysteem: Als de aanwijzingen voor de installatie in acht worden genomen, kan het waterstopsysteem voorkomen dat er water uit de machine stroomt, dat schade zou kunnen aanrichten in uw woning.

4. **Elektrische aansluiting:**
- Neem de geldende normen van het elektriciteitsbedrijf in acht.
- De voedingsspanning staat vermeld op het plaatje dat rechts op de binnenkant van de deur is aangebracht.
- De aarding van het apparaat is wettelijk verplicht.
- Gebruik geen verlengsnoeren of meervoudige adapters.
- Haal de stekker uit het stopcontact voordat u onderhoudswerkzaamheden gaat verrichten.
- Als het nodig is moet de aansluitkabel met het net worden vervangen door een soortgelijk exemplaar, dat verkrijgbaar is bij de Servicedienst. De kabel dient te worden vervangen door een gespecialiseerd technicus.

  Waarschuwing op apparaten met LCD display:
  Na de installatie van het apparaat moet de aansluitstekker op elk willekeurig moment bereikbaar zijn.

- **Voor Oostenrijk:** als er een lekstroomschakelaar in serie met het apparaat wordt geschakeld, moet deze gevoelig zijn voor pulserende stroom.

ALGEMENE VOORZORGSMAATREGELEN EN ADVIEZEN

1. **Verpakking:**

   De verpakking is 100% recycleerbaar, zoals aangegeven door het kringloopsymbool ♺.

2. **Energie en water besparen:**

- Spoel de vaat niet af onder stromend water.
- Gebruik de vaatwasmachine steeds wanneer hij vol is, of selecteer, als er slechts **één** korf vol is, het vaatwasprogramma met halve belading/Multizone (indien beschikbaar).
- Als er milieuvriendelijke energiebronnen ter beschikking staan, zoals bijvoorbeeld verwarming met zonnepanelen, warmtepompen of centrale verwarming, dient de afwasmachine te worden aangesloten op de warmwaterleiding met een temperatuur van hoogstens 60° C. Verzeker u ervan dat de watertoevoerleiding van het juiste type is. Zie het hoofdstuk “Aansluitingen” in deze Gebruiksaanwijzing.

3. **Afdanken:**

   Het apparaat is vervaardigd van recycleerbaar materiaal. Bij het afdanken van de machine dienen de plaatselijke voorschriften voor afvalverwerking te worden gevolgd.
   Maak de afwasmachine in elk geval onbruikbaar door de voedingskabel door te snijden.

- Om gevaarlijke situaties voor kinderen te voorkomen (b.v. verstikking), kan u het slot van de deur te breken, zodat deze niet meer gesloten kan worden.

4. **Kinderbeveiliging:**

- Laat kinderen niet met de afwasmachine spelen.
- Bewaar het afwasmiddel, het spoelglansmiddel en het zout op een droge plaats, buiten bereik van kinderen.

5. **Veiligheidswaarschuwingen:**

- De geopende deur kan alleen het gewicht van de uitgeschoven korf dragen, met inbegrip van de vaat. Leun niet op de open deur en ga er niet op zitten of staan: **de afwasmachine zou kunnen kantelen!**
- Gebruik geen oplosmiddelen in de wasruimte: **dit veroorzaakt ontploffingsgevaar!**
- Schakel het apparaat altijd uit voor reinigings- of onderhoudswerkzaamheden en draai de waterkraan dicht.
- Doet er zich een storing voor, schakel de afwasmachine dan uit en draai de waterkraan dicht.
- **Schakel aan het einde van het programma de afwasmachine uit en draai de waterkraan dicht.**
- Reparaties en technische wijzigingen mogen uitsluitend door gekwalificeerd personeel worden verricht.
- Het water in de afwasmachine is geen drinkwater.
- Bewaar geen brandbare vloeistoffen in de nabijheid van de afwasmachine.
- Gebruik het apparaat niet in de open lucht.

6. **Vorstbestendig**

   Indien het apparaat in een vertrek is geplaatst waar het kan vriezen, moet al het water worden afgetapt.
   Draai de waterkraan dicht, koppel de toevoer- en afvoerslangen los en laat het water er vervolgens uitstromen.

7. **Alleen voor apparaten met waterstopsysteem:**

   In de watertoevoerslang en in de plastic doos bevinden zich elektrische onderdelen. Snijd de slang dus niet door en dompel de doos niet onder in water. Als de slang kapot is, moet de machine onmiddellijk uitgezet worden.

8. **Het apparaat dient te worden gebruikt bij een temperatuur tussen de 5 en 45°C.**

CE conformiteitsverklaring

Dit apparaat is ontworpen, vervaardigd en verkocht in overeenstemming met de volgende richtlijnen:

- 73/23/EEG
- 89/336/EEG
- 93/68/EEG

CE

Capaciteit:
12 couverts.

HET ZOUTRESERVOIR VULLEN

Vanaf een waterhardheid 1–2 (gemiddeld) dient u, alvorens de machine voor de eerste keer in gebruik te nemen, het reservoir te vullen met regenereerzout (vraag bij uw waterleidingbedrijf naar de hardheid van het water in uw omgeving of controleer die op de laatste waterrekening).
Als de hardheidsgraad van het water niet overeenkomt met stand 3 (fabrieksinstelling) of als de waterhardheid veranderd is:

Draai de keuzeknop op de goede stand (alleen voor afwasmachines zonder zoutsensor):

Stel de hardheidsgraad van het water in door de keuzeknop (indien aanwezig) aan de binnenkant van de deur (linksboven) met behulp van een schroevendraaier op de goede stand te draaien. Zet de keuzeknop op de stand die wordt aangegeven in de volgende tabel:

Hardheidsgraad	Duitse graden °dH	Franse graden °fH	mmol/l	Clarke-graad of Engelse graden °eH	Instelling
1 zacht	0 - 5	0 - 9	0 - 0,9	0 - 6,3	0
1 - 2 gemiddeld	6 - 10	10 - 18	1,0 - 1,8	7 - 12,6	1
2 gemiddeld	11 - 15	19 - 27	1,9 - 2,7	13,3 - 18,9	2
3 gemiddeld-hard	16 - 21	28 - 37	2,8 - 3,7	19,6 - 25,9	3
4 hard	22 - 28	38 - 50	3,8 - 5,0	26,6 - 35	4
4 zeer hard	29 - 35	51 - 63	5,1 - 6,3	35,7 - 44,1	5
4 buitengewoon hard	36 - 60	64 - 107	6,4 - 10,7	44,8 - 74,9	6

Alleen voor afwasmachines zonder zoutsensor!
Bij machines met zoutsensor wordt de keuzeknop automatisch op de juiste stand gedraaid.

Bij een waterhardheid van 1 (zacht) hoeft u geen zout te gebruiken.

Het zoutreservoir vullen
Let op: Gebruik alleen zout dat bestemd is voor afwasmachines!
Vullen van het zoutreservoir met ongeschikte producten, zoals afwasmiddel, heeft onherstelbare schade voor het onthardingssysteem tot gevolg.

1. Trek de onderste korf naar buiten.
2. Schroef de dop los door hem naar links te draaien.
3. Alleen voor het eerste gebruik van de afwasmachine: vul het waterreservoir tot de rand met water.
4. Vul het zoutreservoir tot de rand met regenereerzout (met de trechter); gebruik de eerste keer min. 1,5 kg en max. 2 kg en roer met de steel van een lepel.
5. Schroef de dop vast door hem naar rechts te draaien.
6. Breng de onderste korf aan.
7. Start **onmiddellijk** een afwasprogramma nadat u regenereerzout heeft toegevoegd (voorspoelen is niet voldoende), zodat de gemorste/overgelopen zoutoplossing meteen wordt verwijderd en corrosie voorkomen wordt.

Indicator van het zoutniveau:
De afwasmachine is voorzien van een elektrische of optische indicator van het zoutniveau (afhankelijk van het model).

Elektrische indicator:
Het controlelampje op het bedieningspaneel gaat branden wanneer het zoutreservoir moet worden gevuld.

Optische indicator:
wanneer het zoutreservoir voldoende gevuld is, is de vlotter goed zichtbaar in het venstertje van de dop.
De vlotter daalt en is niet meer zichtbaar wanneer het zoutreservoir moet worden gevuld.

HET DOSEERBAKJE VAN HET SPOELGLANSMIDDEL VULLEN

Het spoelglansmiddel bevordert het drogen van de vaat door het water er beter te laten afstromen, zodat er geen strepen of vlekken achterblijven. Vul het doseerbakje voor het eerste gebruik van de afwasmachine. Gebruik uitsluitend spoelglansmiddel voor afwasmachines.

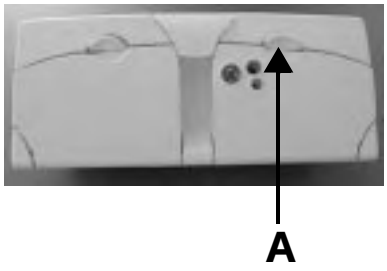

1. Druk op de toets **A** om het deksel te openen (zie tekening).
2. Giet het spoelglansmiddel in de opening tot aan de stippellijn **"max"** (ca. 100 ml).
   Verwijder gemorst spoelglansmiddel onmiddellijk! Op die manier voorkomt u overmatige schuimvorming, waardoor minder goed wordt afgewassen.
3. Sluit het deksel.

   Controleer vervolgens regelmatig het niveau van het spoelglansmiddel.

De hoeveelheid spoelglansmiddel instellen:

Fabrieksinstelling: Stand 4.

Als u niet tevreden bent over het afwas- of droogresultaat, kunt u de dosis spoelglansmiddel veranderen.

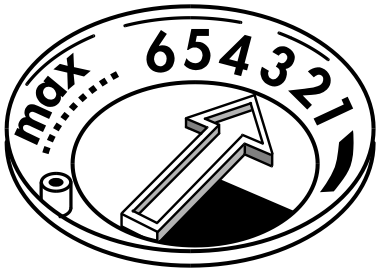

1. Druk op de toets **A** om het deksel te openen (zie tekening).
2. Als de vaat strepen vertoont: zet de dosis spoelglansmiddel met een munt of een dergelijk voorwerp op een lagere stand (1-3). Als de vaat niet helemaal droog is: stel de dosis in op een hogere stand (5-6).
3. Sluit het deksel.

Indicator van het spoelglansmiddelniveau:

Optische indicator:

licht spoelglansmiddel toevoegen

donker voldoende spoelglansmiddel.

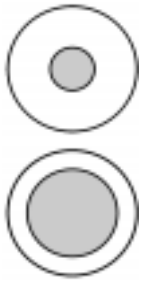

Elektrische indicator (indien aanwezig):

Het controlelampje op het bedieningspaneel gaat branden wanneer er spoelglansmiddel moet worden toegevoegd.

HET DOSEERBAKJE VAN HET AFWASMIDDEL VULLEN

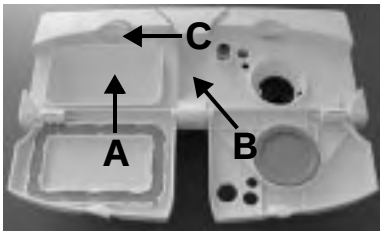

Gebruik alleen zout dat bestemd is voor afwasmachines.

Vul het doseerbakje van het afwasmiddel pas vlak voordat u een afwasprogramma start.

1. Druk op de toets **C** om het deksel te openen.
2. **Het doseerbakje van het afwasmiddel vullen.**

- Programma's met voorspoelen:
  - Afwaspoeder en/of vloeibaar afwasmiddel:
    Giet 2/3 van de door de fabrikant aanbevolen hoeveelheid afwasmiddel in het **grote vak** (**A**);
    Giet 1/3 in het **kleine vak** (**B**).
  - Tabletten:
    Plaats een tablet in het **grote vak** (**A**) en/of volg de adviezen op de verpakking van het afwasmiddel.
- Programma's zonder voorspoelen:
  - Afwaspoeder en/of vloeibaar afwasmiddel, tabletten:
    Giet de volledige door de fabrikant aanbevolen hoeveelheid afwasmiddel in het **grote vak** (**A**).
- Voor programma's met de geactiveerde extra functie "Halve lading/Multizone" (indien beschikbaar):
  - Bij afwaspoeder en vloeibaar afwasmiddel kan de hoeveelheid met 1/3 worden teruggebracht.

3. Sluit het deksel.

Afwasmiddel

Gebruik vloeibare afwasmiddelen, afwaspoeders en/of tabletten voor afwasmachines van merken die in de winkels verkrijgbaar zijn (**gebruik geen handafwasmiddelen**).

Ter bescherming van het milieu is het raadzaam de aanwijzingen van de fabrikant op te volgen. Gebruik niet méér wasmiddel dan wordt aangegeven. Houdt u zich aan de veiligheidswaarschuwingen van de fabrikant. Bewaar deze producten buiten bereik van kinderen

Als er afwasmiddelen in tabletten worden gebruikt, dient u zich nauwgezet te houden aan de aanwijzingen die door de fabrikant worden gegeven.

Als er gemengde afwasmiddelen worden gebruikt die het gebruik van spoelglansmiddel of zout overbodig maken, dient u zich aan de volgende aanwijzingen te houden:

- producten met geïntegreerd spoelglansmiddel werken uitsluitend optimaal met bepaalde programma's.
- producten die het gebruik van zout overbodig maken, mogen uitsluitend worden gebruikt bij bepaalde hardheidsgraden van het water.

Lees de beschrijvingen van deze producten aandachtig door. Wend u in geval van twijfel tot de fabrikant van het afwasmiddel.

Er wordt geen enkele garantie verleend in geval van klachten die betrekking hebben op het gebruik van deze producten.

REINIGING EN ONDERHOUD

Schakel het apparaat altijd uit voor reinigings- of onderhoudswerkzaamheden en draai de waterkraan dicht.

Reinigen van de buitenkant:

Gebruik voor het reinigen van de buitenkant een vochtige doek en een neutraal schoonmaakmiddel. Reinig het bedieningspaneel enkel met een vochtige doek.

Gebruik geen schuurmiddelen.

Reinigen van de binnenkant van de afwasmachine:

Maak regelmatig de afdichting en de binnenkant van de deur schoon met een vochtige doek, om eventuele voedselresten te verwijderen.

Bovenste sproeiarm:

1. Draai de moer (**A**) los (door hem naar links te draaien) en haal de sproeiarm weg door hem omlaag te trekken (**B**).
2. Spoel de gaatjes af.
3. Monteer de sproeiarm weer door hem in het midden te plaatsen en draai de moer vast (door hem naar rechts te draaien)**.**
   Let er daarbij op de sproeiarm niet te buigen.
   De moer moet goed vastgedraaid zijn, u dient een klik te horen!

   De sproeiarm moet ongehinderd kunnen draaien.

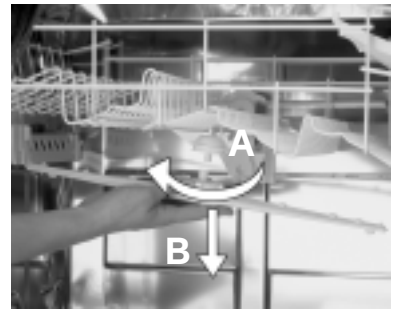

Onderste sproeiarm:

1. Draai de moer (**C**) los (door hem naar links te draaien) en haal de sproeiarm weg door hem omhoog te trekken (**D**).
2. Spoel de gaatjes af.
3. Monteer de sproeiarm weer door hem in het midden te plaatsen en draai de moer vast (door hem naar rechts te draaien).
   Let er daarbij op de sproeiarm niet te buigen.
   De moer moet goed vastgedraaid zijn, u dient een klik te horen!

   De sproeiarm moet ongehinderd kunnen draaien.

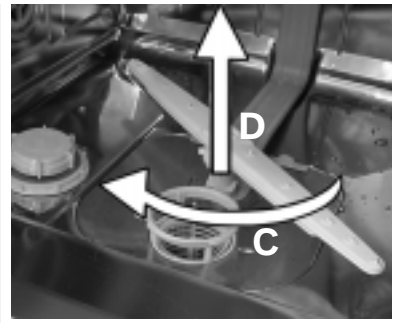

REINIGING EN ONDERHOUD

Reiniging van de filters:

1. Draai het microfilter naar links (in de richting van de pijl **"0"**) en haal hem weg (**E**).
2. Plaats de centrale, grove filtergroep/microfilter op een vlakke steun en druk op de handgreep van het microfilter (**F**). Haal het naar voren geduwde, grove filter weg (**G**).
3. Haal het fijnmazige filter eruit (**H**).
4. Maak alle filters onder stromend water schoon, en let er daarbij op het fijnmazige filter niet te verbuigen. Controleer of er geen onzuiverheden in de afwasmachine zijn achtergebleven!
5. Monteren:
   breng het grove filter in het microfilter aan en blokkeer het zodanig dat u een klik hoort! Breng het fijnmazige filter aan.
   Het filter moet zich onder beide lipjes bevinden.
   Bevestig de centrale, grove filtergroep/microfilter door hem met de klok mee in de richting van de pijl **"1"** te draaien tot de stippellijnen op het microfilter en het fijnmazige filter samenvallen.

   Voor goede afwasresultaten is het belangrijk dat de filters goed worden aangebracht!

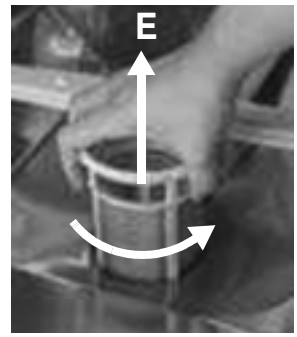

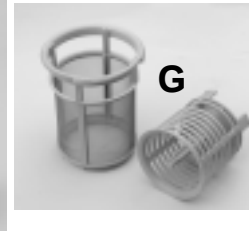

(D) Montageanweisung

(CH)
(A)

Einbaumodell
Gerät muß während der Montage spannungsfrei sein!
Siehe auch Gebrauchsanweisung!
Montageanweisung bitte aufbewahren! Technische Änderungen vorbehalten!

(GB) Installation instructions

(AUS)

Built-in model
During installation the appliance must not be connected to power supply!
Also see the instructions for use!
Please keep the installation instructions in a safe place! Subject to technical alterations.

(F) Instructions de montage

(B)
(H)

Appareil encastrable
L'appareil ne doit pas être sous tension durant le montage!
Voir également le mode d'emploi!
Conserver les instructions de montage! Sous réserve de modifications techniques.

(NL) Montage-instrukties

(B)

Inbouwmodel
Het apparaat mag tijdens de montage niet op het elektrische net zijn aangesloten!
Zie ook de gebruiksaanwijzing!
Montage-instrukties bewaren a.u.b.! Technische veranderingen voorbehouden.

(E) Instrucciones para el montaje

Modelo de empotrar
¡Durante la operación de montaje del aparato no tiene que haber corriente!
¡Véanse también las instrucciones para el uso!
¡Guardar las instrucciones para el montaje! Posibilidad de modificaciones técnicas.

(P) Instruções para a montagem

Modelo de encaixe
Quando se proceder à montagem do aparelho a corrente terá que estar desligada!
Consultar também as instruções de uso!
Conserve as instruções para a montagem! Possibilidade de eventuais modificações técnicas.

(I) Istruzioni per il montaggio

(CH)

Modello da incasso
Durante l'operazione di montaggio dell'apparecchio non deve esserci corrente!
Vedere anche le istruzioni di impiego!
Conservare le istruzioni per il montaggio! Con riserva di introdurre modifiche tecniche.

(GR) Οδηγίες για το μοντάρισμα

Μοντελο εγκατάστασης
Κατά την διάρκεια της εγκατάστασης η συσκευή δεν πρέπει να είναι στο ρεύμα!
Επίσης δείτε τις οδηγίες χρήσης!
Διατηρείστε τις οδηγιές μονταρίσματος! Διατηρούμε το δικαίωμα να εισάγουμε τεχνικές αλλαγές.

2

Ⓓ Schutz gegen feuchten Dampf.
ⒼⒷ Protection against damp steam.
Ⓕ Protection contre vapeur humide.
ⓃⓁ Bescherming tegen stoom.
Ⓔ Protección contra vapores.
Ⓟ Proteger dos vapores.
Ⓘ Protezione dai vapori.
ⒼⓇ Προστασία από ατμούς.

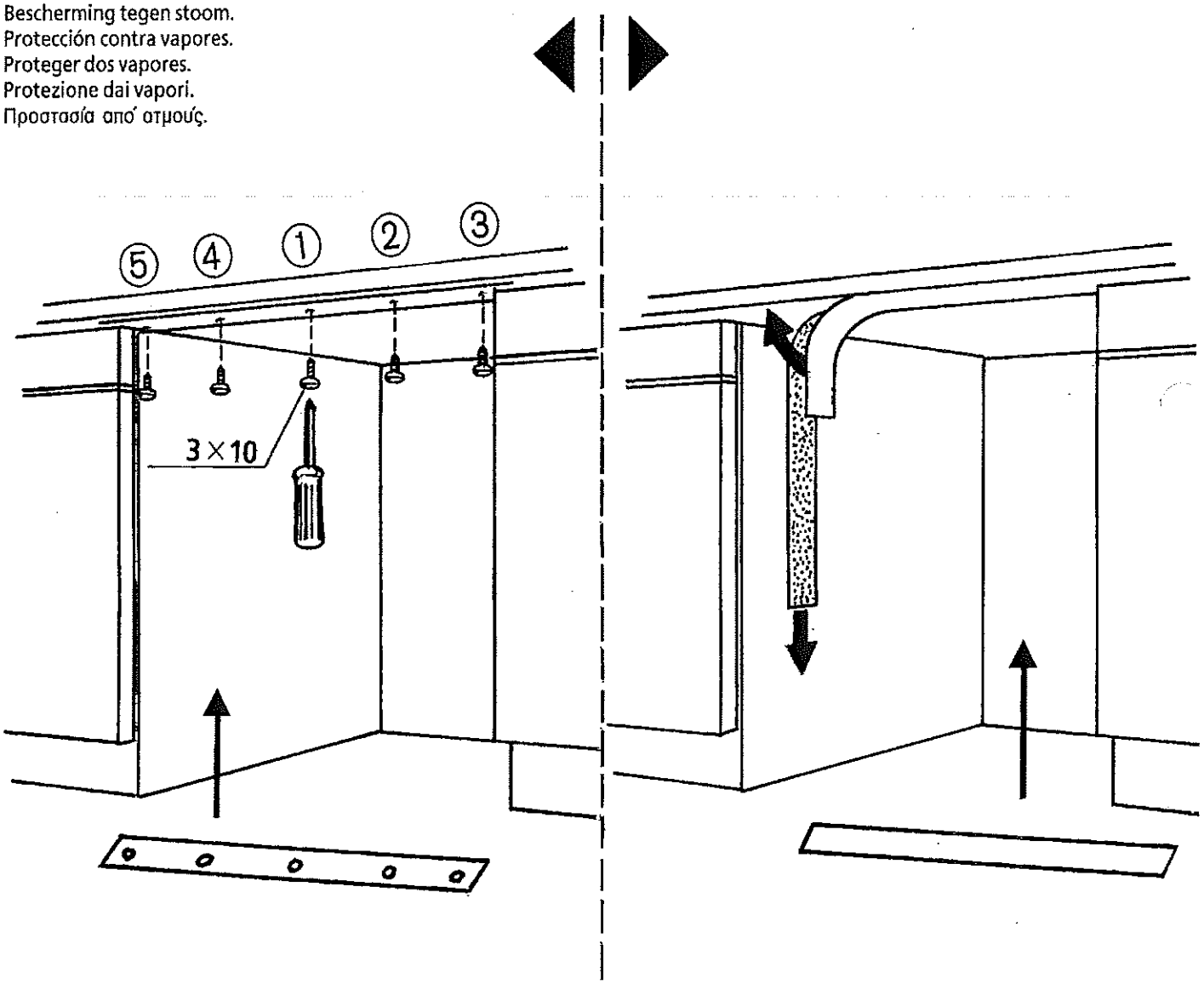

3

(D) Zulaufschlauch fest und dicht mit Wasseranschluß verbinden!
(GB) Tightly fit the inlet hose to the water tap!
(F) Raccorder le tuyau d'alimentation de façon solide et étanche au robinet d'eau!
(NL) Sluit de toeveerslang stevig aan op de waterkraan!
(E) Conectar fuertemente el tubo de alimentación a la conexión del agua!
(P) Ligar estritamente o tubo de alimentação á ligação da água!
(I) Collegare strettamente il tubo di alimentazione all'allacciamento dell'acqua!
(GR) Συνδέστε ερμητικά το σωλήνα τροφοδοσίας στην βρύση.

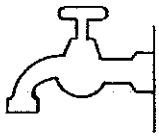

P = 0,3–10 bar
(0,03–1,0 MPa)

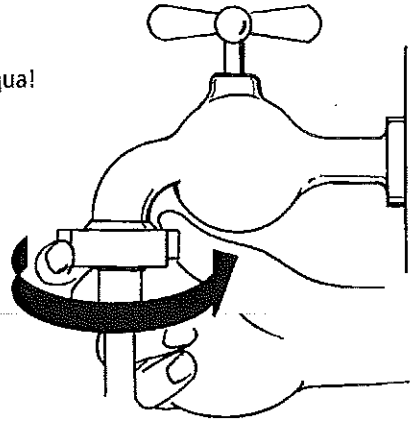

(D) Wasseranschluß, je nach Ausführung:
(GB) Water connection – depending on the model:
(F) Raccordement hydraulique, suivant le modèle:
(NL) Wateraansluiting, verschillend per uitvoering:
(E) Conexión hidráulica – según el modelo:
(P) Ligação hidráulica – segundo o modelo:
(I) Collegamento idraulico – secondo il modello:
(GR) Υδραυλική σύνδεση – ανάλογα με το μοντέλο:

(D) Standard	(D) Wasserstopsysteme
(GB) Standard	(GB) Water stop system
(F) Standard	(F) Système Wasserstop
(NL) Standaard	(NL) Waterstopsysteem
(E) Estándar	(E) Sistema agua stop
(P) Padronizado	(P) Sistema de interrupção da água (água -stop)
(I) Standard	(I) Sistema acqua-stop
(GR) Στάνταρ	(GR) Σύστημα σταματήματος του νερού

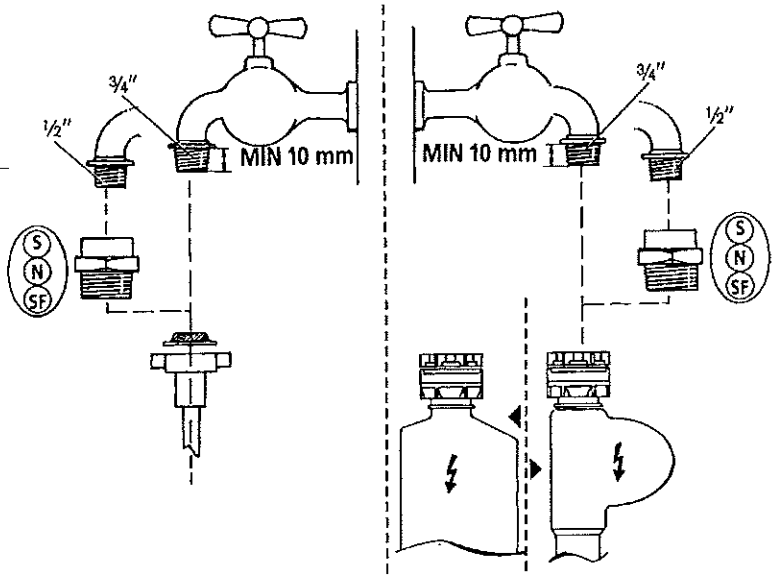

(D) Sofern vorhanden: Einbaulage Wasserstop beliebig!
(GB) If provided, you can position the water stop according to your requirements!
(F) S'il existe: Installer l' Acqua-Stop dans l'encastrement suivant la nécéssité!
(NL) Indien aanwezig kunt u desgewenst de waterstop monteren!
(E) ¡Si disponible: montar el Dispositivo Agua Stop, segúa necessidade!
(P) Se disponível: Instalar el dispositivo água-stop, como necessário!
(I) Se disponibile:posizionare il dispositivo Acqua-stop, secondo necessità!
(GR) Αν είναι διαθέσιμο: τοποθετείστε το acqua-stop σε θέση που προτιμάτε!

4

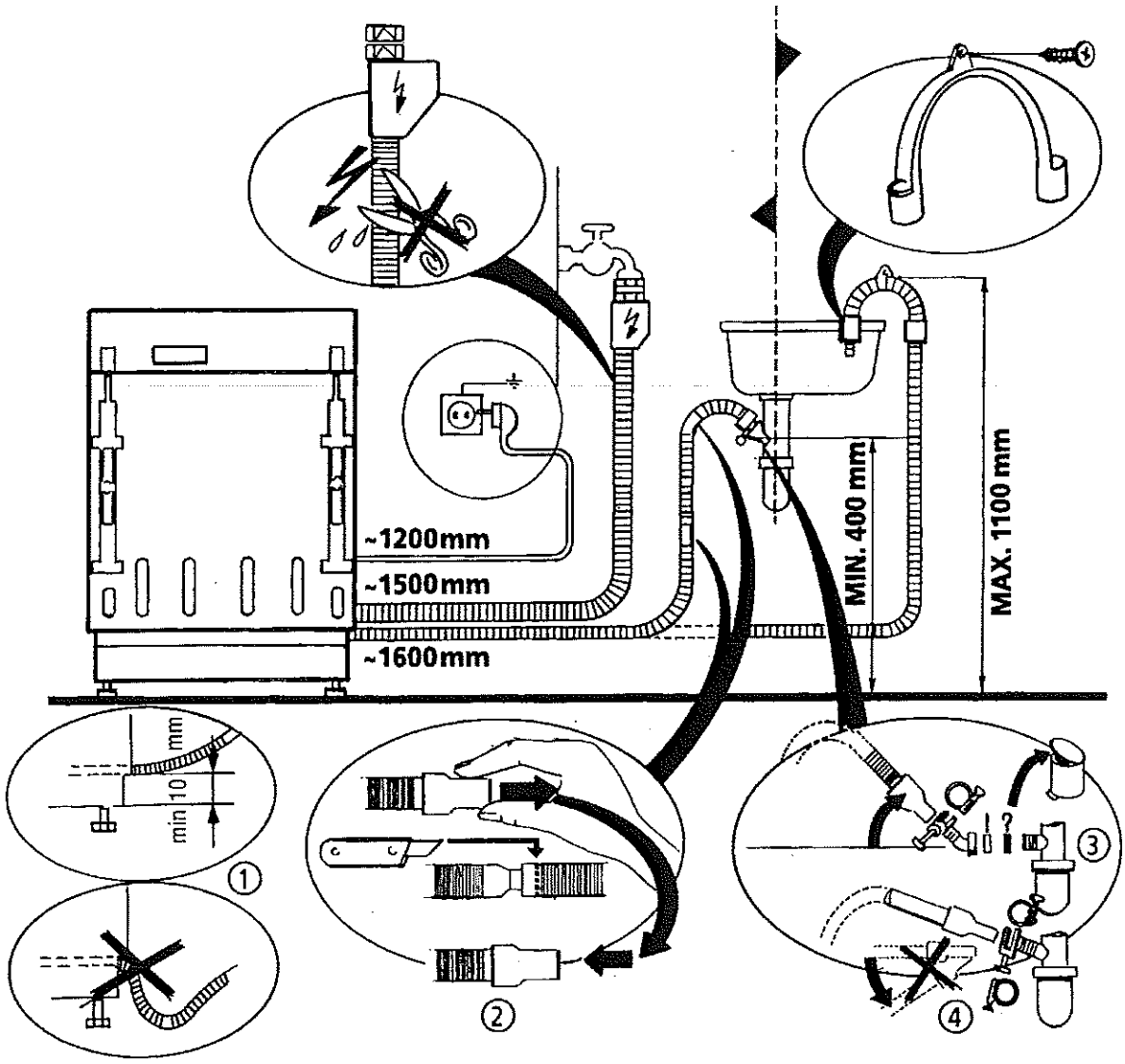

① (D) Ablaufschlauch aufsteigend verlegen!
(GB) The outlet hose should point upwards!
(F) Faire monter le tuyau de vidange!
(NL) Leg de afvoerslang in stijgende richting aan!
(E) ¡Instalar el tubo de desagüe con la inclinación necesaria!
(P) Instalar o tubo de descarga com a inclinação necessária!
(I) Installare il tubo di scarico con la necessaria inclinazione!
(GR) Εγκαταστείστε τον σωλήνα εξοδου προς τα πάνω!

② (D) Wenn nötig, Ablaufschlauch an markierten Stellen kürzen.
(GB) If the outlet hose ist too long, cut it where it is marked.
(F) Si nécessaire, raccourcir le tuyau de vidange aux endroits marqués.
(NL) Als de afvoerslang moet worden ingekort dan kunt u deze door de gemarkeerde punten afsnijden.
(E) Si fuera necesario, acortar el tubo de desagüe en los puntos marcados.
(P) Se for necessário, encurtar o tubo de descarga nos pontos marcados.
(I) Se necessario, accorciare il tubo di scarico nei punti contrassegnati.
(GR) Αν είναι απαραίτητο, κόψτε τον σωλήνα εξοδου στα σημεία που είναι σημειωμένα.

③ (D) Abfluß muß frei sein!
(GB) Make sure drained water flows away freely!
(F) L'eau de vidange doit s'écouler librement!
(NL) De afvoer moet open zijn!
(E) ¡Dejar el desagüe libre!
(P) Manter o tubo de descarga livre!
(I) Lasciare libero lo scarico!
(GR) Αφήστε ελεύθερο το νερό εξοδου.

④ (D) Ablaufschlauch mit Schelle sichern.
(GB) Fasten the outlet hose with a clamp.
(F) Fixer le tuayau de vidange par un crochet.
(NL) Breng een pakkingsring aan op de afvoerslang.
(E) Asegurar la estanqueidad del tubo de desagüe montando un collarín.
(P) Garantir a estanqueidade do tubo de descarga montando uma faixa.
(I) Assicurare la tenuta del tubo di scarico montandovi una fascetta.
(GR) Σφίξτε τον σωλήνα εξοδου με ένα δακτύλιο.

5

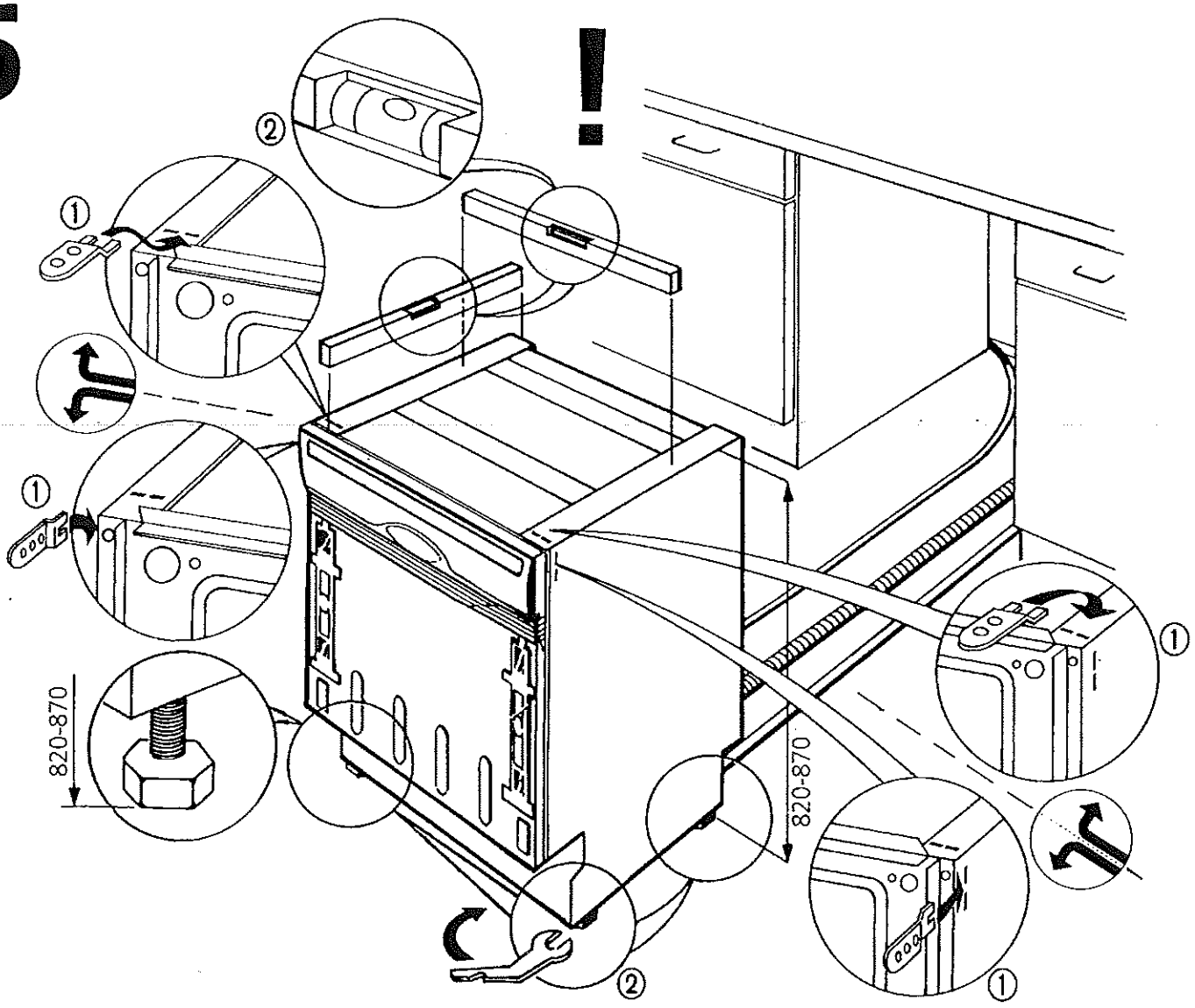

6

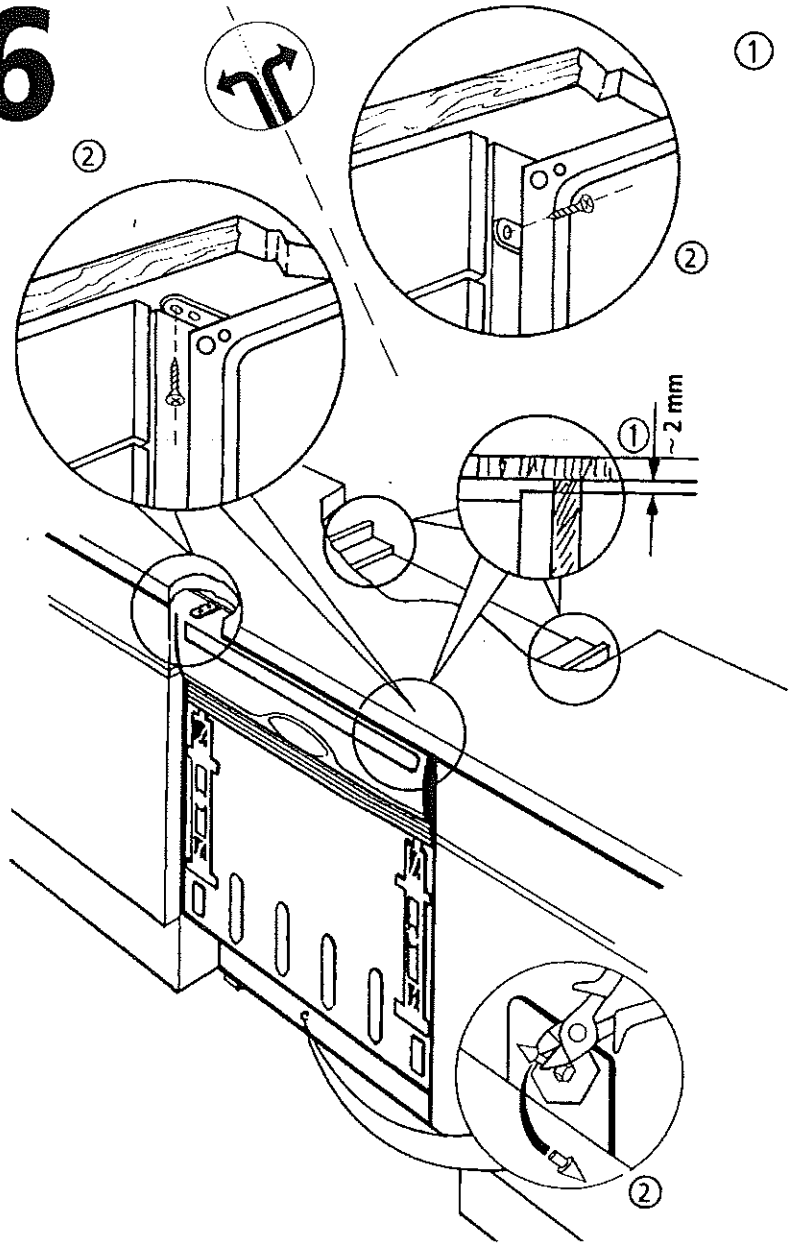

① (D) Geschirrspüler nicht unter Arbeitsplatte klemmen! Spalt vorsehen: max. = 2 mm, min. = 1 mm.
(GB) Do not block the dishwasher under the worktop! Clearance should be max. = 2 mm, min. = 1 mm.
(F) Ne pas coller le lave-vaisselle sous le plan de travail. Laisser un espace: max. = 2 mm, min. = 1 mm.
(NL) Zet de afwasautomaat niet met de vobenkant tegen het aanrecht aan zorg dat er een kier van minstens 1 mm en hoogstens 2 mm openblijft.
(E) No fijar el lavavajillas debajo de la superficie de trabajo. Dejar un espacio de 1 a 2 mm máximo.
(P) Não fixar a máquina de lavar louça por baixo da superfície de trabalho. Deixar um espaço de máximo 1 a 2 mm.
(I) Non fissare la lavastoviglie sotto il piano di lavoro. Lasciare uno spazio da 1 a 2 mm massimo.
(GR) Μην μπλοκάρετε το πλυντήριο κάτω απο το επίπεδο εργασίας! Αφείστε 1--2 χιλιοστά ελεύθερο χώρο.

(D) Achtung bei unebener Aufstellfläche: Geschirrspüler mit weit herausgedrehten Füßen vorsichtig unter Arbeitsplatte schieben!
(GB) Be careful about irregular surfaces: Regulate the foot height. Push the dishwasher under the worktop!
(F) Attention lorsque la surface de l'emplacement n'est pas plane: régler la hauteur des pieds. Glisser le lave-vaisselle au-dessous du plan de travail!
(NL) Let op als de vloer niet vlak is: Schuif de afwasautomat met ver uitgedraaide voeten voorzichtig onder het aanrecht!
(E) ¡Tener cuidado con superficies no regulares! Regular adecuadamente la altura de los pies. Introducir el lavavajillas debajo de la encimera de trabajo.
(P) Preste atenção às superfícies irregulares! Ajuste adequadamente a altura dos pezinhos. Empurre a máquina de lavar loiça sob a superfície de trabalho.
(I) Attenzione a superfici non regolari! Regolare adeguatamente l'altezza dei piedini. Spingere la lavastoviglie sotto il piano di lavoro.
(GR) Προσοχή στις μη ομαλές επιφάνειες! Ρυθμίστε όπως πρέπει το ύψος των ποδιών. Σπρώξτε το πλυντήριο κάτω από το επίπεδο εργασίας.

7

① – ④

Ⓓ Leisten abnehmen.
ⒼⒷ Remove the frame.
Ⓕ Retirer les liteaux.
ⓃⓁ Verwijder de lijstjes.
Ⓔ Sacar las varillas soporte.
Ⓟ Tirar as tiras de suporte.
Ⓘ Togliere i listelli di supporto.
ⒼⓇ Βγάλτε το πλαίσιο.

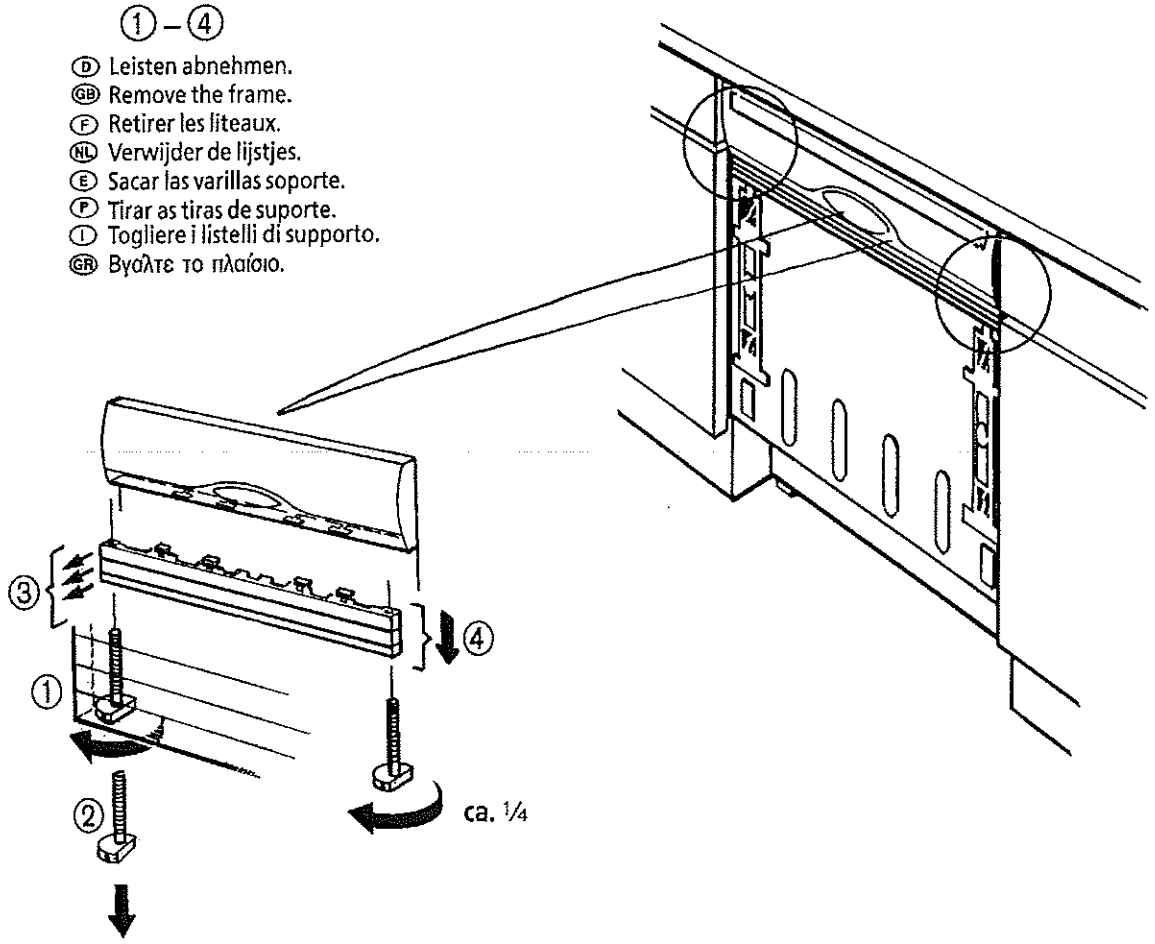

⑤

Ⓓ Messen und neu zusammenstellen.
ⒼⒷ Measure and fit it again.
Ⓕ Mesurer et assembler à nouveau.
ⓃⓁ Nogmaals opmeten en in elkaar zetten.
Ⓔ Medir y volver a montar.
Ⓟ Medir e proceder de novo à montagem.
Ⓘ Misurare e montare di nuovo.
ⒼⓇ Μετρείστε και ξανατοποθετείστε.

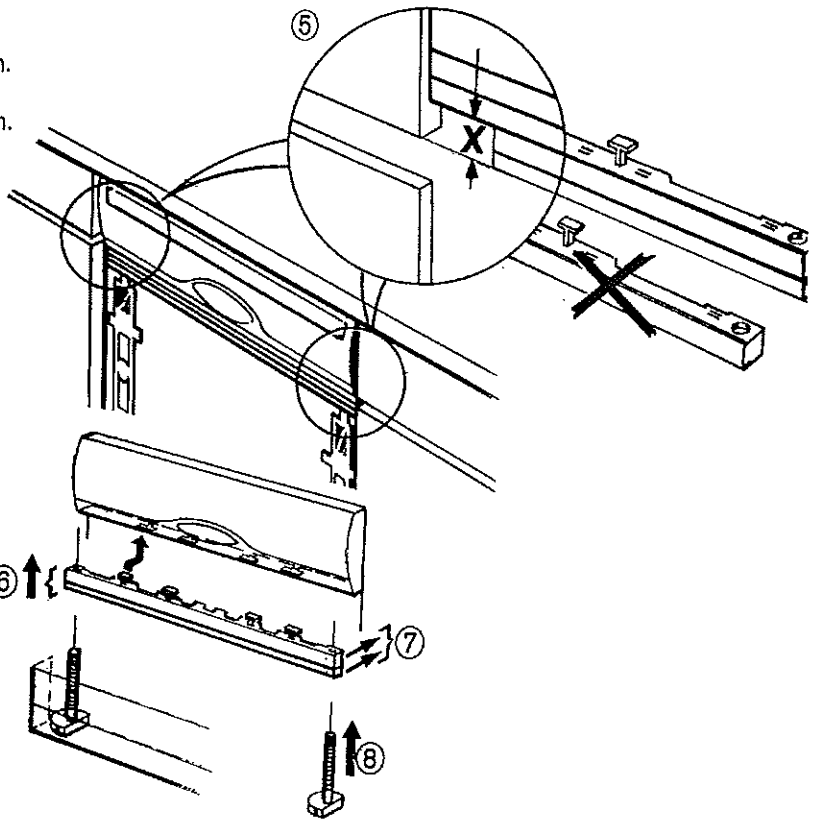

⑥ – ⑨

Ⓓ Montieren
ⒼⒷ Assemble
Ⓕ Assembler
ⓃⓁ Monteren
Ⓔ Montar
Ⓟ Proceder à montagem
Ⓘ Assiemare
ⒼⓇ Τοποθετείστε

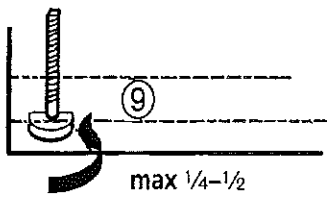

(8)

(D) Nur sofern nötig!
(GB) If necessary only!
(F) Seulement si nécessaire!
(NL) Alleen wanneer dat nodig is!
(E) ¡Sólo si es necesario!
(P) Apenas se necessário!
(I) Solo se necessario!
(GR) Μόνο αν είναι απαραίτητο!

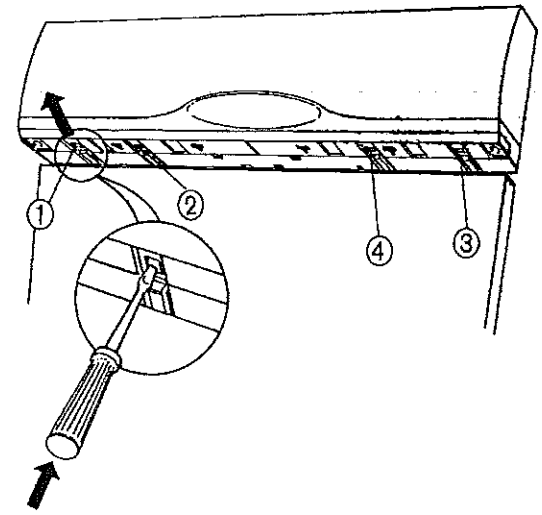

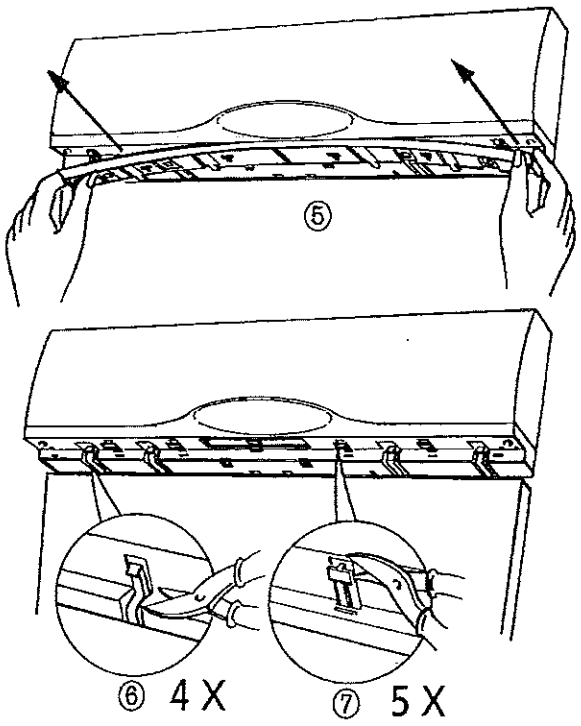

①–④
(D) Drücken und ziehen.
(GB) Press and pull.
(F) Appuyer et tirer.
(NL) Aandrukken en trekken.
(E) Pulsar y tirar.
(P) Carregar e tirar.
(I) Premere e tirare.
(GR) Πιέστε και τραβήξτε.

⑥–⑦
(D) Achtung: nach Abschneiden der Haken und Klipse erneute Montage der Leisten unmöglich!
(GB) Caution: after hooks and retainers have been cut, a new assembly is not possible!
(F) Attention: après suppression des crochets et des clips, un nouveau montage est impossible!
(NL) Opgelet: wanneer de haken en klemmen zijn afgesneden is opnieuw monteren onmogelijk!
(E) ¡Cuidado: una vez cortados el gancho y el clip es imposible repetir el montaje!
(P) Atenção: uma vez que o gancho e o clip tiverem sido cortados já não será possíve! repetir a montagem!
(I) Attenzione: una volta tagliati gancio è clip è impossibile ripetere il montaggio!
(GR) Προσοχή: μετά το κόψιμο των γάντζων και των άγκιστρων, δεν μπορείτε να επαναλάβετε την τοποθέτηση!

9

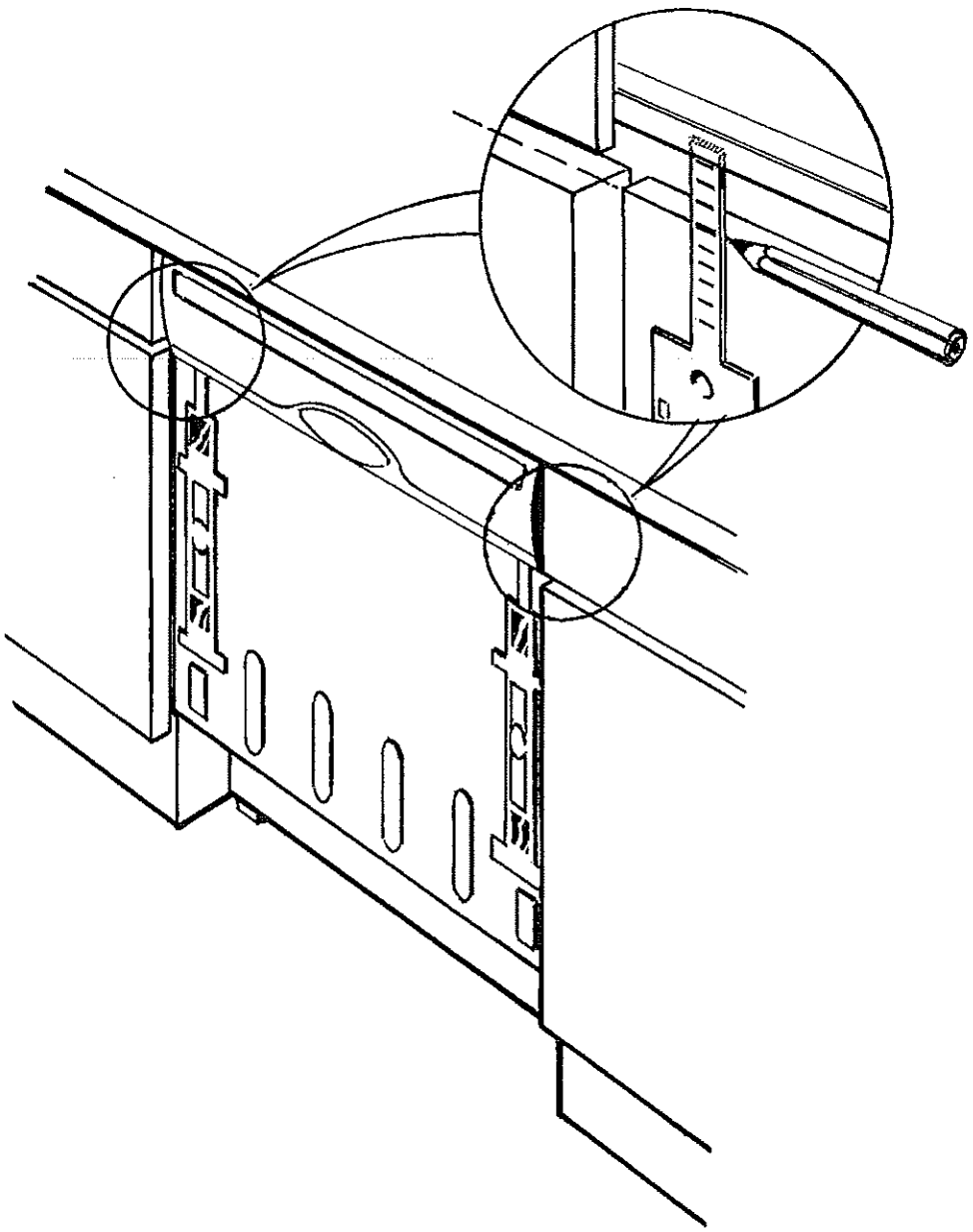

10

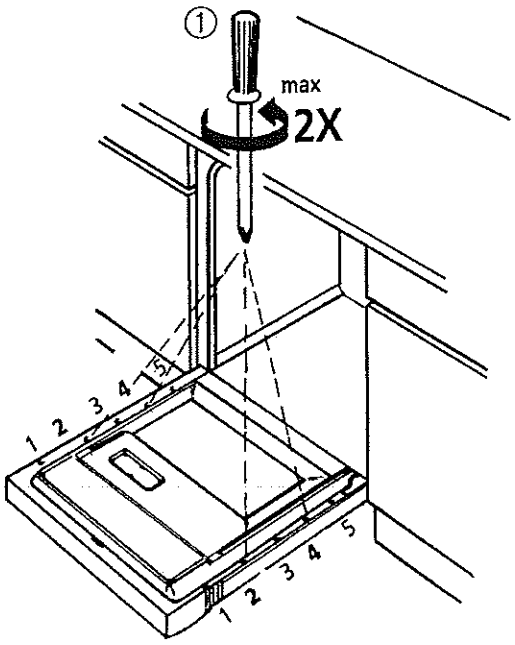

Ⓓ Schrauben 2+4 mit max. 2 Umdrehungen lockern, nicht lösen!
Keinen Elektroschrauber verwenden!
ⒼⒷ Loosen screws 2 and 4 by max. 2 turns, don't unscrew them completely!
Do not use electric screwdrivers!
Ⓕ Desserrer les vis 2+4 de 2 tours max., ne pas les dévisser complètement!
Ne pas utiliser un tournevis électrique!
ⓃⓁ Draai schroeven 2 en 4 los; niet verwijderen! (max. 2 slagen)
Geen elektrisch gereedschap gebruiken!
Ⓔ ¡Aflojar los tornillos 2 y 4 hasta un máximo de 2 vueltas, sin destornillarlos completamente!
No usar destornilladores eléctricos!
Ⓟ Afrouxar os parafusos 2 e 4 no máximo de 2 rotações, sem desaparafusá-los completamente.
Não usar chaves de parafusos eléctricos!
Ⓘ Allentare le viti 2 e 4 per un massimo di 2 giri, senza svitarle del tutto!
Non usare cacciaviti elettrici.
ⒼⓇ Χαλαρώστε τις βίδες 2 και 4 για το πολύ 2 γύρους χωρίς να τις ξεβιδώσετε τελείως!
Μην χρησιμοποιείτε ηλεκτρικές συσκευές.

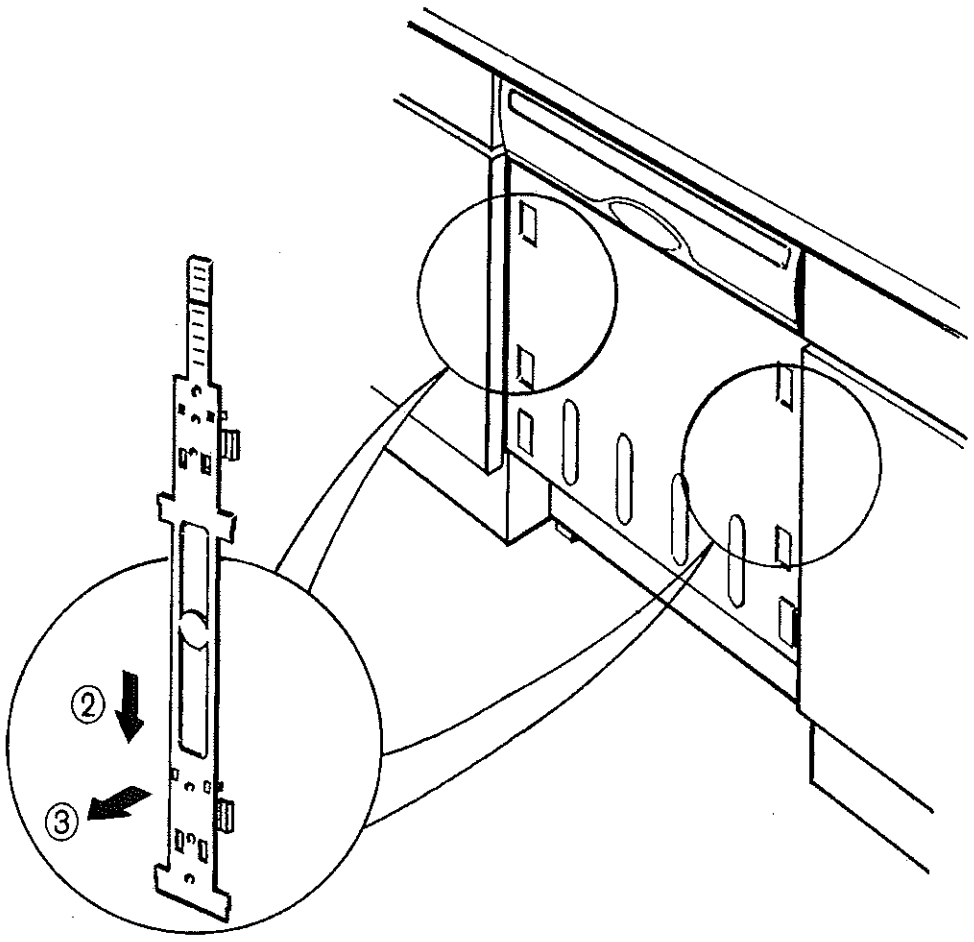

11

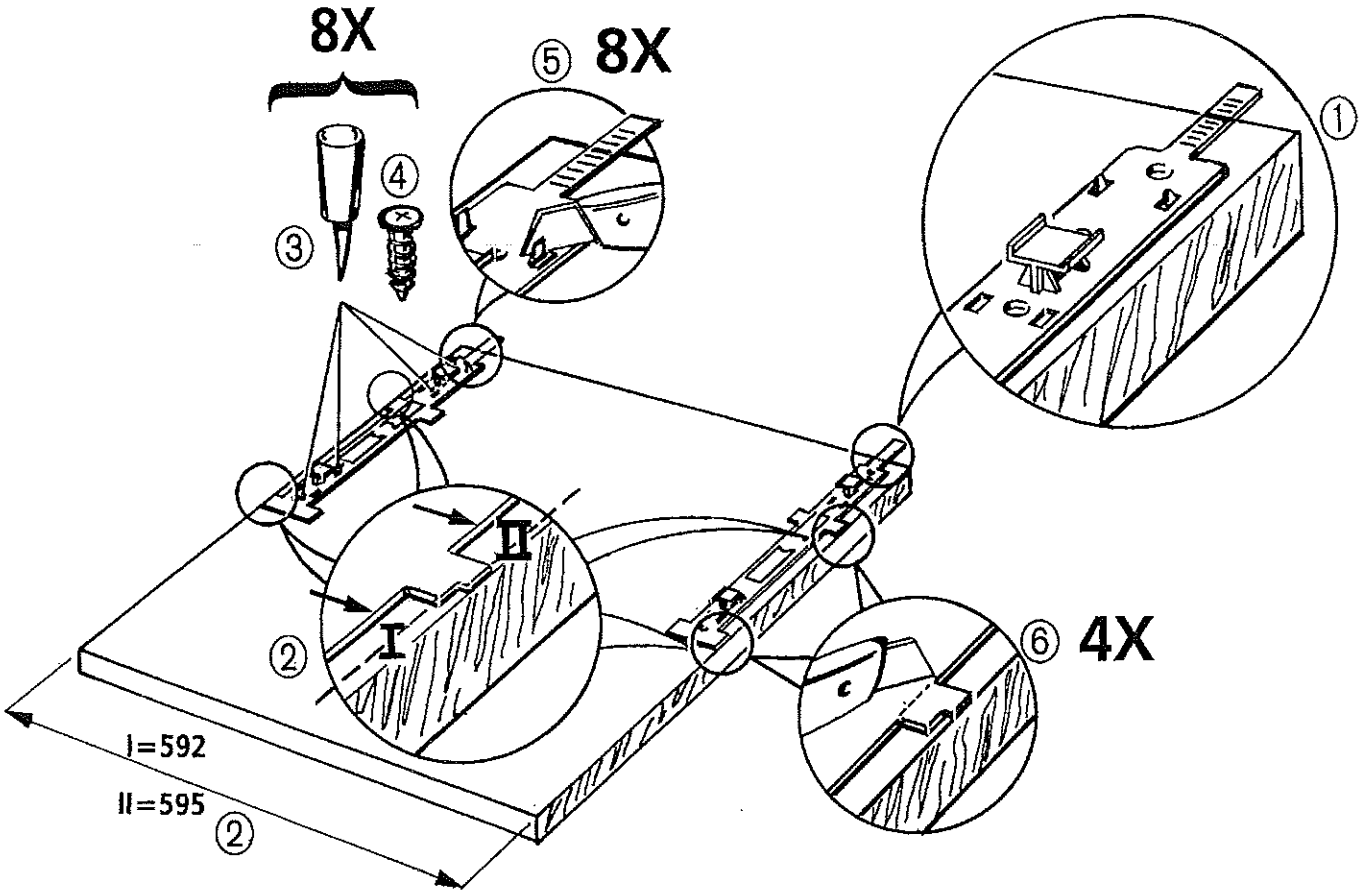

① + ②

Ⓓ Anlagekanten beachten!
ⒼⒷ Match the locating marks!
Ⓕ Faire coïncider les repères!
Ⓝⓛ Controleer de zijkanten!
Ⓔ ¡Alinear los puntos de referencia!
Ⓟ Alinhar os pontos de referência!
Ⓘ Allineare i punti di riferimento!
ⒼⓇ Ταιριαξτε με τα σημεία αναφοράς

12

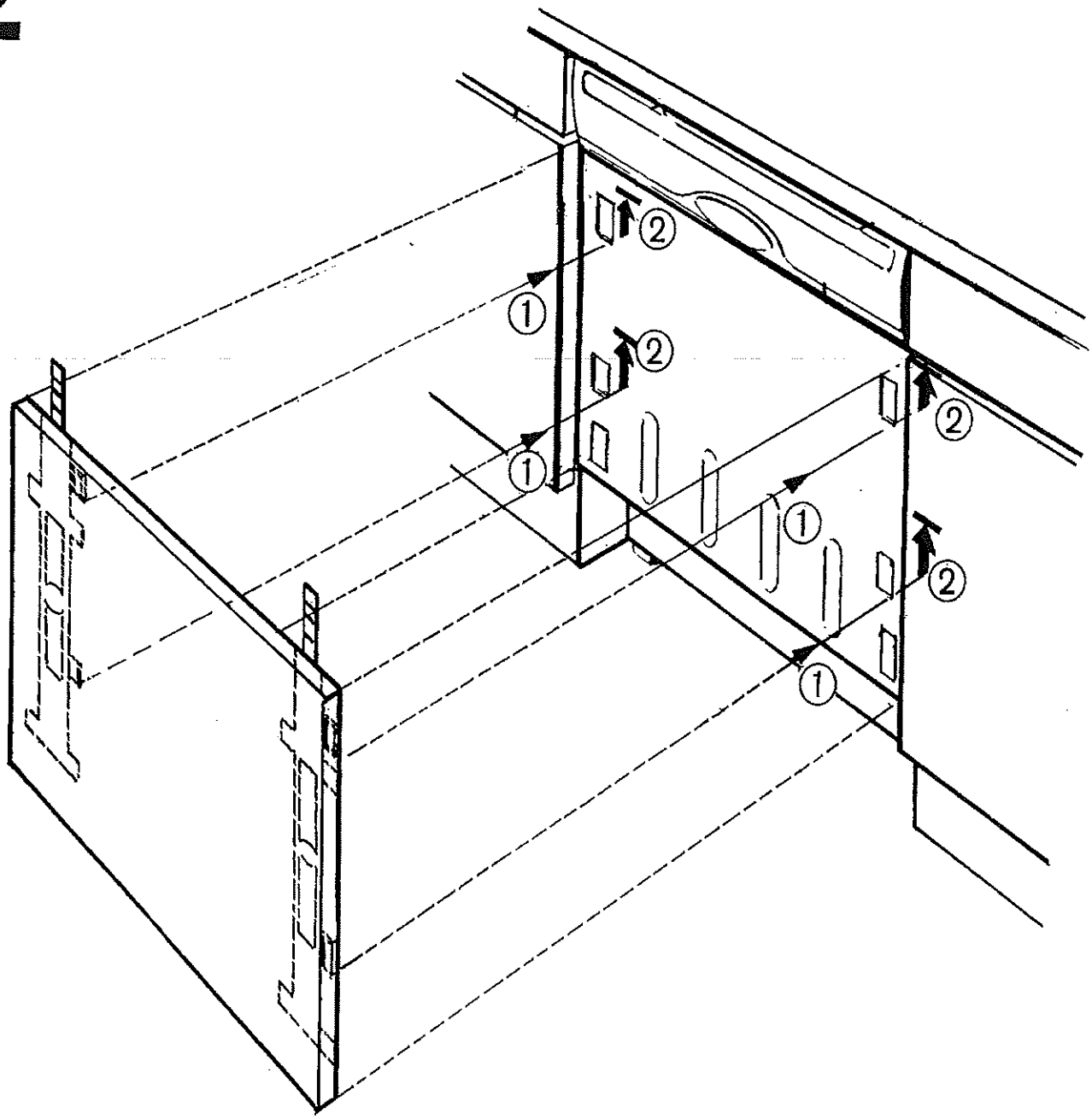

13

①

Ⓓ Schrauben 2 + 4 locker anziehen.
ⒼⒷ Insert the screws 2 + 4 without tightening.
Ⓕ Ne pas serrer trop fort les vis 2 + 4.
Ⓝⓛ Draai de schroeven 2 + 4 los.
Ⓔ Atornillar sin apretar los tornillos 2 + 4.
Ⓟ Aparafusar sem apertar os parafusos 2 +4.
Ⓘ Avvitare senza stringere le viti 2 + 4.
ⒼⓇ Βιδώστε τις βίδες 2 και 4 χωρίς να σφίξετε.

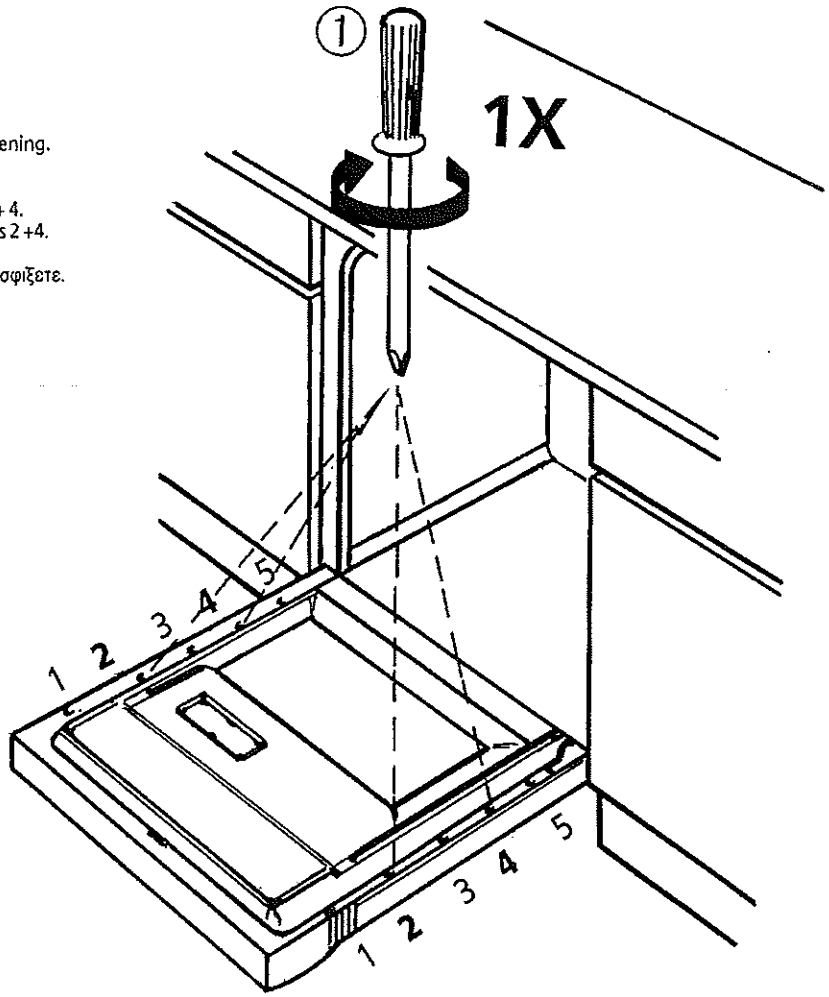

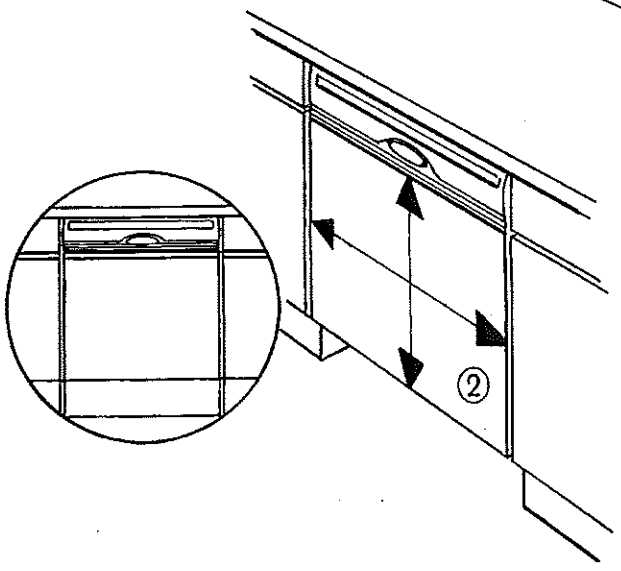

②

Ⓓ Wenn nötig, Position der Möbeltür korrigieren; dann Schrauben fest anziehen.
ⒼⒷ If necessary, correct the position of the cabinet's door and then tighten the screws.
Ⓕ Si nécessaire, corriger la position de la porte du meuble; puis serrer les vis à fond.
Ⓝⓛ Indien nodig, de stand van de deur van het meubel corrigeren en de moeren weer goed vastdraaien.
Ⓔ Si fuera necesario, corregir la posición de la puerta, luego apretar a fondo los tornillos
Ⓟ Se for necessário ajustar a posição da porta a em seguida apertar muito bem os parafusos.
Ⓘ Se necessario correggere la posizione dello sportello, quindi stringere a fondo le viti.
ⒼⓇ Αν είναι απαραίτητο, διορθώστε την θέση της πόρτας και σφίξτε τις βίδες.

14

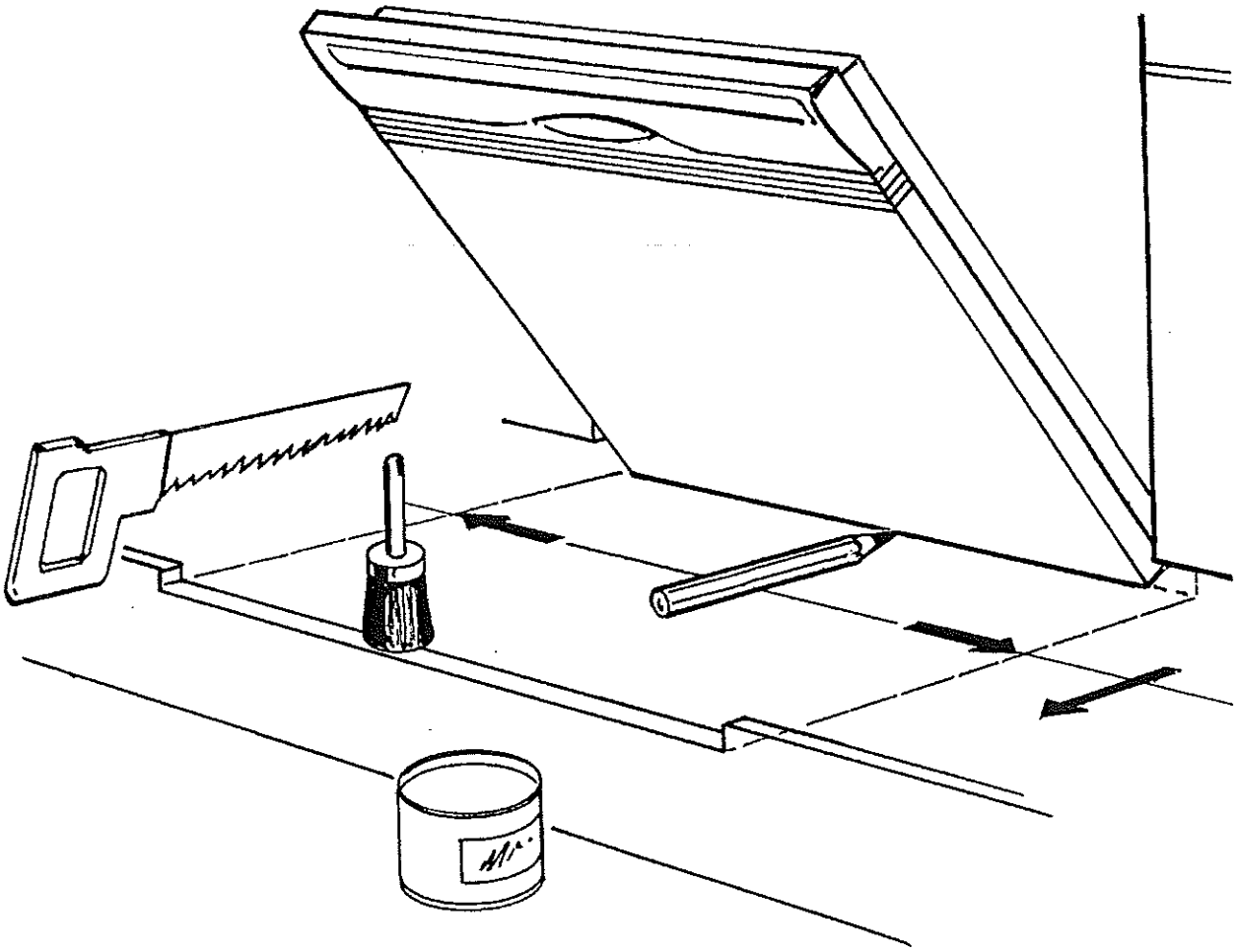

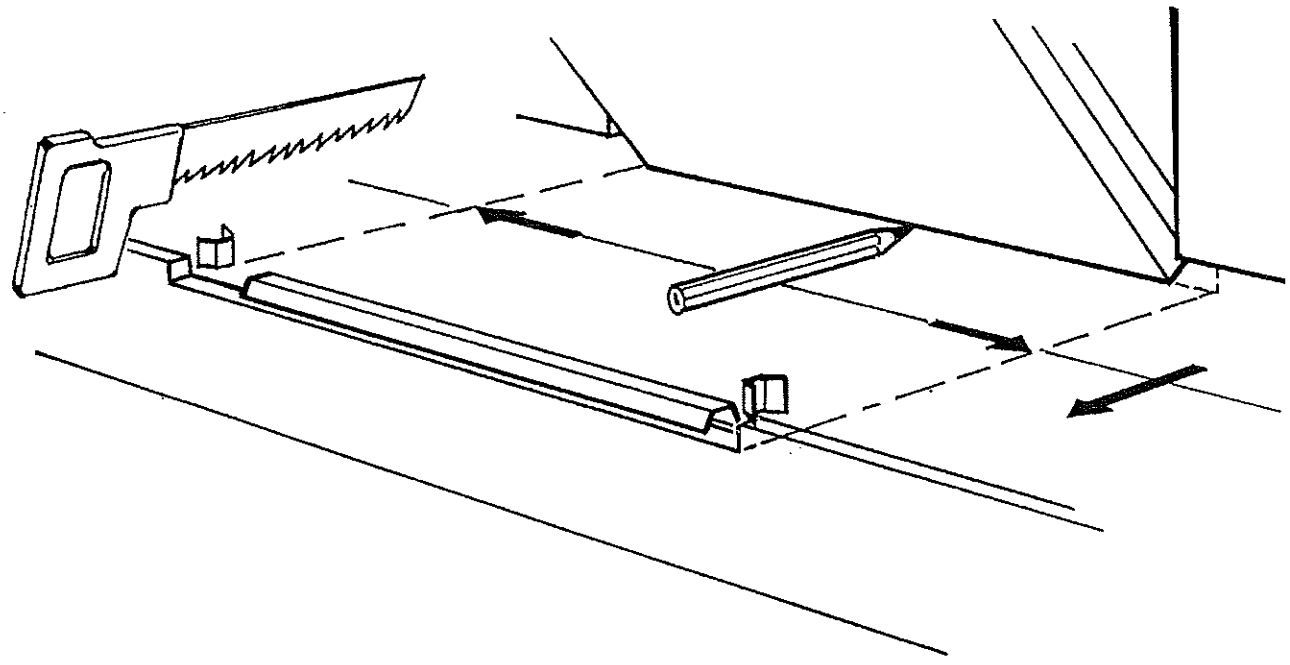

15

(D) Nur für Geräte mit aktiver Trocknung.
(GB) Only for dishwashers with thermodry (acitve drying).
(F) Seulement pour appareils avec séchage actif.
(NL) Slechts bij apparaten met een droger.
(E) Sólo para lavavajillas provistos de secado activo.
(P) Apenas para máquinas de lavar louça dotadas de secagem activa.
(I) Solo per lavastoviglie provviste di asciugatura attiva.
(GR) Μόνο για πλυντήρια με ενεργό στεγνωμα.

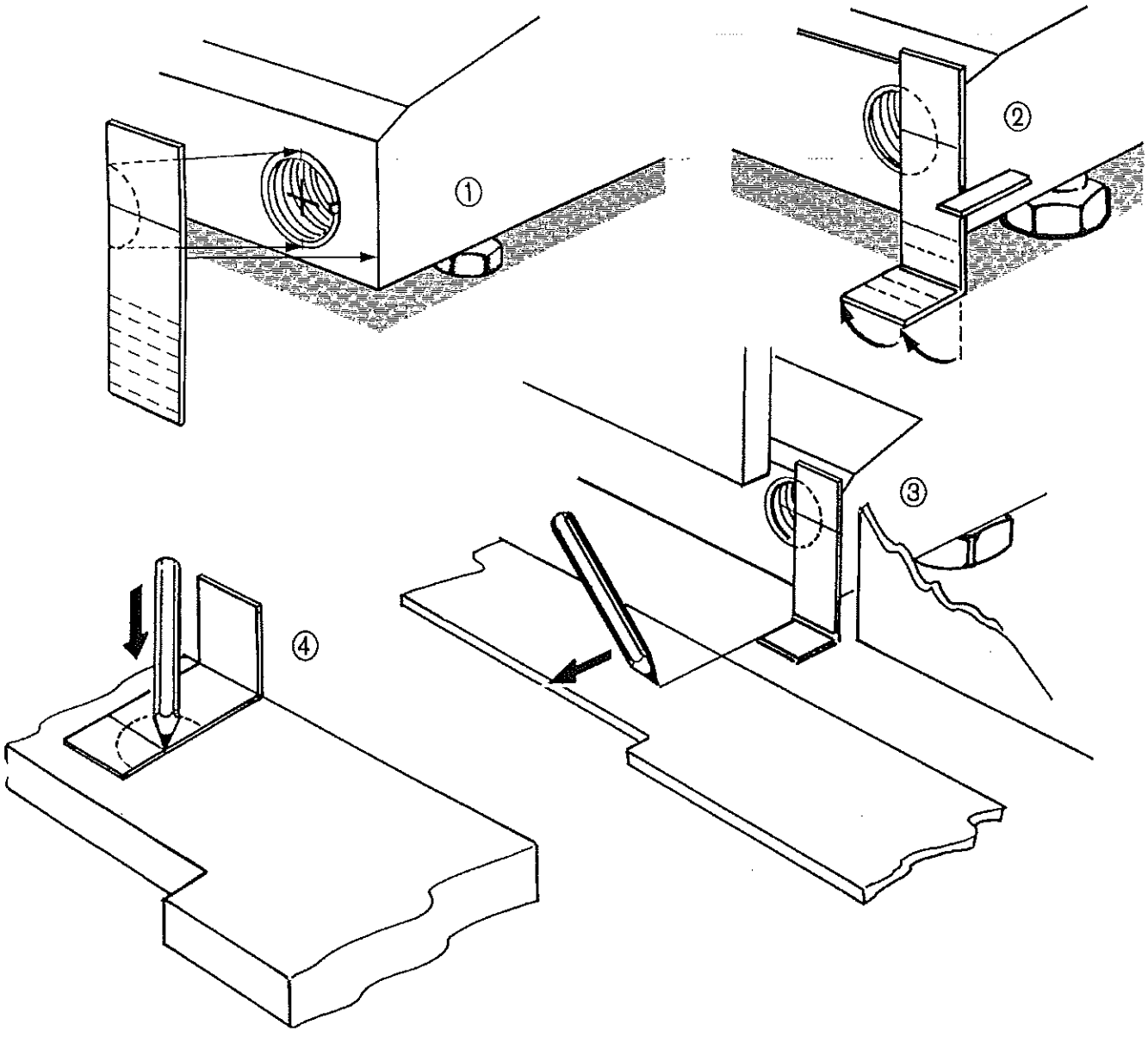

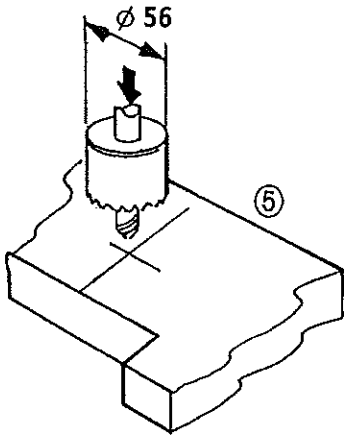
ø 56
⑤

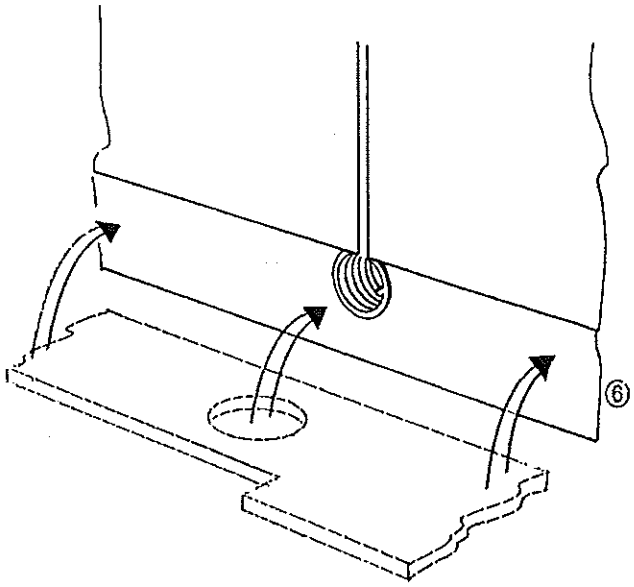
⑥

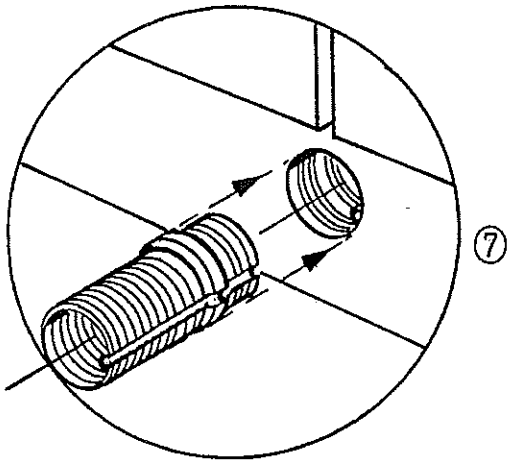
⑦

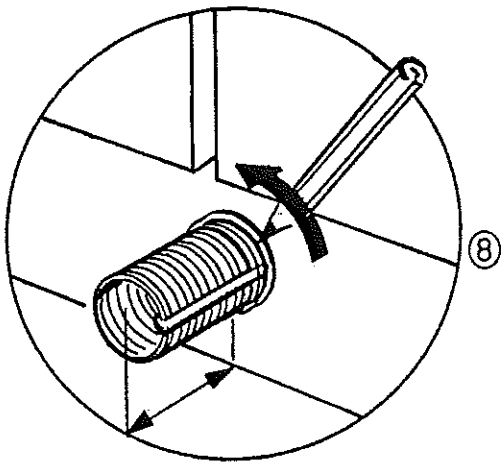
⑧

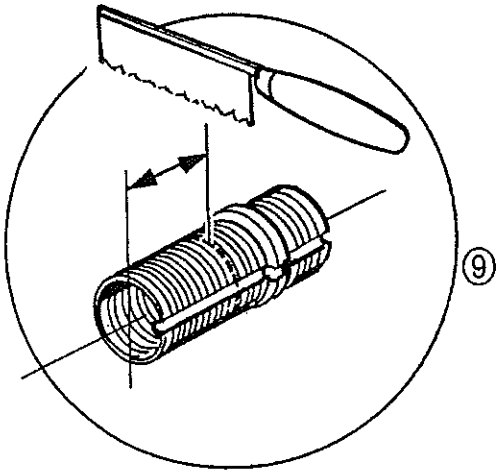
⑨

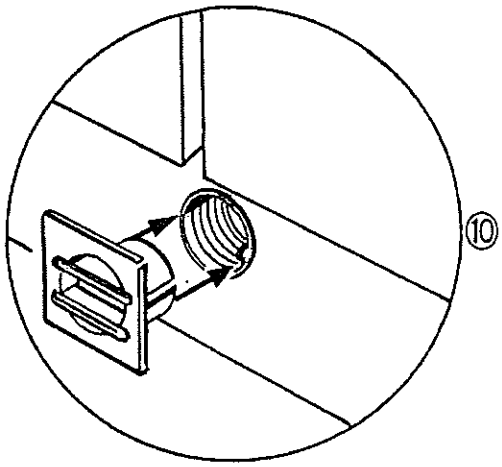
⑩

(D) (CH) (A)

Montageanweisung

Voll integrierbares Modell
Gerät muß während der Montage spannungsfrei sein!
Siehe auch Gebrauchsanweisung!
Montageanweisung bitte aufbewahren!

Technische Änderungen vorbehalten!

(GB) (AUS)

Installation instructions

Fully built-in model
During installation the appliance must not be connected to power supply!
Also see the instructions for use!
Please keep the installation instructions in a safe place!

Subject to technical alterations.

(F) (B) (CH)

Instructions de montage

Modèle parfaitement intégrable
L'appareil ne doit pas être sous tension durant le montage!
Voir également le mode d'emploi
Conserver les instructions de montage!

Sous réserve de modifications techniques.

(NL) (B)

Montage-instrukties

Volledig integreerbaar model
Het apparaat mag tijdens de montage niet op het elektrische net zijn aangesloten!
Zie ook de gebruiksaanwijzing!
Montage-instrukties bewaren a.u.b.!

Technische veranderingen voorbehouden.

(E)

Instrucciones para el montaje

Modelo de empotrar integral
Durante la operación de montaje del aparato no tiene que haber corriente.
Véanxe también las instrucciones para el uso!
Guardar las instrucciones para el montaje!

Posibilidad de modificaciones técnicas.

(P)

Instruções para a montagem

Modelo completamente encaixado
Quando se proceder à montagem do aparelho a corrente terá que estar desligada!
Consultar também as instruções de uso!
Conserve as instruções para a montagem!

Possibilidade de eventuais modificações técnicas.

(I) (CH)

Istruzioni per il montaggio

Modello ad incasso integrale
Durante l'operazione di montaggio dell'apparecchio non deve esserci corrente!
Vedere anche le istruzioni di impiego!
Conservare le istruzioni per il montaggio!

Con riserva di introdurre modifiche tecniche.

(GR)

Οδηγίες για το μοντάρισμα

Μοντέλο με σλοκληρωμένο περίγυρο
Το μοντέλο πρέπει να μην είναι στο ρεύμα την ώρα του μονταρίσματος!
Επίσης δείτε τις οδηγίες χρήσης!
Διατηρείστε τις οδηγιές μονταρίσματος.

Διατηρούμε το δικαίωμα να εισάγουμε τεχνικές αλλαγές.

4619 720 64762-02

1

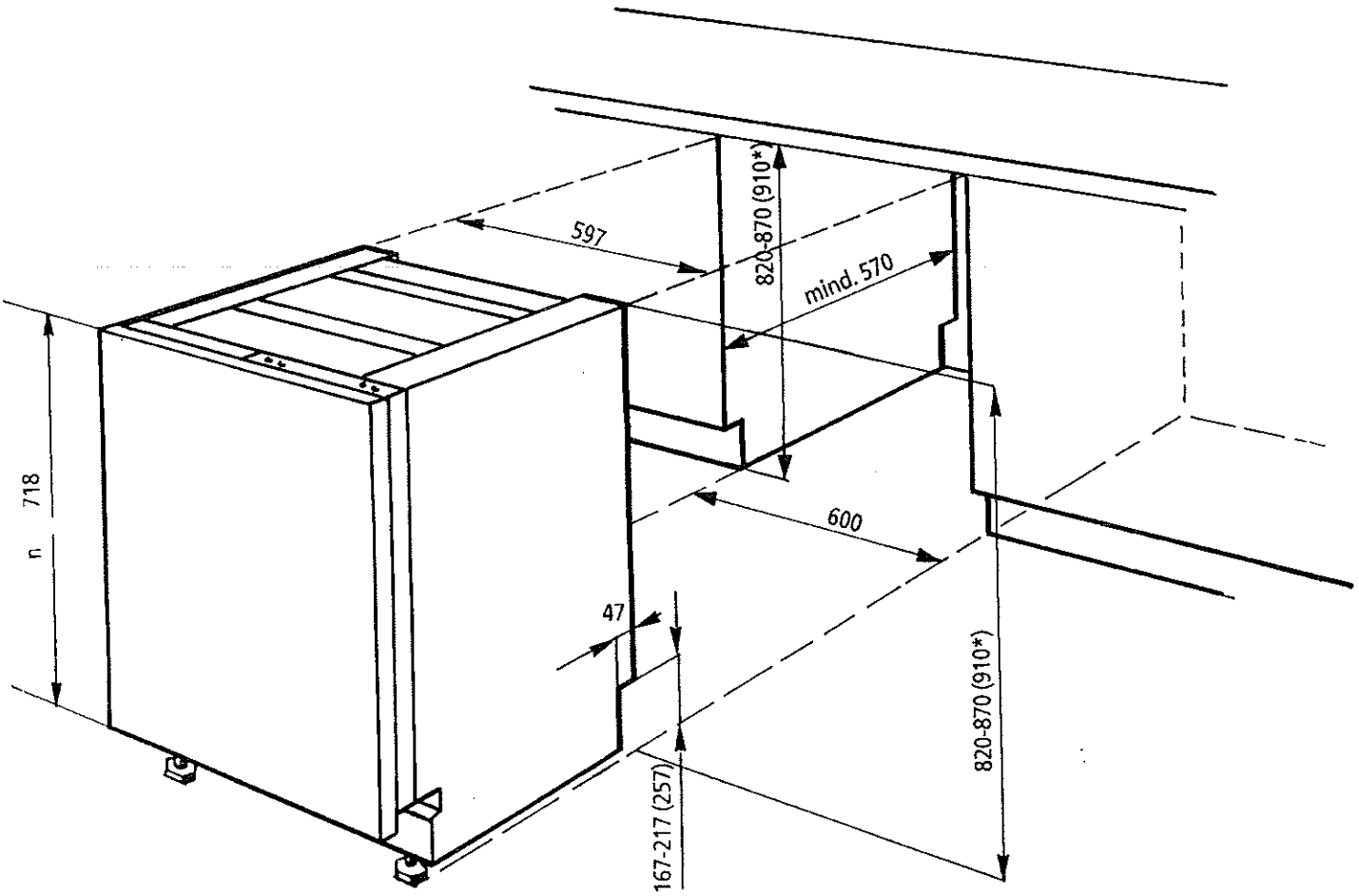

(D) Achtung: Geschirrspüler nur mit montierter Möbeltür und im eingebauten Zustand betreiben!
(GB) Attention: Use the dishwasher only after it has been built in and after the cabinet door has been put on!
(F) Attention: Ne faire fonctionner le lave-vaisselle qu'après l'avoir encastré et avoir monté la porte du meuble!
(NL) Belangrijk: Stel de afwasmachine niet in werking voordat deze is ingebouwd en de meubeldeur is gemonteerd!
(E) Atención: Poner en marcha el lavavajillas sólo después de empotrarlo y de montar la puerta del mueble.
(P) Atencão: Pôr em funcionamento a máquina, somente depois de seu encaixe e após ter instalado a porta do móvel!
(I) Attenzione: Far funzionare la lavastoviglie solo ad incasso avvenuto e dopo aver montato la porta del mobile.
(GR) Προσοχή: Χρησιμοποιήτε το πληντήριο πιάτων μόνο με μονταριζμένη πόρτα και σε μοντάρισμένη κατάσταση.

(D) *Für Einbauhöhen größer als 870 mm benötigen Sie: Überlange Füße. Dieses Zubehör erhalten Sie im Fachhandel oder beim Kundendienst.
(GB) *For installations taller than 870 mm a set of longer feet is required. These are available from specialised retailers or from the After-Sales Service.
(F) *Pour des hauteurs supérieures à 870 mm, un kit: Pieds surlongs est nécessaire. Vous les trouverez dans les magasins spécialisés ou après du Service Après-Vente.
(NL) *Bij een inbouwruimte met een hoogte van meer dan 870 mm is er een set extra lange voeten nodig. Deze set is verkrijgbaar bij de vakhandel of bij de Servicedienst.
(E) *Para instalar a una altura superior a 870 mm es necesaria una serie de pies más largos que se pueden solicitar a los distribuidores especializados o bien al Servicio-Asistencia.
(P) *Para instalações com alturas superiores a 870 mm., é necessária uma série de pezinhos mais compridos, disponiveis junto aos revendedores especializados ou no Serviço de Assistência Técnica.
(I) *Per installazioni con altezze superiori agli 870 mm è necessaria una serie di piedini più lunghi disponibili presso i rivenditori specializzati oppure presso il Servizio Assistenza.
(GR) *Για εγκαταστάσεις ύψους μεγαλύτερου από 850 χιλιοστά είναι απαραίτητε μια σειρά από πιο μακριά ποδαράκια που είναι διαθέσιμα στα ειδικά μαγαζιά ή οτην Τεχνική μας Βοήθεια.

2

Ⓓ Schutz gegen feuchten Dampf.
ⒼⒷ Protection against damp steam.
Ⓕ Protection contre vapeur humide.
ⓃⓁ Bescherming tegen stoom.
Ⓔ Protección contra vapores.
Ⓟ Proteger dos vapores.
Ⓘ Protezione dai vapori.
ⒼⓇ Προστασία από ατμούς.

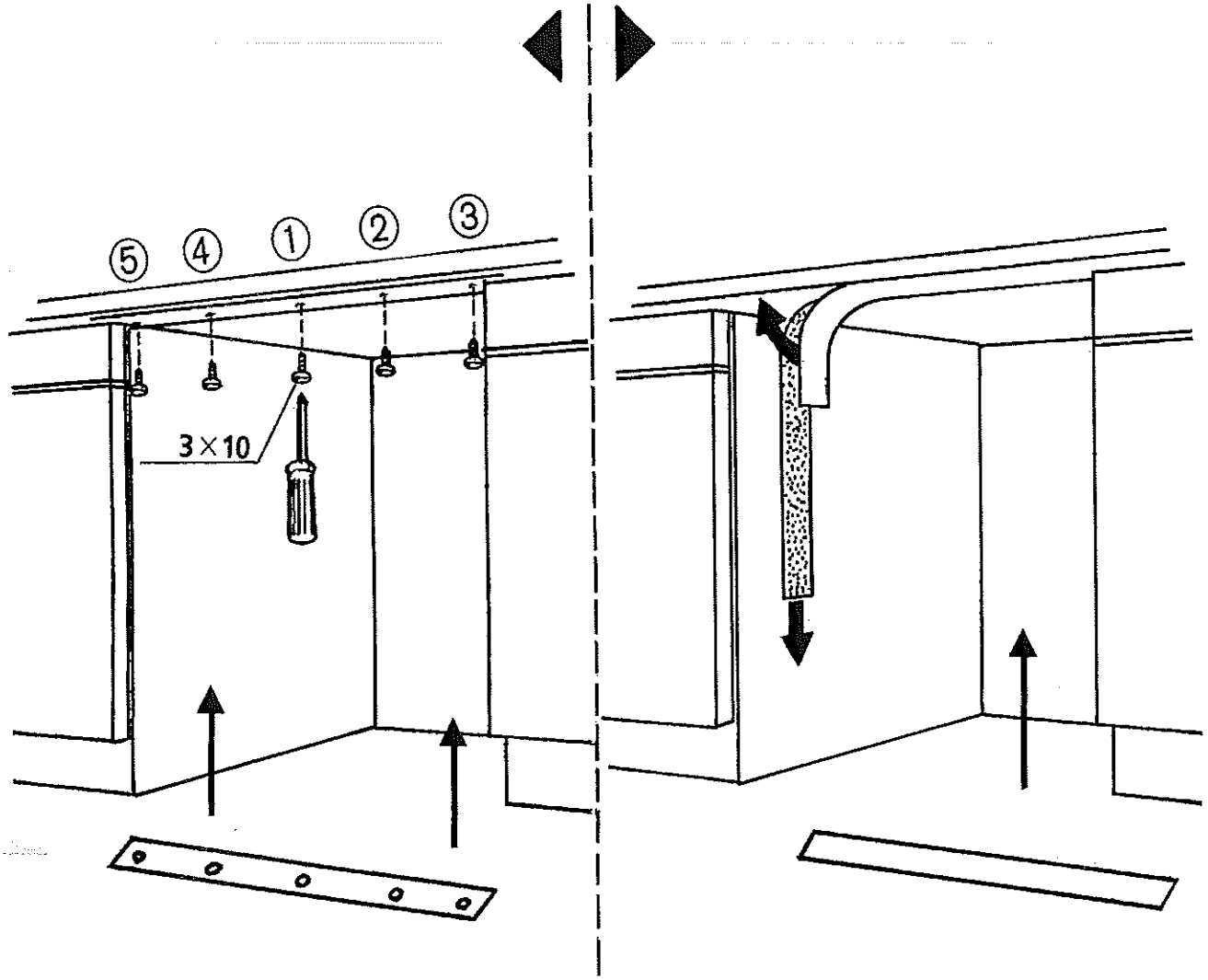

3

(D) Zulaufschlauch fest und dicht mit Wasseranschluß verbinden!
(GB) Tightly fit the inlet to the water tap!
(F) Raccorder le tuyau d'alimentation de façon solide et étanche au robinet d'eau!
(NL) Sluit de toevoerslang stevig aan op de waterkraan!
(E) Conectar fuertemente el tubo de alimentación a la conexión del agua!
(P) Ligar estritamente o tubo de alimentação á ligação da água!
(I) Collegare strettamente il tubo di alimentazione all'allacciamento dell'acqua!
(GR) Συνδέστε ερμητικά το σωλήνα τροφοδοσίας στην βρύση.

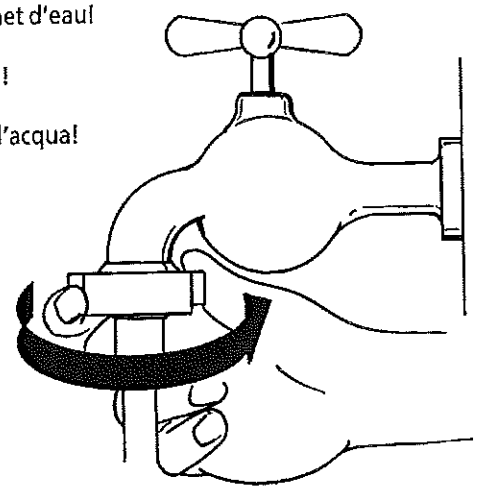

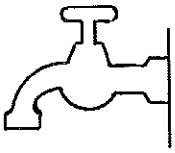

P = 0,3–10 bar
(0,03–1,0 MPa)

(D) Wasseranschluß je nach Ausführung:
(GB) Water connection – depending on the model:
(F) Raccordement hydraulique, suivant le modèle:
(NL) Wateraansluiting, verschillend per uitvoering:
(E) Conexión hidráulica – según el modelo:
(P) Ligação hidráulica – segundo o modelo:
(I) Collegamento idraulico – secondo il modello:
(GR) Υδραυλική σύνδεση – ανάλογα με το μοντέλο:

(D) Standard
(GB) Standard
(F) Standard
(NL) Standaard
(E) Estándar
(P) Padronizado
(I) Standard
(GR) Στάνταρ

(D) Wasserstopsysteme
(GB) Water stop system
(F) Système Wasserstop
(NL) Waterstopsysteem
(E) Sistema agua stop
(P) Sistema de interrupção da água (água -stop)
(I) Sistema acqua-stop
(GR) Σύστημα σταματήματος του νερού

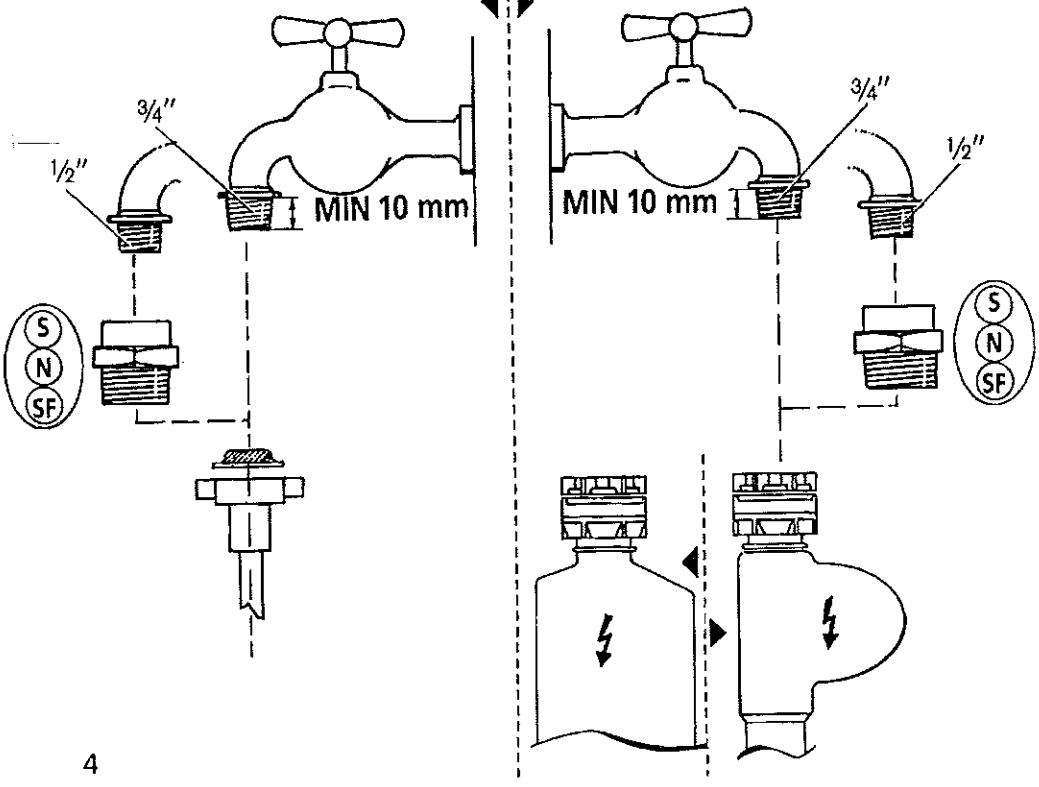

(D) Sofern vorhanden: Einbaulage Wasserstop beliebig!
(GB) If provided, you can position the water stop according to your requirem
(F) S'il existe: Installer l' Acqua-Stop dans l'encastrement suivant la nécéssité!
(NL) Indien aanwezig kunt u desgewenst de waterstop monteren!
(E) ¡Si disponible: montar el Dispositivo Agua Stop, segúa necessidade!
(P) Se disponível: Instalar el dispositivo água-stop, como necessário!
(I) Se disponibile: posizionare il dispositivo Acqua-stop, secondo necessità!
(GR) Αν είναι διαθέσιμο: τοποθετείστε το acqua-stop στην θέση που προτιμάτε!

4

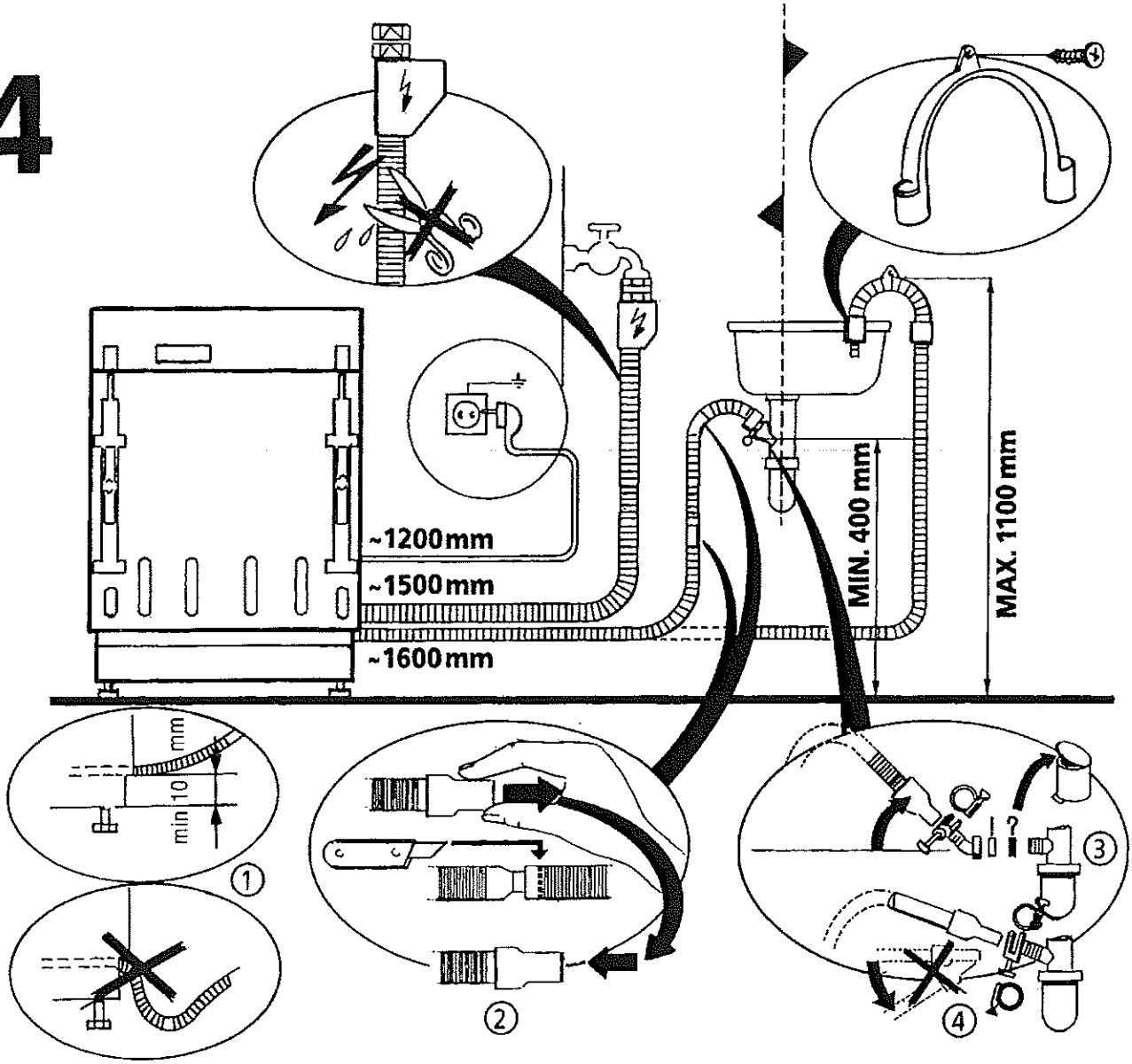

① Ⓓ Ablaufschlauch aufsteigend verlegen!
Ⓖⓑ The outlet hose should point upward!
Ⓕ Faire monter le tuyau de vidange!
Ⓝⓛ Leg de afvoerslang in stijgende richting aan!
Ⓔ ¡Instalar el tubo de desagüe con la inclinación necesaria!
Ⓟ Instalar o tubo de descarga com a inclinação necessária!
Ⓘ Installare il tubo di scarico con la necessaria inclinazione!
ⓖⓡ Εγκαταστείστε τον σωλήνα εξόδου προς τα πάνω!

② Ⓓ Wenn nötig, Ablaufschlauch an markierten Stellen kürzen.
Ⓖⓑ If the outlet hose ist too long, cut it where ist ist marked.
Ⓕ Si nécessaire, raccourcir le tuyau de vidange aux endroits marqu´es.
Ⓝⓛ Als de afvoerslang moet worden ingekort dan kunt u deze door de gemarkeerde punten afsnijden.
Ⓔ Si fuera necesario, acortar el tubo de desagüe en los puntos marcados.
Ⓟ Se for necessário, encurtar o tubo de descarga nos pontos marcados.
Ⓘ Se necessario, accorciare il tubo di scarico nei punti contrassegnati.
ⓖⓡ Αν είναι απαραίτητο, κόψτε τον σωλήνα εξόδου στα σημεία που είναι σημειωμένα.

③ Ⓓ Abfluß muß frei sein!
Ⓖⓑ Make sure drained water flows away freely!
Ⓕ L'eau de vidange doit s'écouler librement!
Ⓝⓛ De afvoer moet open zijn!
Ⓔ ¡Dejar el desagüe libre!
Ⓟ Manter o tubo de descarga livre!
Ⓘ Lasciare libero lo scarico!
ⓖⓡ Αφήστε ελεύθερο το νερό εξόδου.

④ Ⓓ Ablaufschlauch mit Schelle sichern.
Ⓖⓑ Fasten the outlet hose with a clamp.
Ⓕ Fixer le tuayau de vidange par un croche.
Ⓝⓛ Breng een pakkingsring aan op de afvoerslang.
Ⓔ Asegurar la estanqueidad del tubo de desagüe montando un collarín.
Ⓟ Garantir a estanqueidade do tubo de descarga montando uma faixa.
Ⓘ Assicurare la tenuta del tubo di scarico montandovi una fascetta.
ⓖⓡ Σφίξτε τον σωλήνα εξόδου με ένα δακτύλιο.

5

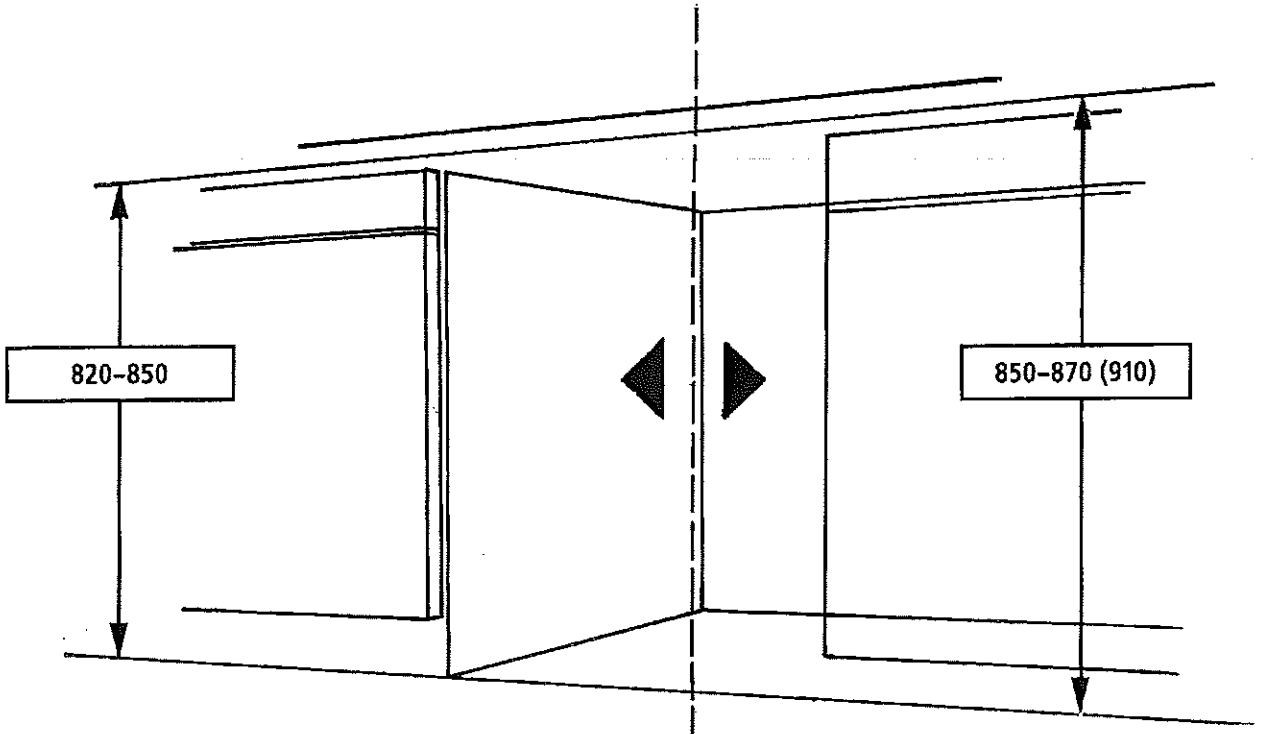

820–850

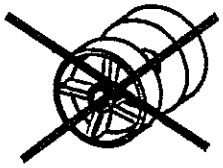

Ⓓ Montage ohne Rolle – nächster Schritt: 6
ⒼⒷ Assembly without casters – next step: 6
Ⓕ Montage sans roulettes – étapes suivante: 6
Ⓝⓛ Montage zonder wieltje – volgende handeling: 6
Ⓔ Montaje sin rueda – fase siguiente: 6
Ⓟ Montagem sem rodela – fase sucessiva: 6
Ⓘ Montaggio senza rotella – fase successiva: 6
ⒼⓇ Μοντάρισμα χωρίς τροχό – επόμενη φάση: 6

850–870 (910)

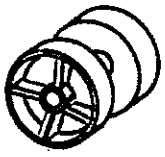

Ⓓ Montage mit Rolle – zusätzliche Schritte: 5.1–5.4
ⒼⒷ Assembly with casters – extra steps: 5.1–5.4
Ⓕ Montage avec roulettes – étapes supplémentaires: 5.1–5.4
Ⓝⓛ Montage net wieltje – extra handelingen: 5.1–5.4
Ⓔ Montaje con rueda – fases adicionales: 5.1–5.4
Ⓟ Montagem com rodela – fases adicionais: 5.1–5.4
Ⓘ Montaggio con rotella – fasi aggiuntive: 5.1–5.4
ⒼⓇ Μοντάρισμα με τροχό – επιπρόσθετες φάσεις: 5.1–5.4

5.1+

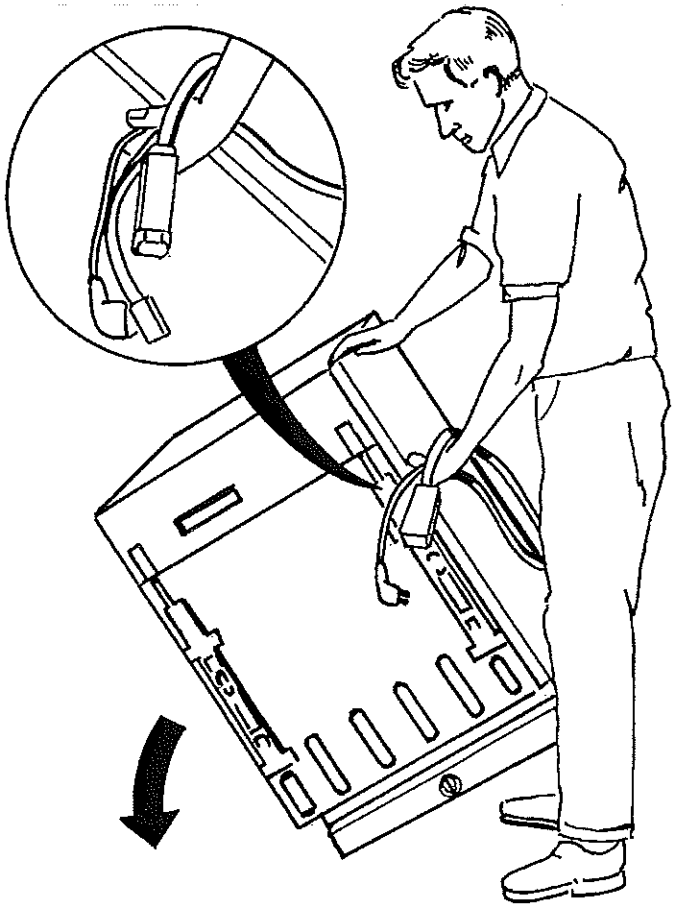

Ⓓ Gerät vorsichtig auf linke Seite legen.
Ⓖⓑ Carefully lie the appliance on its left side.
Ⓕ Coucher délicatement la machine sur la flanc gauche.
ⓃⓁ Leg het apparaat voorzichtig op zijn linkerkant.
Ⓔ Apoyar el aparato con cuidado sobre el lado izquierdo.
Ⓟ Apoiar o electrodoméstico com cuidado no lado esquerdo.
Ⓘ Appoggiare l'elettrodomestico con cautela sul lato sinistro.
ⒼⓇ Τοποθετείστε προσεκτικά την συσκευή στο αριστερό της πλευρό.

5.2+

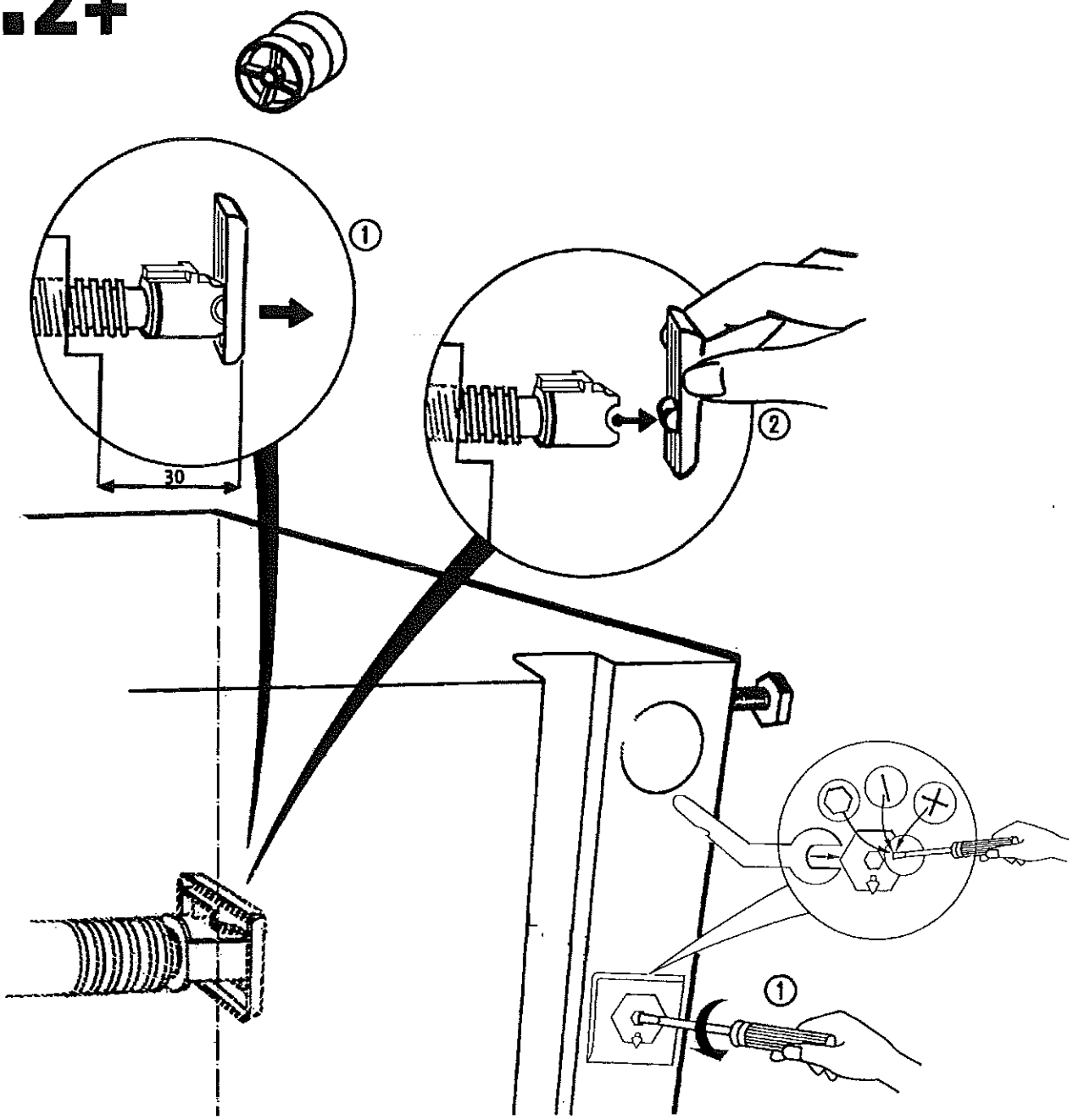

①

Ⓓ Schraube nach links drehen.
Fuß hinten kommt hervor: mindestens 30 mm!
Beim Einsatz eines Elektroschraubers: geringe Drehzahl verwenden!

Ⓖⓑ Turn the screw to the left.
The back foot comes out: at least 30 mm!
When using an electric screwdriver use low speed.

Ⓕ Donner un tour de vis vers la gauche.
Le pied arrière sort au moins 30 mm.
Si l'on utilise un tourne-vis électrique, utiliser un numéro de tours bas.

Ⓝⓛ Draai de schroef tegen de klok in.
Het achterste voetje komt naar voren: minstens 30 mm!
Bij gebruik van een elektrische schroevedraaier: Kies een lage snelheid!

Ⓔ Girar el tornillo hacia la izsquierda.
El pie trasero sobresale por lo menos 30 mm.
En caso de que se use un atornillador eléctrico: utilizar un número bajo de revolusiones.

Ⓟ Rodar o parafuso para a esquerda.
O pé posterior tem uma saliência de pelo menos 30 mm!
Se se utilizar uma chave de parafusos eléctrica: utilizar um número baixo de rotaçoes.

Ⓘ Ruotare la vite verso sinistra.
Il piedino posteriore fuoriesce di almeno 30 mm.
In caso di uso di un avvitatore elettrico: utilizzare un basso numero di giri.

Ⓖⓡ Γυρίστε τις βίδες προς τα αριστερά
Το πίσω ποδαράκι ξεπροβάλλει για 30 χιλ. τουλάχιστον.
Αν χρησιμοποιείτε ηλεκτρικό κατσαβίδι: χρησιμοποιείστε χαμηλό αριθμό στροφών.

5.3+

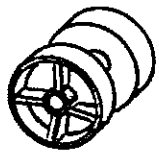

① + ②

Ⓓ Kleines Teil aus Rolle ausbrechen.
ⒼⒷ Break off a small part from the caster.
Ⓕ Extraire de la roulette la petite pièce.
ⓃⓁ Breek het kleine onderdeel uit het wiel.
Ⓔ Sacar de la rueda la pieza de pequeñas dimensiones.
Ⓟ Retitar da rodela o pormenor de pequenas dimensões.
Ⓘ Togliere dalla rotella il particolare di piccole dimensioni.
ⒼⓇ Κόψτε από τον δίσκο το συγκεκριμένο μικρών διαστάσεων.

③

Ⓓ Kleines Teil einsetzen.
ⒼⒷ Insert the small part.
Ⓕ Introduire la petite pièce.
ⓃⓁ Zet het kleine onderdeel in.
Ⓔ Insertar la pieza.
Ⓟ Introduzir o pormenor.
Ⓘ Inserire il particolare.
ⒼⓇ Εισχωρείστε το συγκεκριμένο.

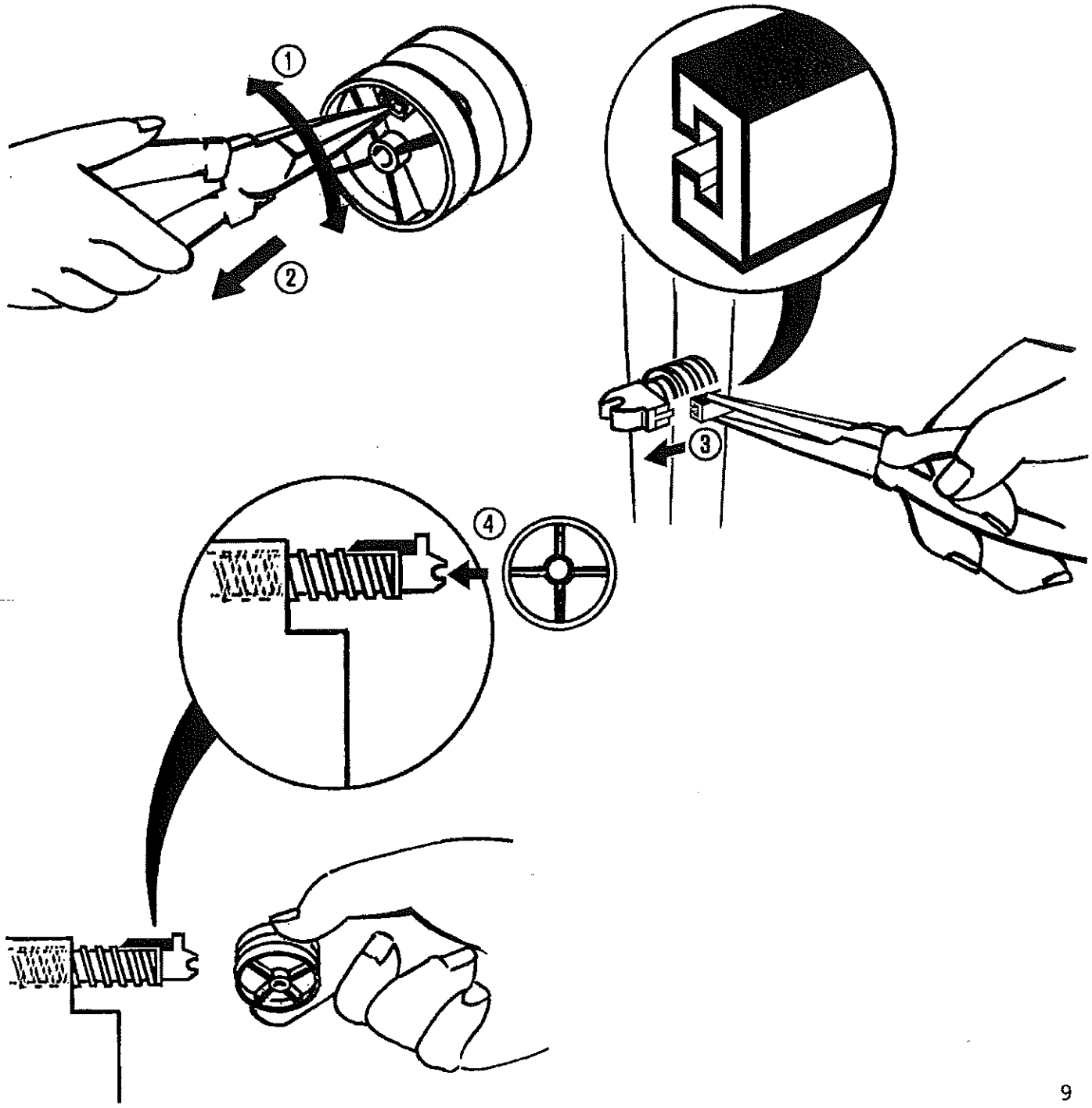

5.4+

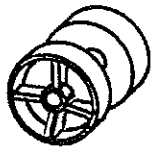

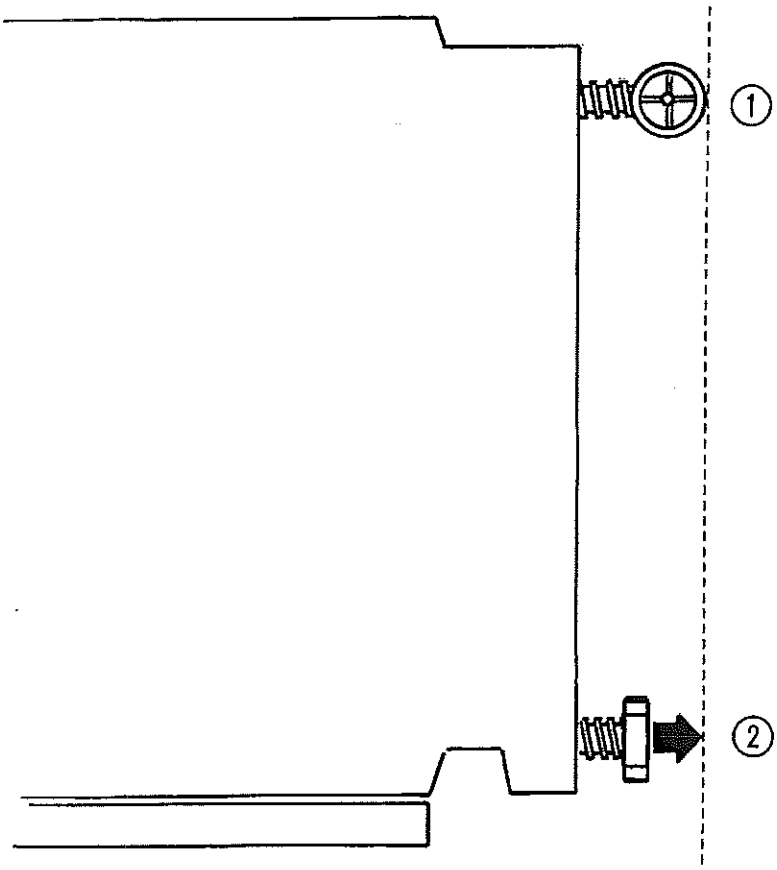

①

Ⓓ Nur bei Einbauhöhen größer als 870 mm: Vordere Füße ausbauen und durch überlange Füße ersetzen.
ⒼⒷ Only for installations taller than 870 mm: Disassemble the front feet and replace them with longer feet.
Ⓕ Seulement pour des hauteurs supérieurs à 870 mm: démonter les pieds avant et les remplacer par les pieds surlongs.
Ⓝⓛ Alleen bij een inbozwhoogte van meer dan 870 mm: Demonteer de voeten aan de voorkant en vervang deze door extra lange voeten.
Ⓔ Sólo en caso de instalar con una altura superior a 870 mm: Desmontar los pies anteriores y sustituirlos con pies más largos.
Ⓟ Apenas para instalações com alturas superiores a 870 mm: Desmonte os pezinhos anteriores substituindo-os com pezinhos mais compridos.
Ⓘ Solo per installazioni con altezze superiori agli 870 mm: Smontare i piedini anteriori e sostituirli con piedini più lunghi.
ⒼⓇ Μόνο για εγκαταστάσεις ύψους μεγαλύτερου από 870 χιλιοστά. Βγάλτε τα μπροστινά ποδαράκια και αντικαταστείστε τα με πιο μακριά ποδαράκια.

②

Ⓓ Füße auf ein Niveau einstellen!
ⒼⒷ Level the feet!
Ⓕ Mettre les pieds à niveau!
Ⓝⓛ Zet de voetjes gelijk!
Ⓔ ¡Regular los pies a la misma altura!
Ⓟ Regular os pés na mesma altura!
Ⓘ Regolare i piedini alla stessa altezza!
ⒼⓇ Ρυθμίστε τα ποδαράκια στο ίδιο ύψος.

③

Ⓓ Gerät aufrecht stellen.
ⒼⒷ Put the appliance upright.
Ⓕ Remettre la machine verticalement.
Ⓝⓛ Zet het apparaat rechtop.
Ⓔ Poner el aparato en posición vertical.
Ⓟ Colocar o electrodoméstico em posição vertical.
Ⓘ Mettere l'elettrodomestico in posizione verticale.
ⒼⓇ Τοποθετείστε την συσκευή σε κάθετη θέση.

6

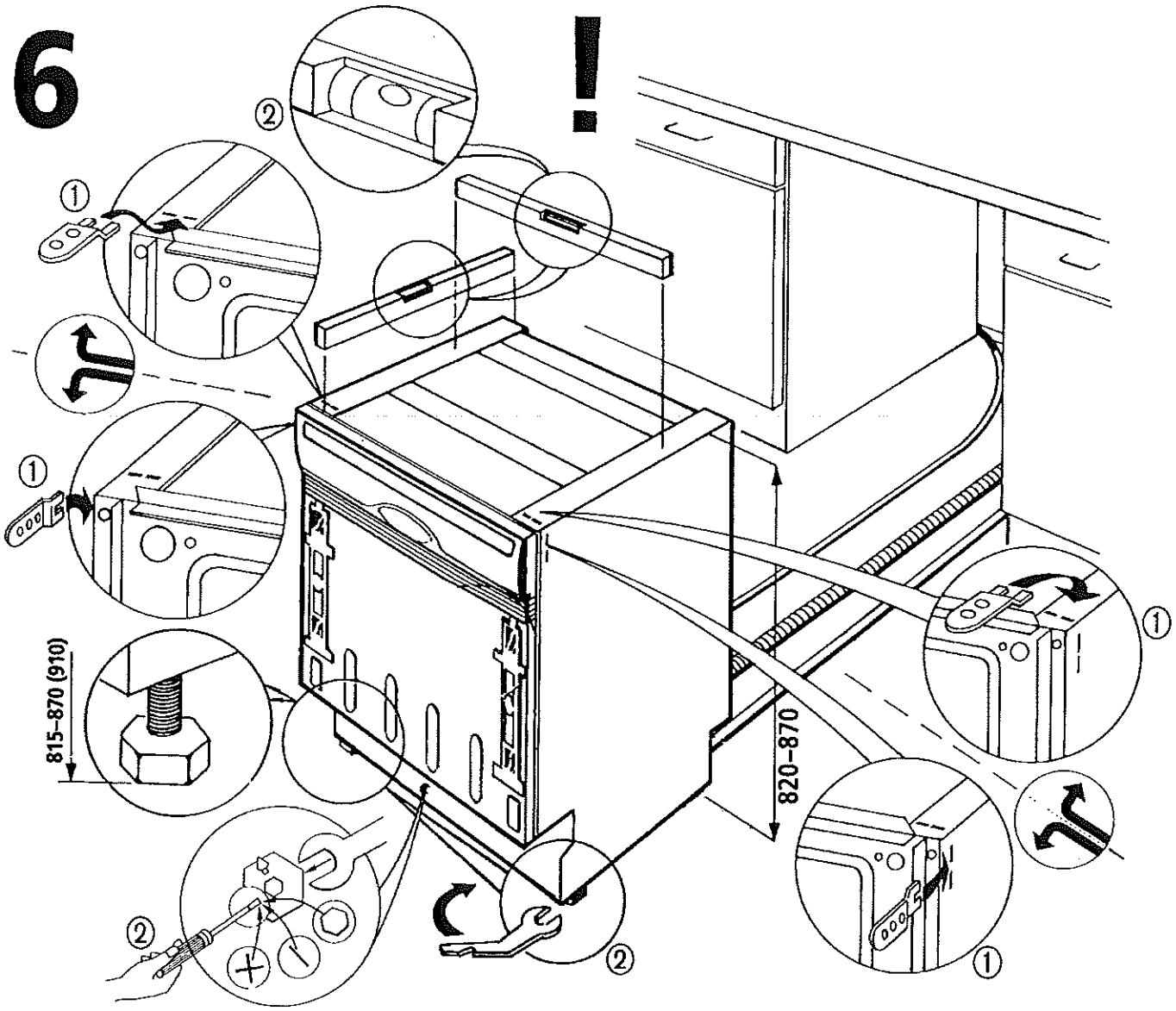

②

Ⓓ Beim Einsatz eines Elektroschraubers: geringe Drehzahl verwenden!

Ⓖ When using an electric screwdriver use low speed.

Ⓕ Si l'on utilise un tourne-vis électrique, utiliser un nombre de tours bas!

Ⓝ Bij gebruik van een elektrische schroevedraaier: kies een lage snelheid!

Ⓔ En caso de que se use un atornillador eléctrico: utilizar un número bajo de revoluciones!

Ⓟ Se se utilizar uma chave de parafusos eléctrica: utilizar um número baixo de rotações!

Ⓘ In caso di uso un avvitatore elettrico: utilizzare un basso numero di giri!

Ⓖ Αν χρησιμοποιείτε ηλεκτρικό κατσαβίδι: χρησιμοποιεί στε χαμηλό αριθμό στροφών.

③

Ⓓ Achtung bei unebener Aufstellfläche: Geschirrspüler mit weit herausgedrehten Füßen vorsichtig unter Arbeitsplatte schieben!

Ⓖ Be careful about irregular surfaces: Regulate the foot height, push the dishwasher under the worktop!

Ⓕ Attention lorsque la surface de l'emplacement n'est pa plane: régler la hauteur des pieds. Glisser le lave-vaisselle au-dessous du plan de travail.

Ⓝ Let op als de vloer niet vlak is: Schuif de vaatwasser met ver uitgedraaide voeten voorzichtig onder het aanrecht!

Ⓔ ¡Tener cuidado con superficies no regulares! Regular adecuadamente la altura de los pies. Introducir el lavavajillas debajo de la encimera de trabajo.

Ⓟ Preste atenção às superfícies irregulares! Ajuste adequadamente a altura dos pezinhos. Empurre al máquina de lavar loiça sob a superfície de trabalho.

Ⓘ Attenzione a superfici non regolari! Regolare adeguatamente l'altezza dei piedini. Spingere la lavastoviglie sotto il piano di lavoro.

Ⓖ Προσοχή στις μη ομαλές επιφάνειες! Ρυθμίστε όπως πρέπει το ύψος των ποδιών. Σπρώξτε το πλυντήριο κάτω από το επίπεδο εργασίας.

7

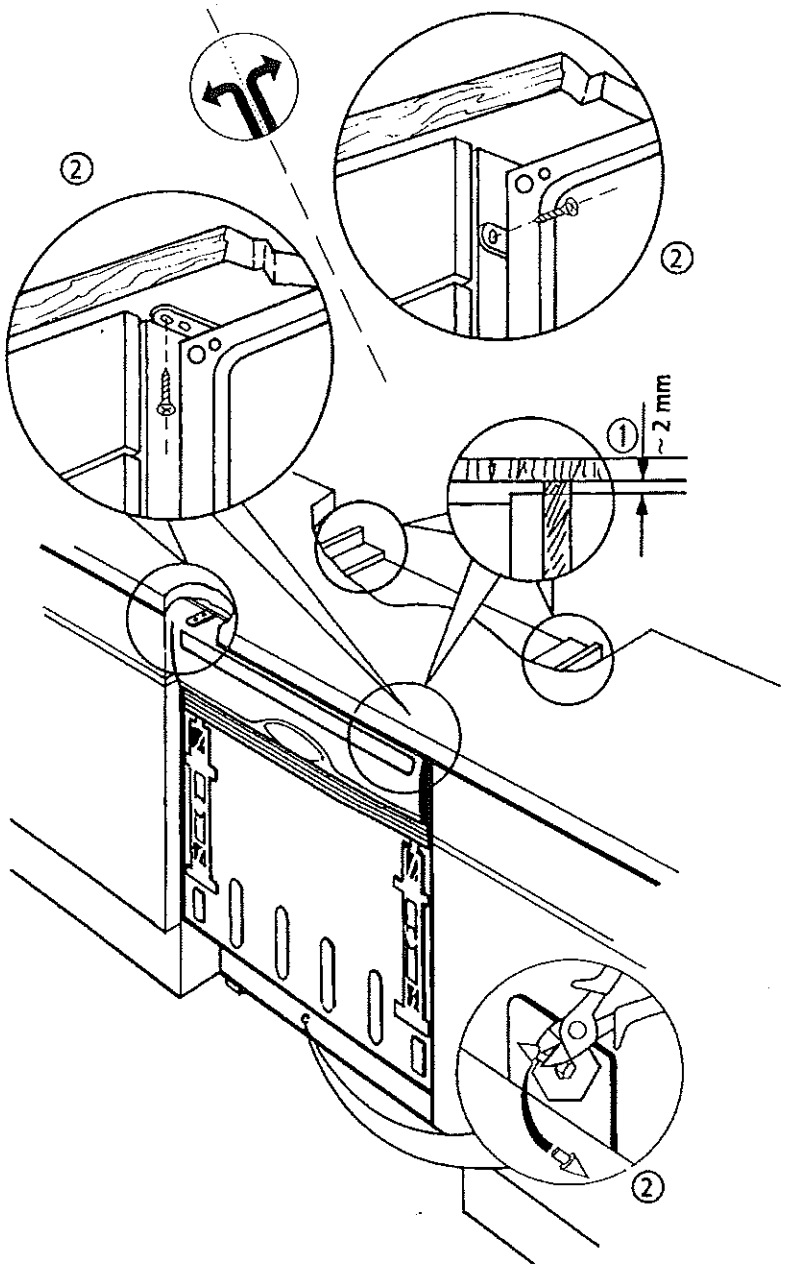

① Ⓓ Geschirrspüler nicht unter Arbeitsplatte klemmen!
Spalt vorsehen: max. = 2 mm, min. = 1 mm.
Fuß hinten: Verstellschraube im Sockel nach links drehen bis Rutschkupplung wirksam wird.
Dann 2 Umdrehungen zurück, nach rechts drehen.

ⒼⒷ Do not jam the dishwasher under the worktop!
Clearance: max. = 2 mm, min. = 1 mm.
Back foot: Turn the adjusting screw in the base until the slip coupling begins to operate.
Then turn back 2 turns to the right.

Ⓕ Ne pas coller le lave-vaisselle sous le plan de travail.
Prévoir un espace: max. = 2 mm, min. = 1 mm.
Pied arrière: tourner la vis réglable qui se trouve dans la plinthe, vers la gauche jusqu'á sentir le couplage de glissement.
Revenir alors en arrière, vers la droite de 2 tours.

ⓃⓁ Klem de afwasmachine niet onder het aanrecht vast!
Laat een kleine gleuf open: max. = 2 mm, min. = 1 mm.
Achterste voetje: Draai de regelschroef aan het voetstuk tegen de klok in totdat het werkzaam wordt.
Vervolgens 2 slagen (met de klok mee) terugdraaien.

Ⓔ No encaje el lavavajillas debajo de la superficie de trabajo. Prevea un espacio mínimo de 1 mm o bien máximo de 2 mm.
Pie trasero: gire hacia la izquierda el tornillo de regulación colocado en el zócalo hasta que permita la regulación del pie. Girar dos veces hacia la derecha.

Ⓟ Não encaixar a máquina de lavar loiça por baixo da bancada de trabalho!
Prever um espaço no mínimo de 1 mm ou no máximo de 2 mm.
Pé posterior: rodar o parafuso de regulação do pé.
Rodar duas vezes para a direita.

Ⓘ Non incastrare la lavastoviglie sotto il piano di lavoro.
Prevedere uno spazio minimo di 1 oppure massimo di 2 mm.
Piedino posteriore: ruotare verso sinistra la vite di regolazione posta nello zoccolo fino a che si attiva permettendo la regolazione del piedino.
Ruotare per due volte verso destra.

ⒼⓇ Μην μπλοκάρετε το πλυντήριο κάτω από το επίπεδο εργασίας.
Προβλέψτε ένα ελάχιστο ύψος 1 χιλ. ή μέγιστο 2 χιλ.
Πίσω ποδαράκι: γυρίστε προς τα αριστερά τις βίδες ρύθμισης που βρίσκονται στο πλαίσιο μέχρι να ενεργοποιηθούν επιτρέποντας την ρύθμιση του ποδιού.
Γυρίστε δυο φορές προς τα δεξιά.

8.1

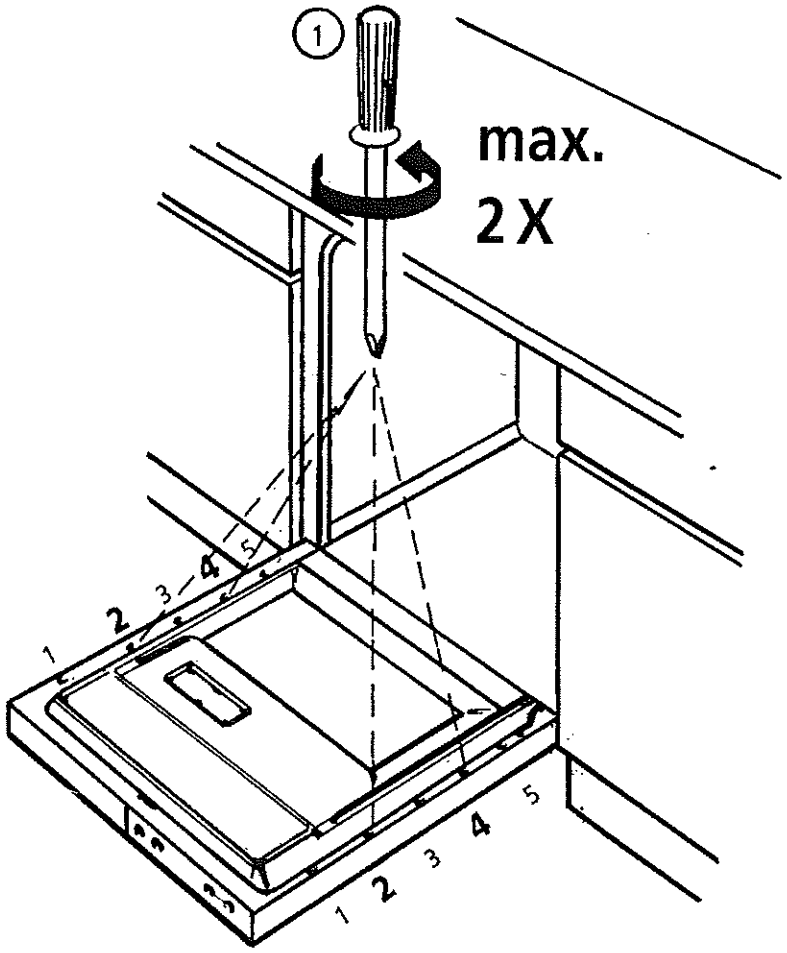

Ⓓ Schrauben 2+4 mit max. 2 Umdrehungen lockern, nicht lösen!
Keinen Elektroschrauber verwenden!

Ⓖⓑ Loosen screws 2 and 4 by max. 2 turns, don't unscrew them completely!
Do not use electric screwdrivers!

Ⓕ Desserrer les vis 2+4 de 2 tours max., ne pas les dévisser complètement!
Ne pas utiliser un tournevis électrique!

ⓃⓁ Draai schroeven 2 en 4 los; niet verwijderen! (max. 2 slagen)
Geen elektrisch gereedschap gebruiken!

Ⓔ ¡Aflojar los tornillos 2 y 4 hasta un máximo de 2 vueltas, sin destornillarlos completamente!
No usar destornilladores eléctricos!

Ⓟ Afrouxar os parafusos 2 e 4 no máximo de 2 rotações, sem desaparafusá-los completamente.
Não usar chaves de parafusos eléctricos!

Ⓘ Allentare le viti 2 e 4 per un massimo di 2 giri, senza svitarle del tutto!
Non usare cacciaviti elettrici.

ⒼⓇ Χαλαρώστε τις βίδες 2 και 4 για το πολύ 2 γύρους χωρίς να τις ξεβιδώσετε τελείως!
Μην χρησιμοποιείτε ηλεκτρικές συσκευές.

8.2

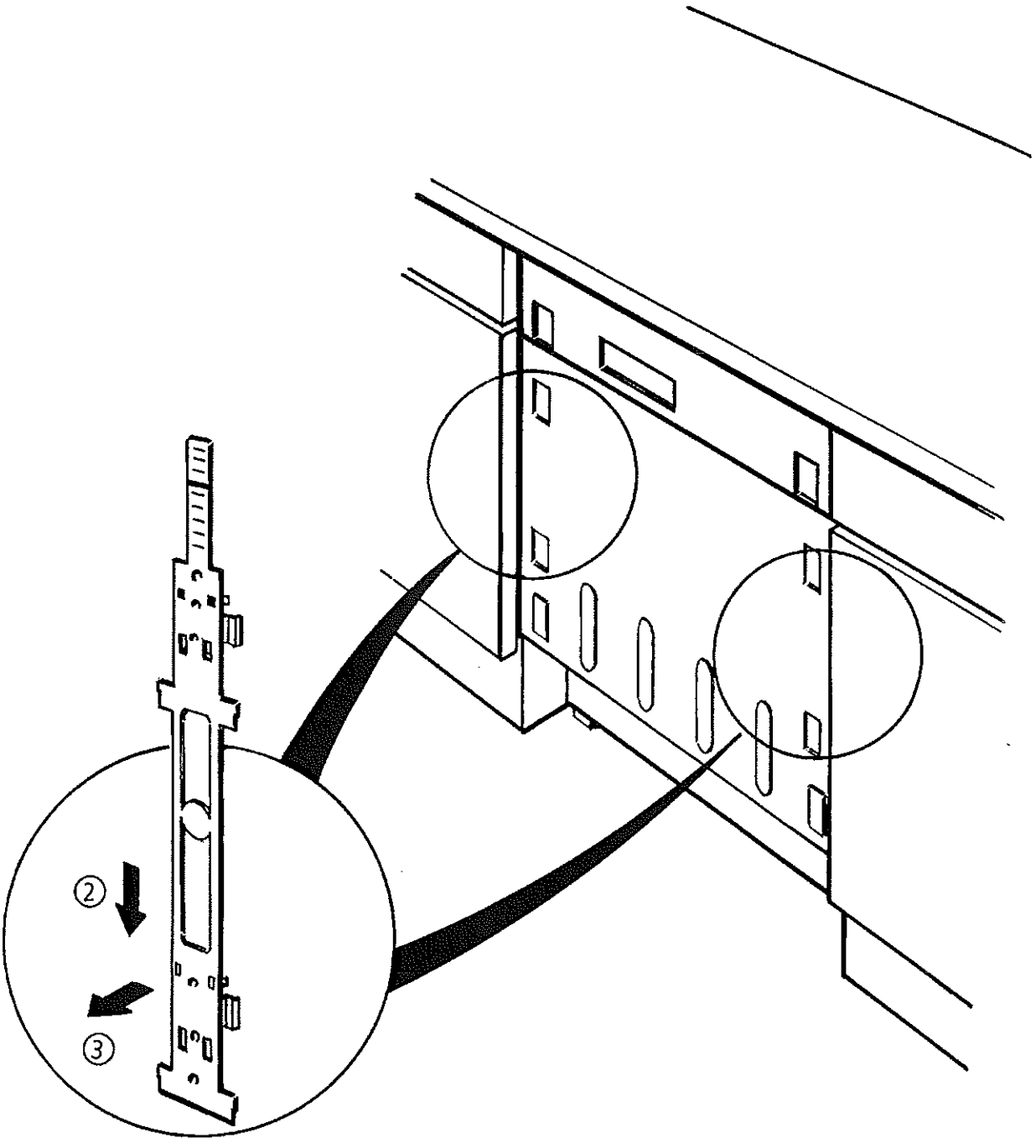

9

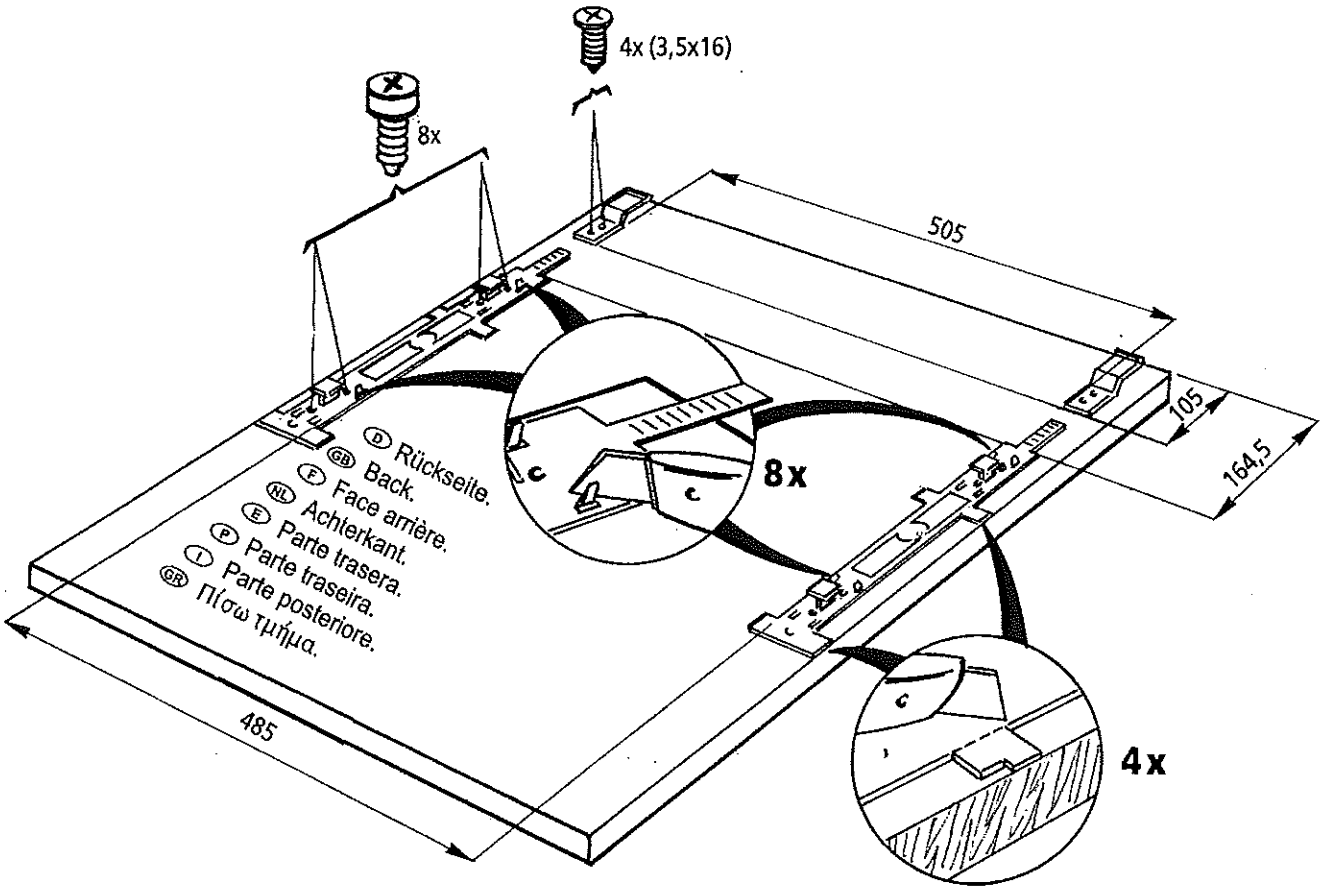
4x (3,5x16)
8x
505
105
164,5
485
8x
4x
Rückseite.
Back.
Face arrière.
Achterkant.
Parte trasera.
Parte traseira.
Parte posteriore.
Πίσω τμήμα.

10

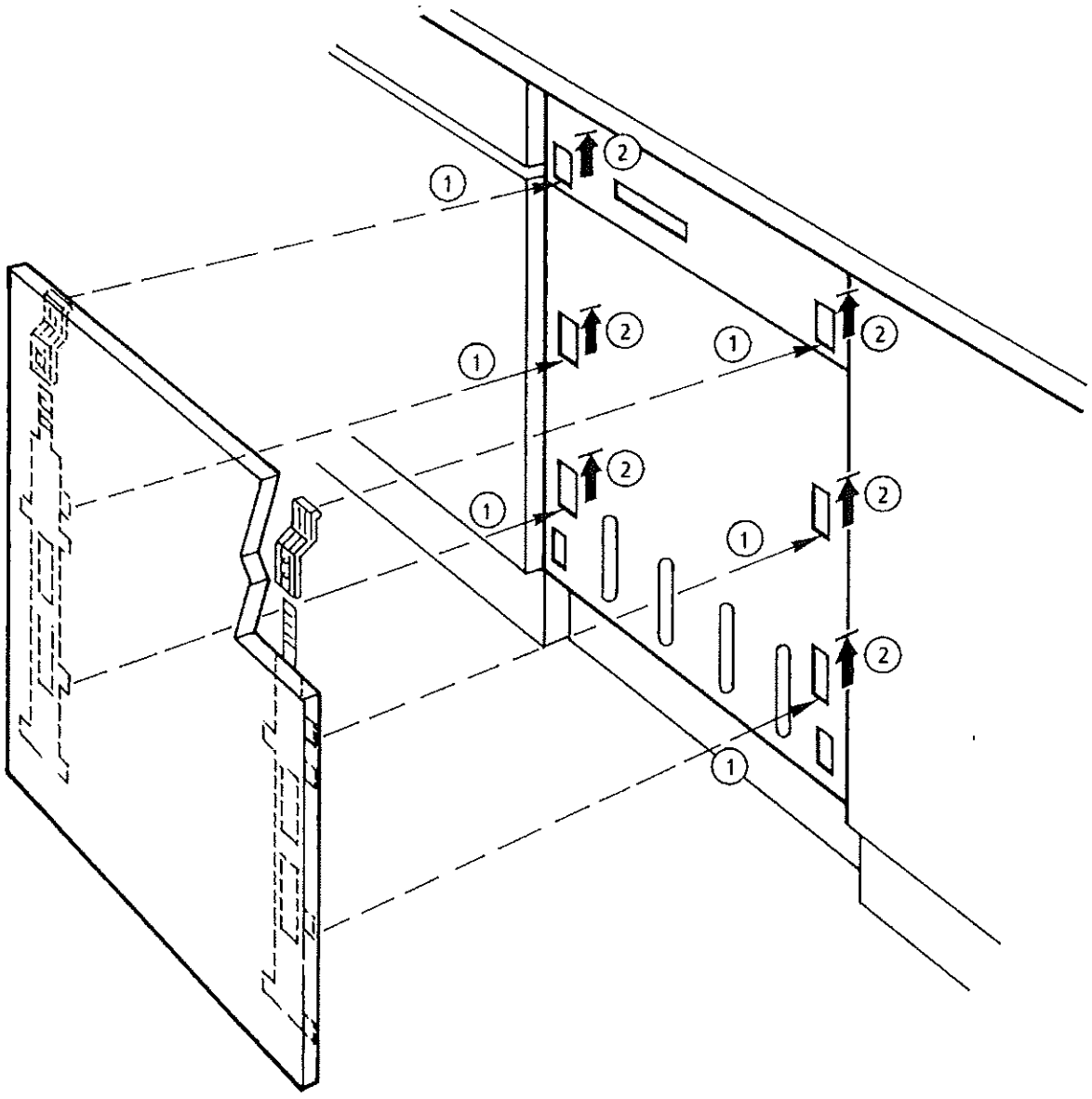

11

① (D) Schrauben 2 + 4 locker anziehen.
(GB) Insert the screws 2 + 4 without tightening.
(F) Ne pas serrer trop fort les vis 2 + 4.
(NL) Draai de schroeven 2 + 4 los.
(E) Atornillar sin apretar los tornillos 2 + 4.
(P) Aparafursar sem apertar os parafusos 2 + 4.
(I) Avvitare senza stringere le viti 2 + 4.
(GR) Βιδώστε της βίδες 2 + 4 ελαφρώς.

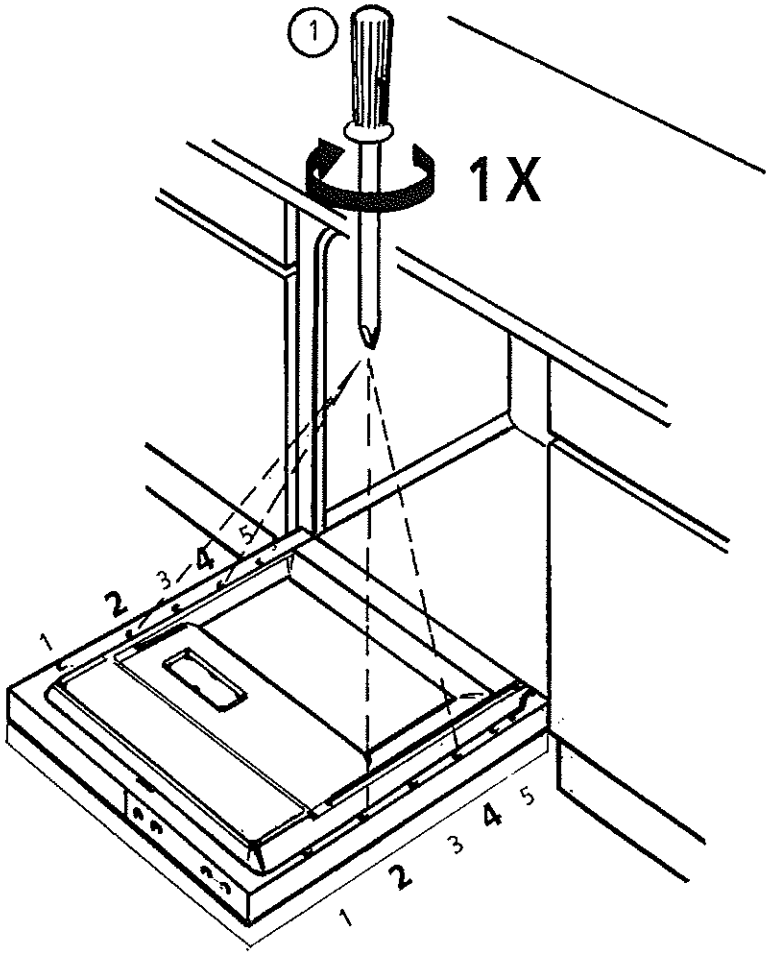

(D) Wenn nötig Position der Möbeltür korrigieren; Möbeltür soll oben bündig mit Bedienblende abschließen!
Dann Schrauben fest anziehen.
(GB) If necessary correct the position of the cabinet door; the top of the cabinet door should fit tightly with the covering panel.
Then tighten the screws.
(F) Si nécessaire corriger la position de la porte du lave-vaisselle; le bord supérieur de la porte du lave-vaisselle doit se trouver, fermée, affleurer le bandeau de commande.
Puis serrer les vis à fond.
(NL) Stel de deur van het meubel bij als dat nodig is; De deur van het meubel moet aan de bovenkant goed sluiten met het bedieningspaneel! Draai dan de schroeven vast.
(E) Si fuera necesario, modificar la posición de la puerta. La parte superior de la puerta del lavavajillas tiene que coincidir perfectamente con el panel de revestimiento. Por tanto, apretar a fondo los tornillos.
(P) Se for necessário, modifique a posição da porta. A parte superior da porta da máquina deve ajustar-se perfeitamente ao painel de revestimento. A este ponto, aperte a fundo os parafusos.
(I) Se necessario, modificare la posizione dello sportello. La parte superiore della porta della lavastoviglie deve combaciare perfettamente con il pannello di rivestimento.
Quindi stringere a fondo le viti.
(GR) Αν είναι απαραίτητο, αλλάξτε την θέση της πορτίτσας. Το πάνω τμήμα της πόρτας του πλυντηρίου πρέπει να εφάπτεται τέλεια με το ταμπλώ-καλυμμα. Γι αυτό βιδώστε πολύ καλά τις βίδες.

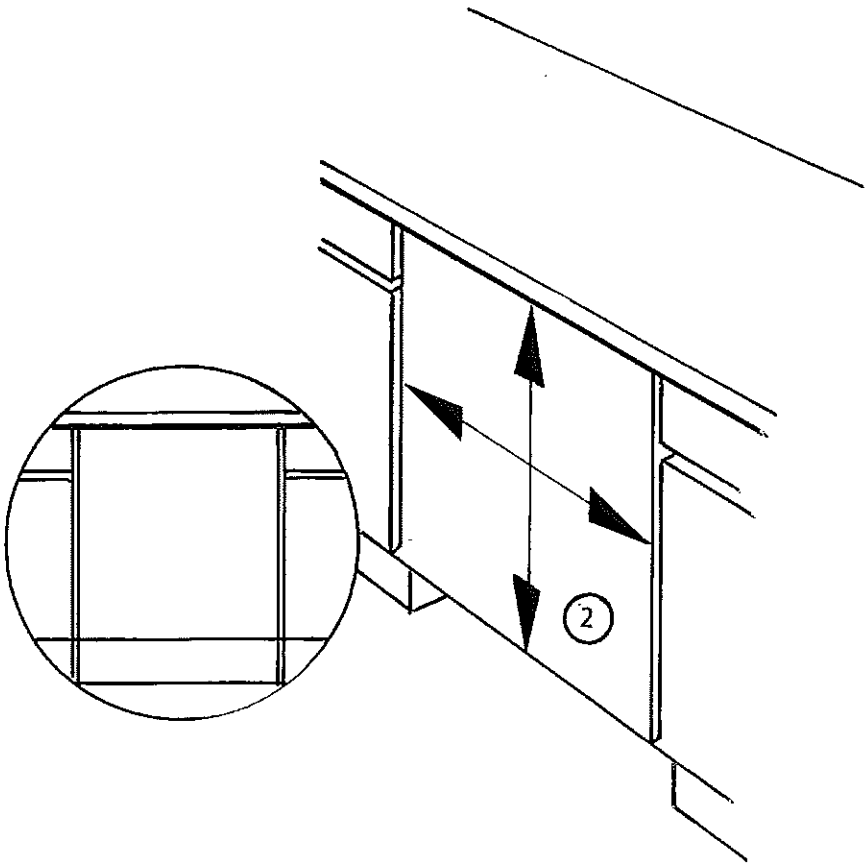

12

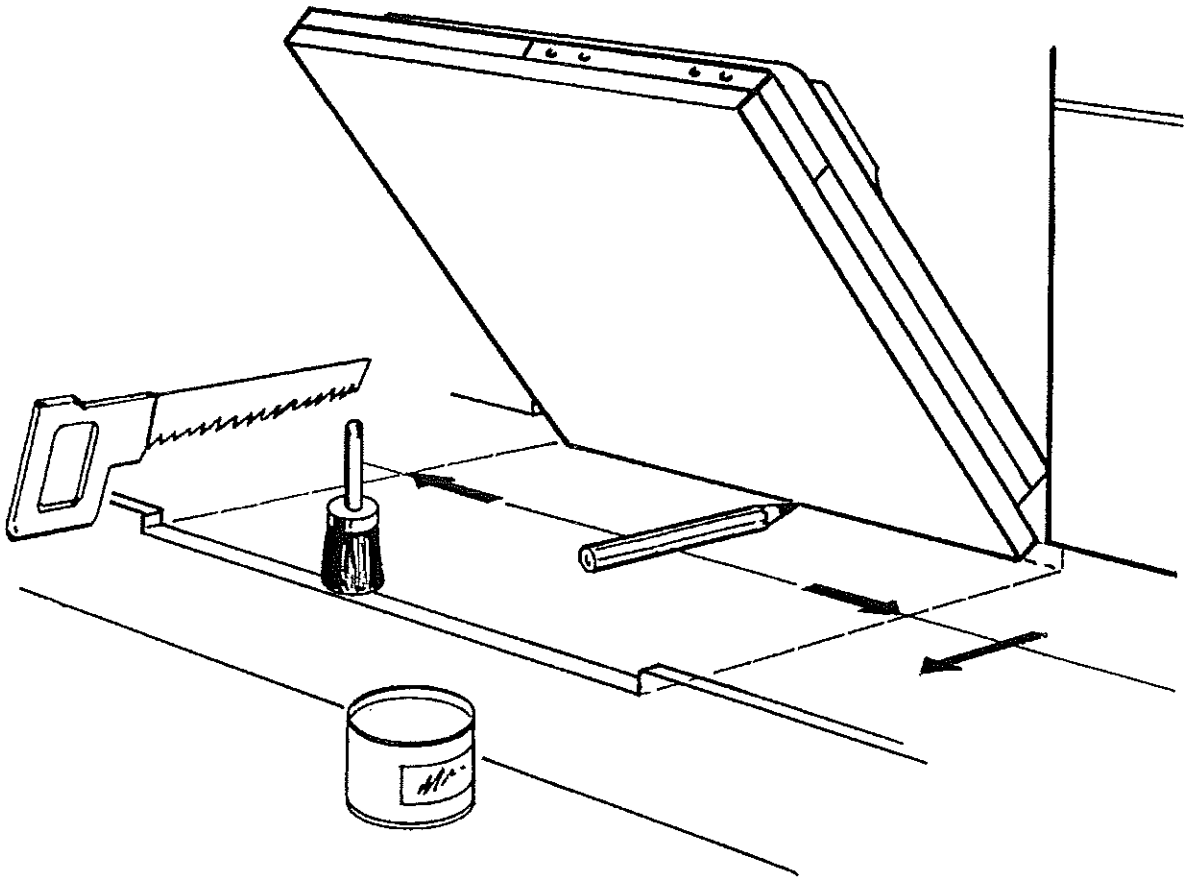

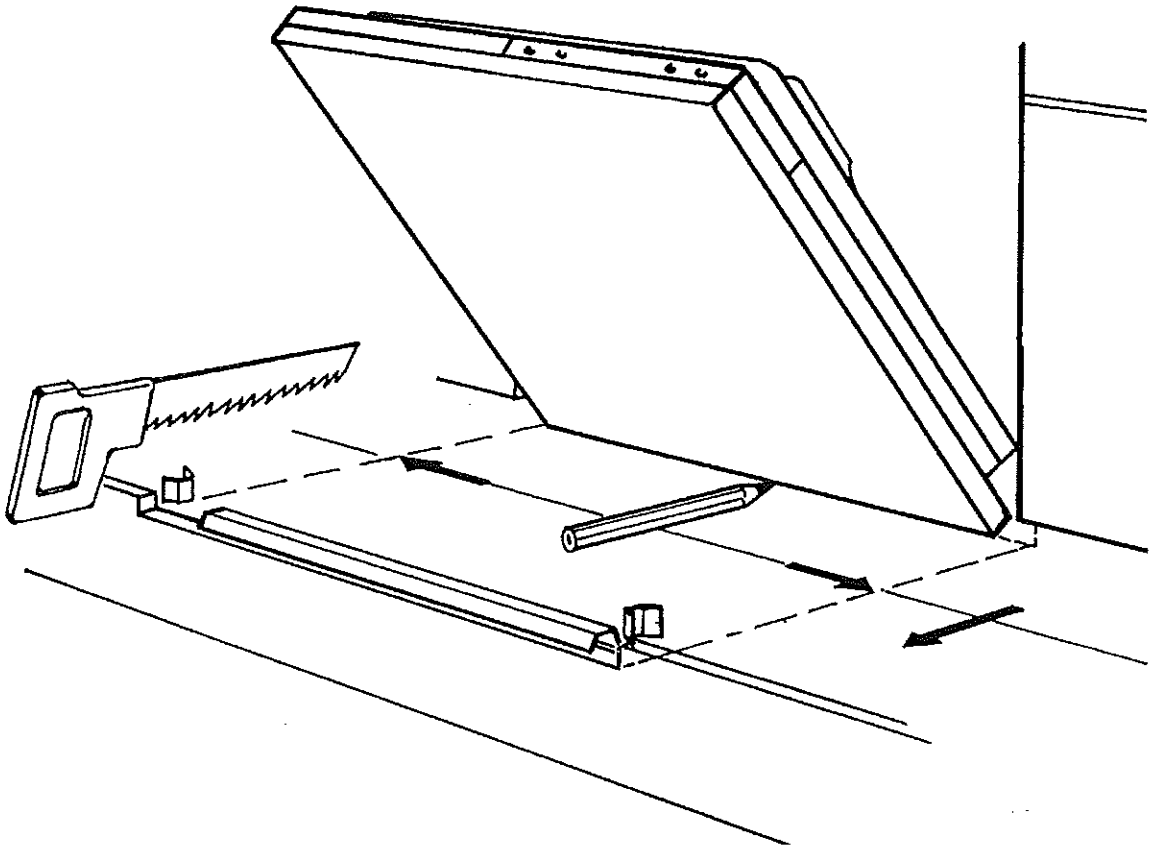

13.1

Ⓓ Nur für Geräte mit aktiver Trocknung.
ⒼⒷ Only for dishwashers with thermodry (acive drying).
Ⓕ Seulement pour appareils avec séchage actif.
ⓃⓁ Slechts bij apparaten met een droger.
Ⓔ Sólo para lavavajillas provistos de secado activo.
Ⓟ Apenas para máquinas de lavar louça dotadas de secagem activa.
Ⓘ Solo per lavastoviglie provviste di asciugatura attiva.
ⒼⓇ Μόνο για πλυντήρια με ενεργό στεγνωμα.

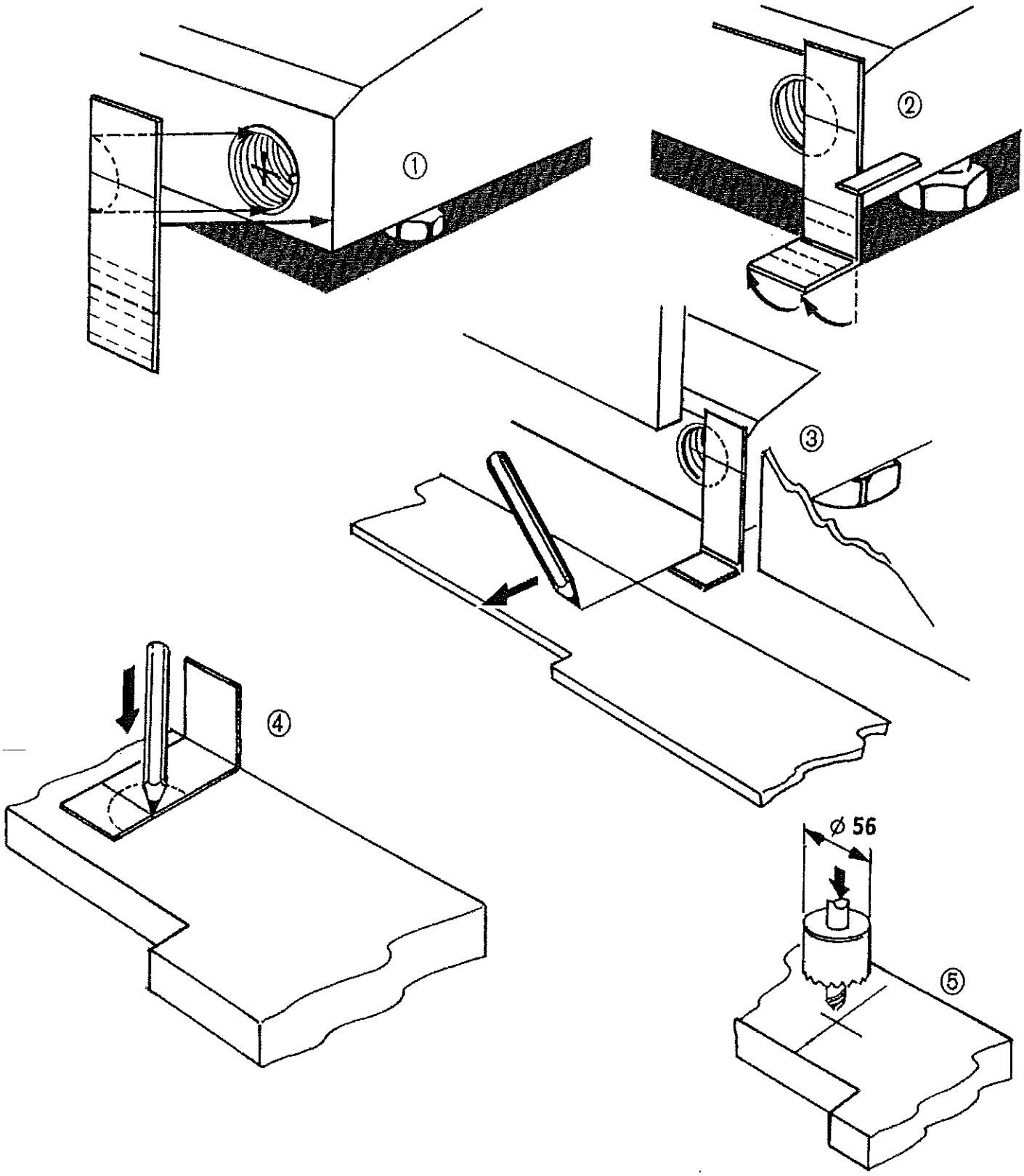
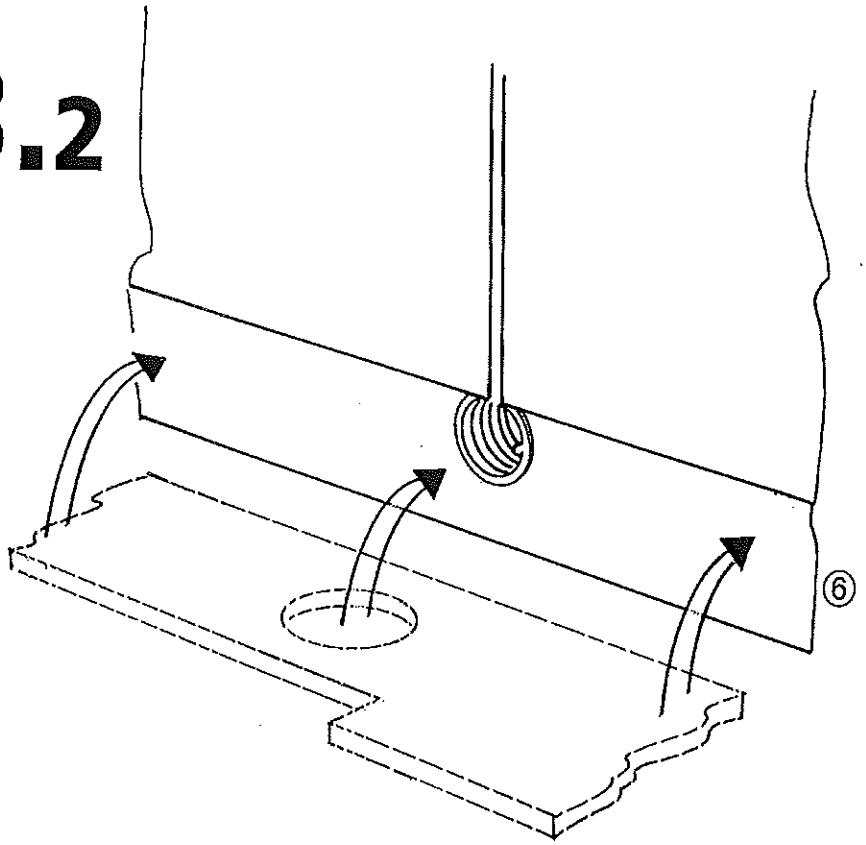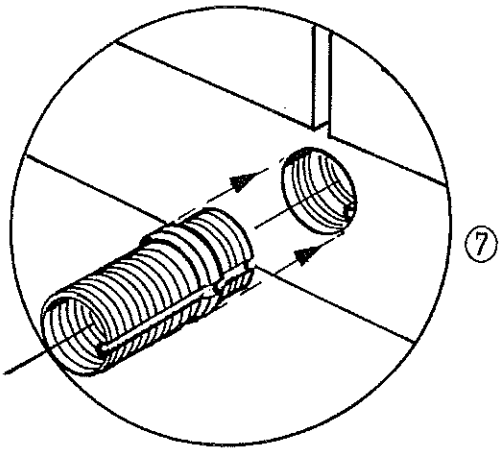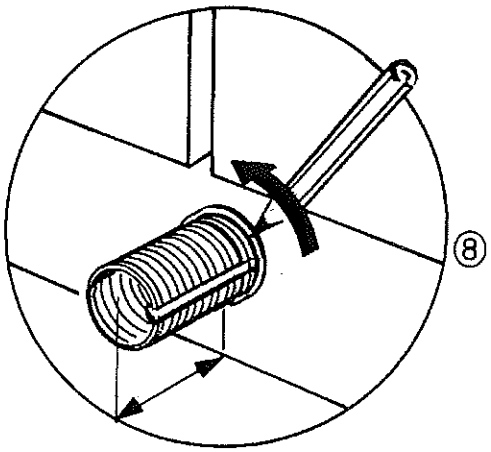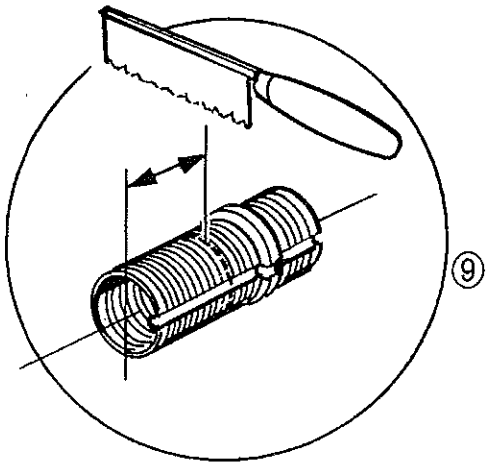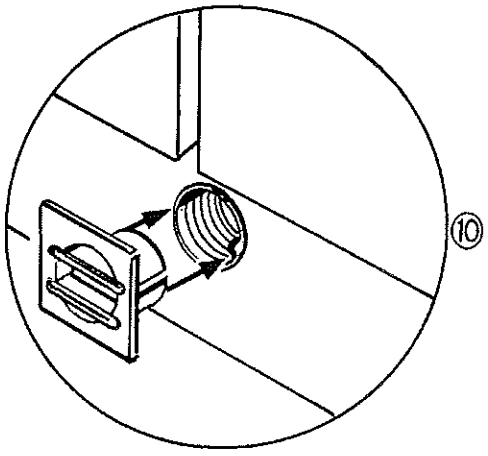
13.2