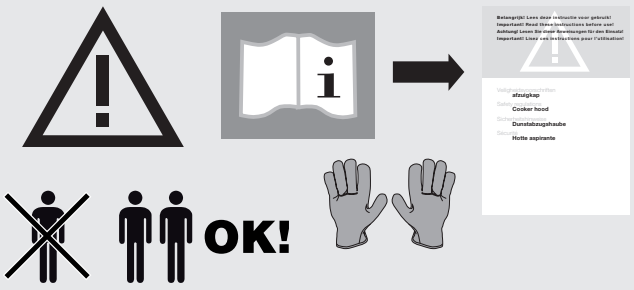

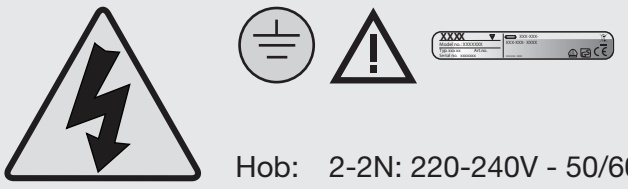

Hob: 2-2N: 220-240V - 50/60 Hz – 7.6 kW
2N: 380-415V - 50/60 Hz – 7.6 kW
1N: 220-240V - 50/60 Hz – 7.6 kW
1N: 220-240V - 50/60 Hz – 3.7 kW

	A (mm)	B (mm)	R (mm)
HIDD074__X	700	520	4
HIH3743__			
HIDD084__X	800	520	4
HIH3843__			

	A (mm)	B (mm)	R (mm)
IKR3093__	860	520	
IKR3084__	800	520	10
IKR3082__			
IKR3063__	650	520	10

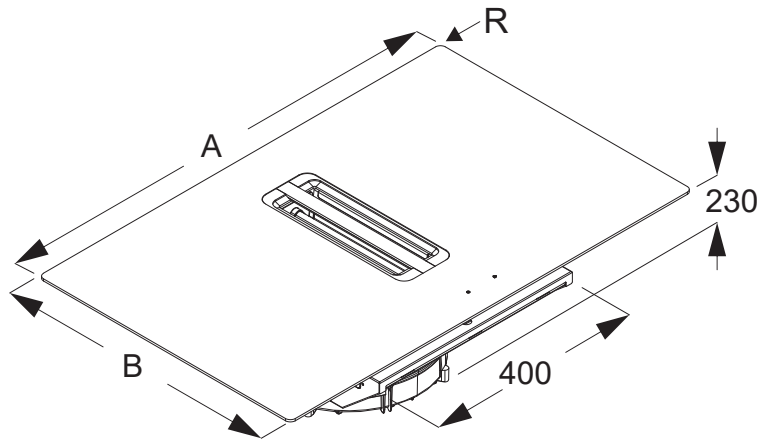

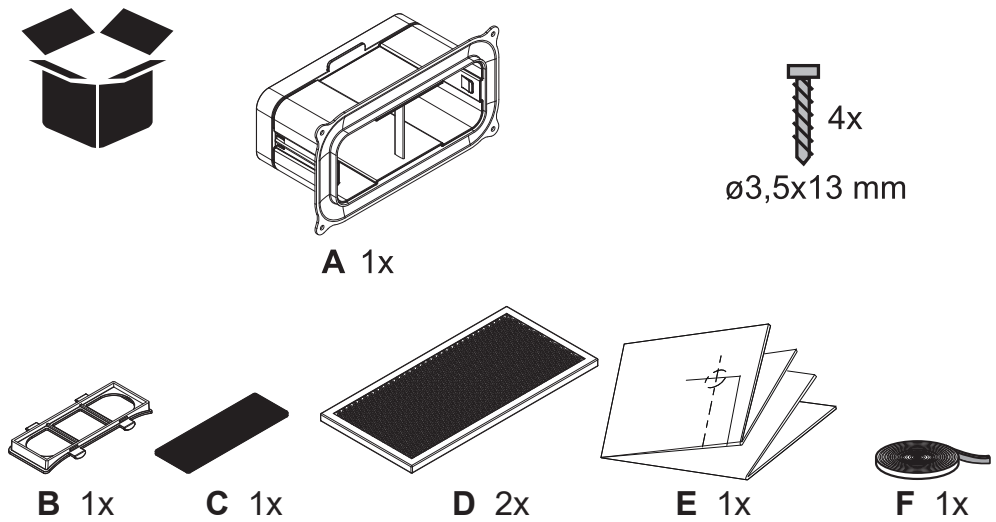

	E (mm)
HIDD074__X	560
HIH3743__	
HIDD084__X	750
HIH3843__	

	E (mm)
IKR3093__	750
IKR3084__	750
IKR3082__	
IKR3063__	560

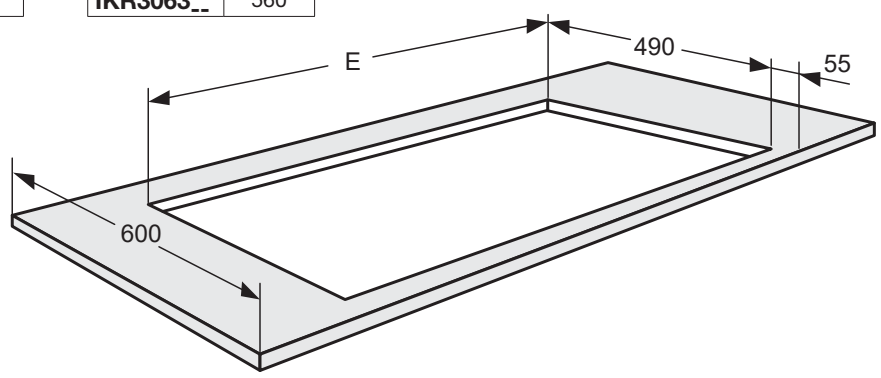

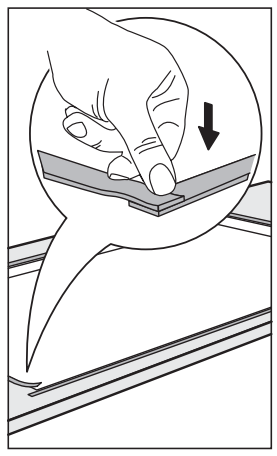

Vrije ruimte rondom toestel
Freier Raum rundum das Gerät
Free space around appliance
Espace libre autour de l'appareil

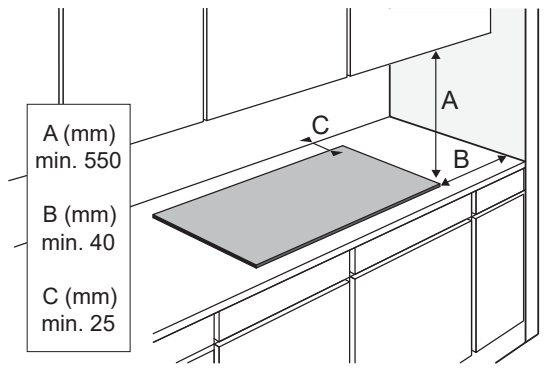

	A (mm)	B (mm)	C (mm)	D (mm)	R (mm)
HIDD074__X	704	669	524	490	6
HIH3743__					
HIDD084__X	804	769	524	490	6
HIH3843__					

	A (mm)	B (mm)	C (mm)	D (mm)	R (mm)
IKR3084__	804	769	524	490	12
IKR3082__					
IKR3063__	654	619	524	490	12

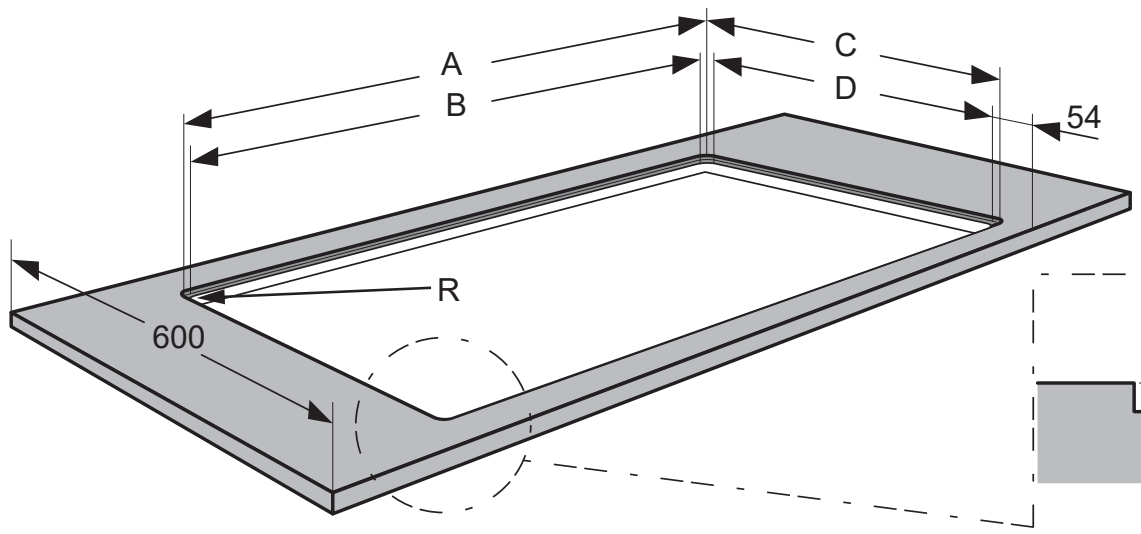

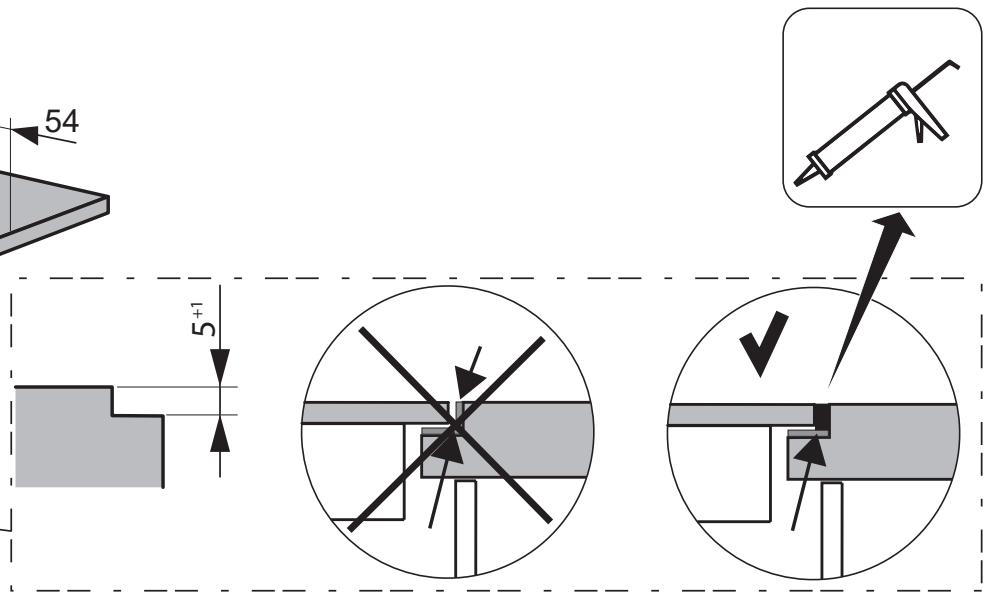

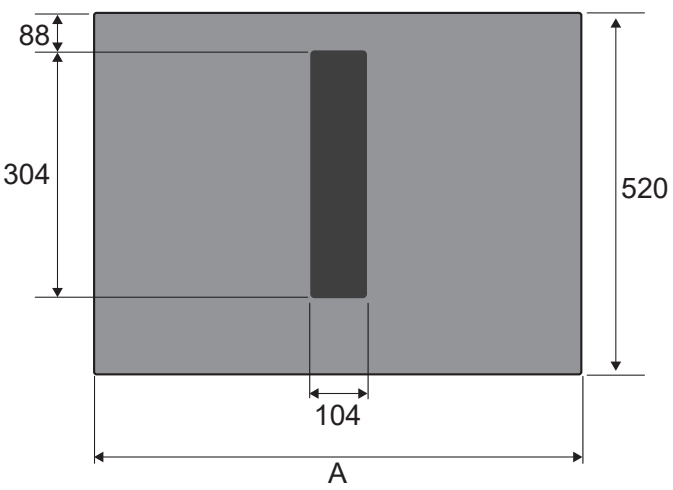

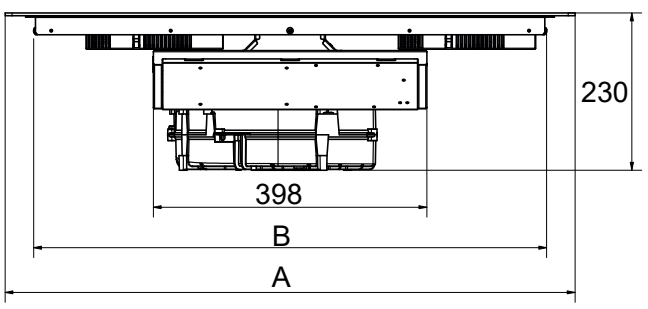

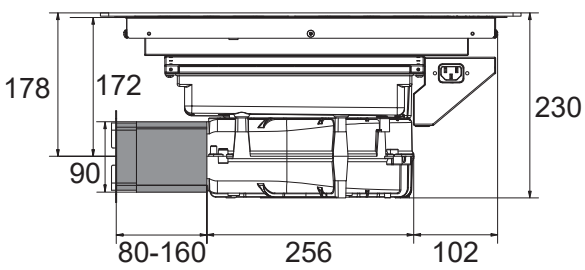

	A (mm)	B (mm)
HIDD074__X	700	747
HIH3743__		
HIDD084__X	800	
HIH3843__		

	A (mm)	B (mm)
IKR3093__	860	747
IKR3084__	800	
IKR3082__		
IKR3063__	650	556

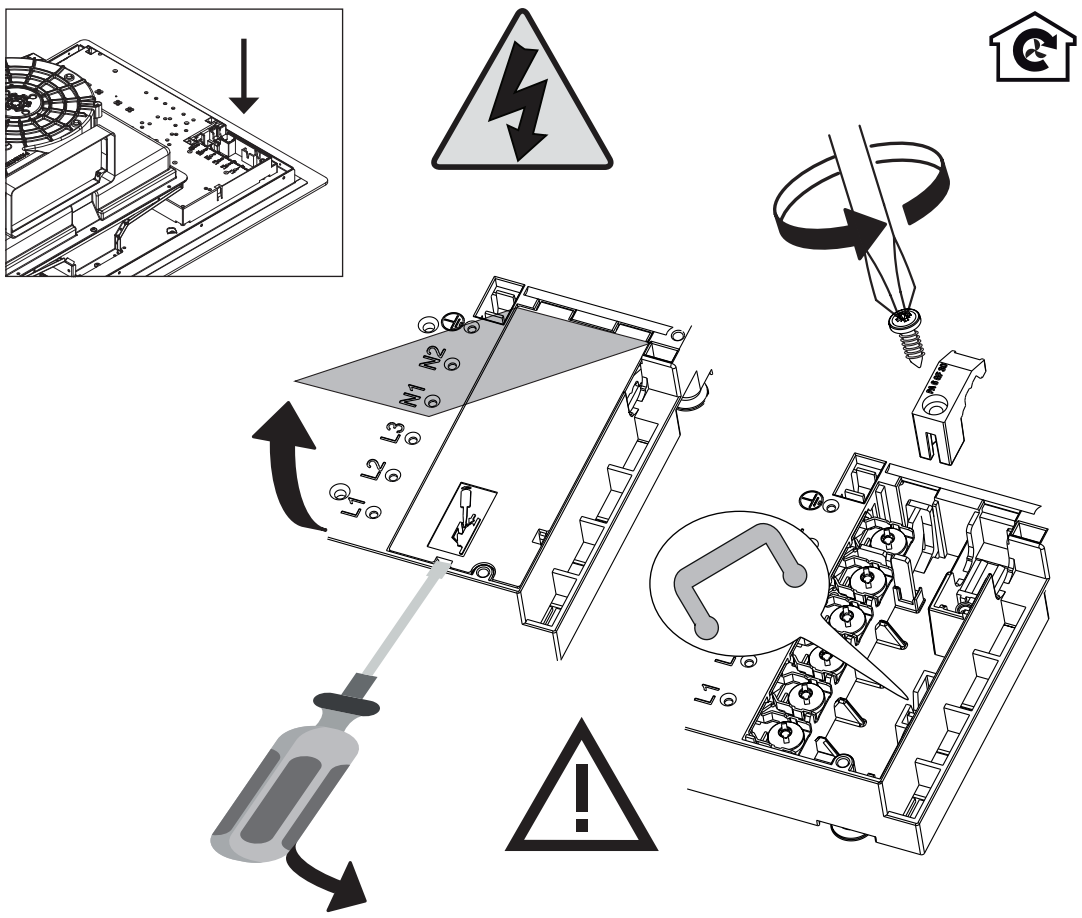

2N 380-415V 50/60Hz - 2x 16A

2 fase - 1 nul
2 phases - 1 neutral
2 Phasen - 1 Nullanschluss
2 phases et 1 neutre

Aderquerschnitt Cross sectional area Fil diamètre	4x2,5 mm²

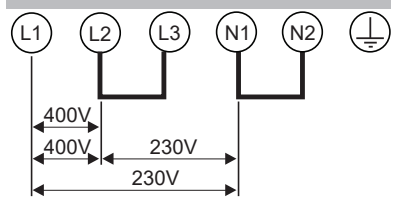

1N 220-240V 50/60Hz - 1x 32A

1 fase - 1 nul
1 phase - 1 neutral
1 Phase - 1 Nullanschluss
1 phase et 1 neutre

Aderdoorsnede Aderquerschnitt Cross sectional area Fil diamètre	3x4 mm²

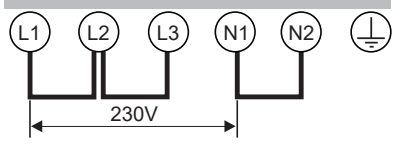

1N 220-240V 50/60Hz - 1x 16A

1 fase - 1 nul
1 phase - 1 neutral
1 Phase - 1 Nullanschluss
1 phase et 1 neutre

Aderdoorsnede Aderquerschnitt Cross sectional area Fil diamètre	3x2,5 mm²

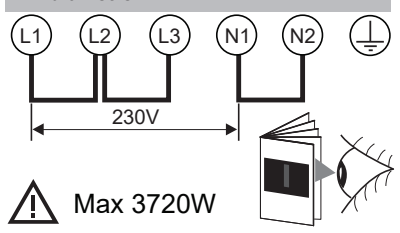

Max 3720W

2-2N 230V 50Hz - 2x 16A

2 fase - 2 nullen
2 phases - 2 neutral
2 Phasen - 2 Nullanschlusse
2 phases et 2 neutres

Aderdoorsnede Aderquerschnitt Cross sectional area Fil diamètre	5x2,5 mm²

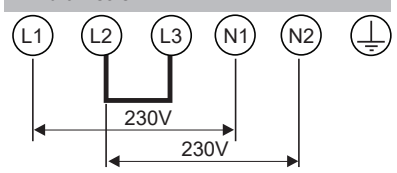

only NL/alleen NL

1

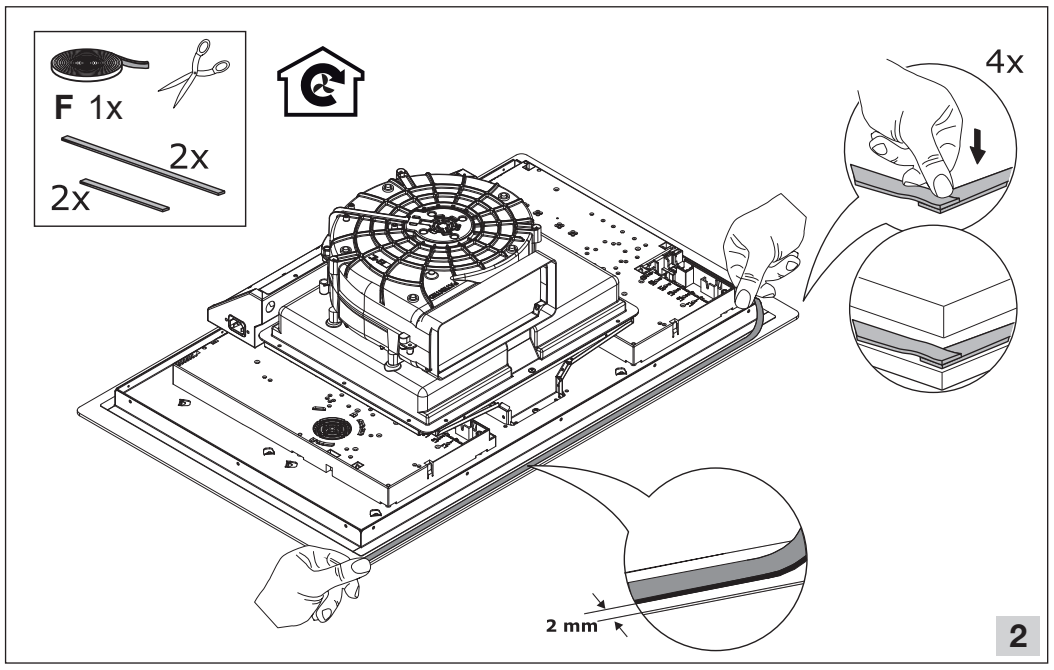

2

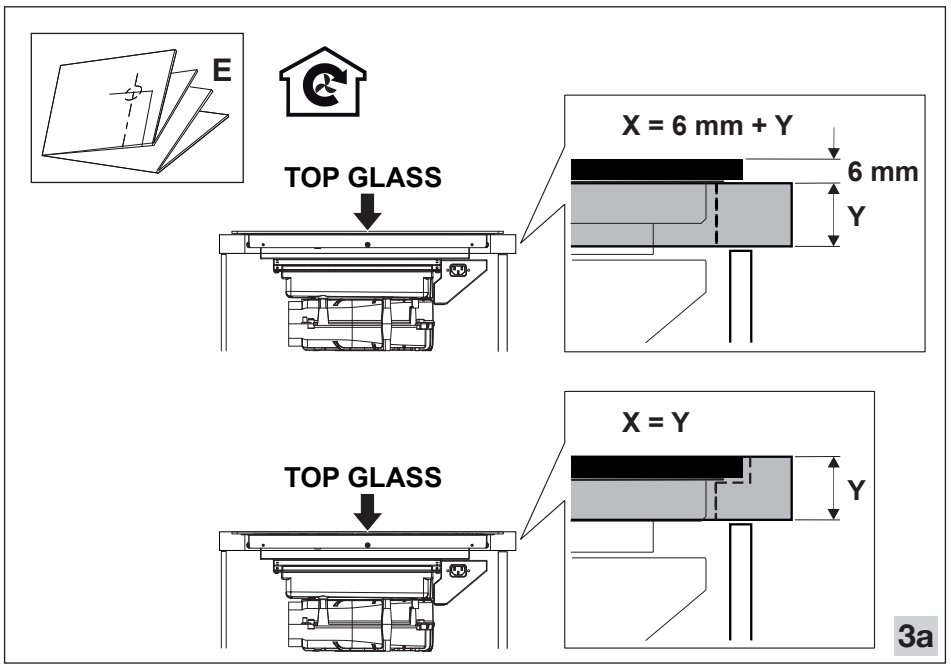

3a

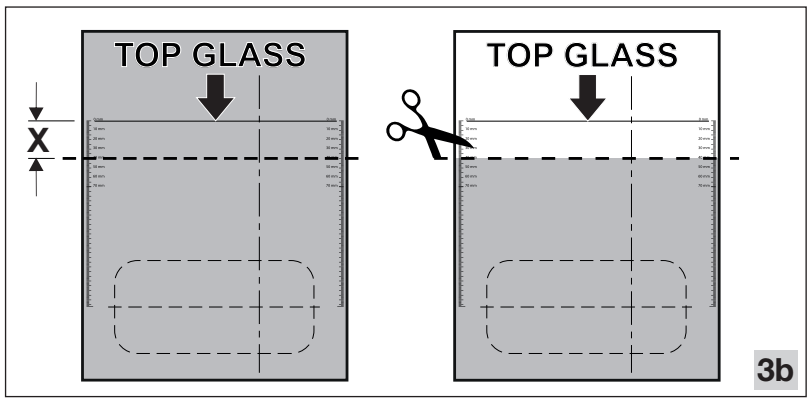

3b

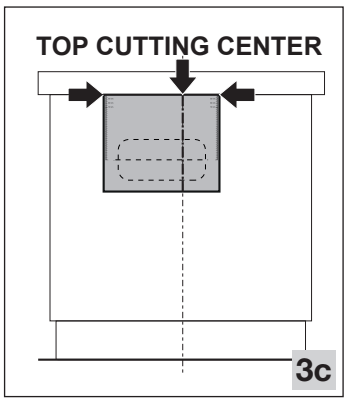

3c

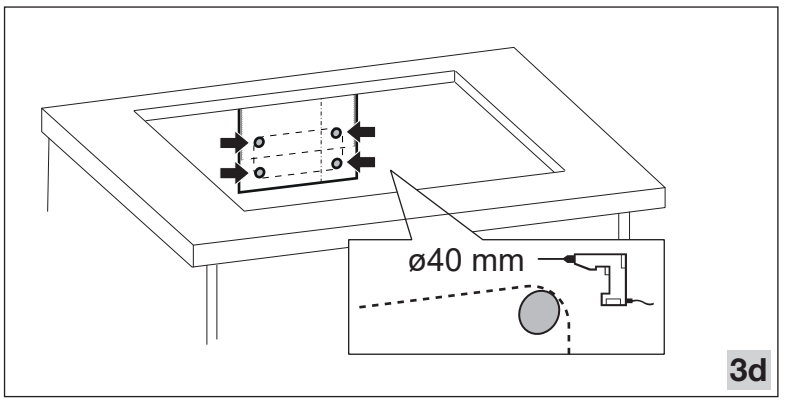

3d

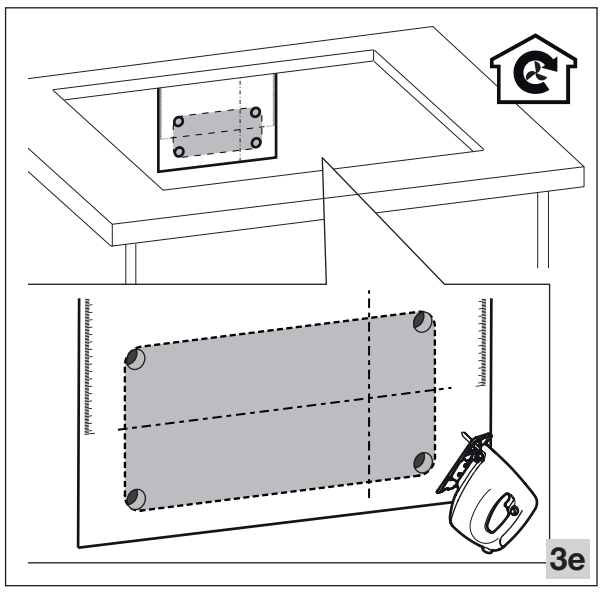

3e

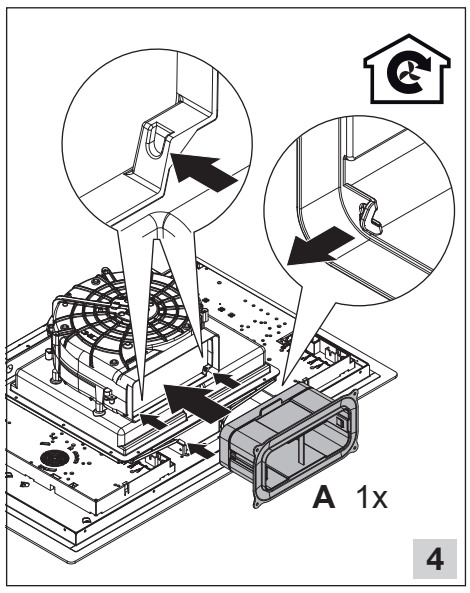

4

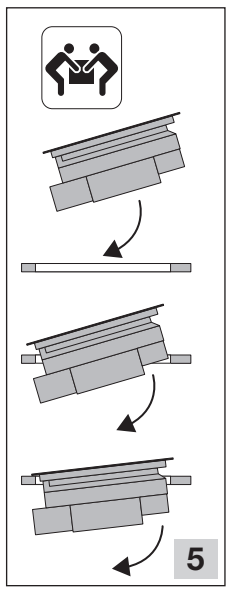

5

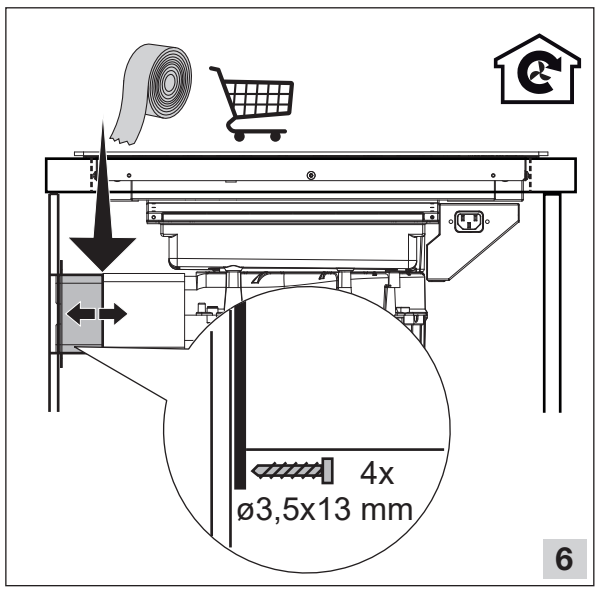

6

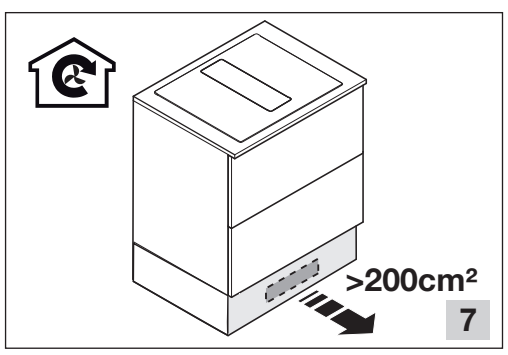

7

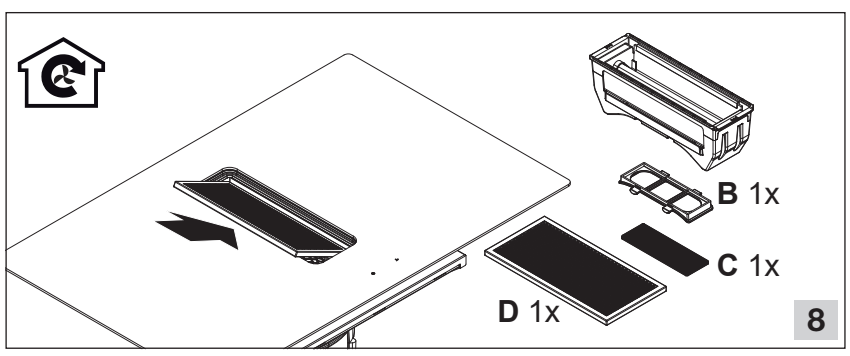

8

Op onze website kunt u de meest recente versie van het installatie-voorschrift vinden.
You can find the most recent version of the installation instructions on our website.
Die neueste Version der Installationsanleitung finden Sie auf unserer Website.
Vous pouvez trouver la version la plus récente des instructions d'installation sur notre site Web.

890264

890264 / VER 7 / 12-12-2024