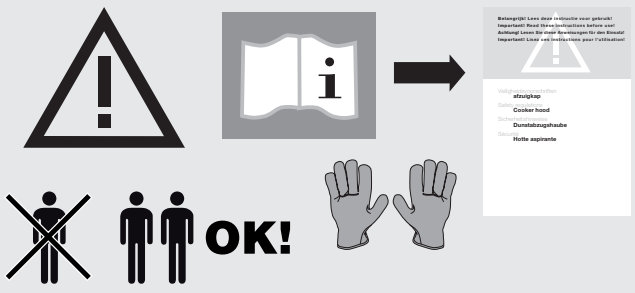

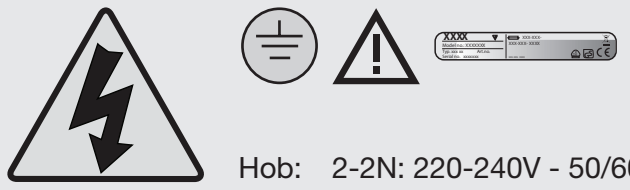

Hob: 2-2N: 220-240V - 50/60 Hz – 7.6 kW
2N: 380-415V - 50/60 Hz – 7.6 kW
1N: 220-240V - 50/60 Hz – 7.6 kW
1N: 220-240V - 50/60 Hz – 3.7 kW

	A (mm)	B (mm)	R (mm)
IKR3093__	860	520	
IKR3084__	800	520	10
HIDD074__X	700	520	4
HIDD084__X	800	520	4

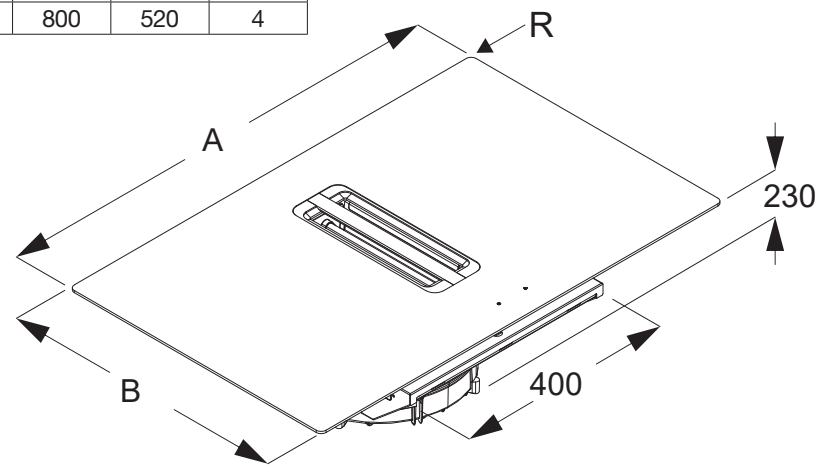

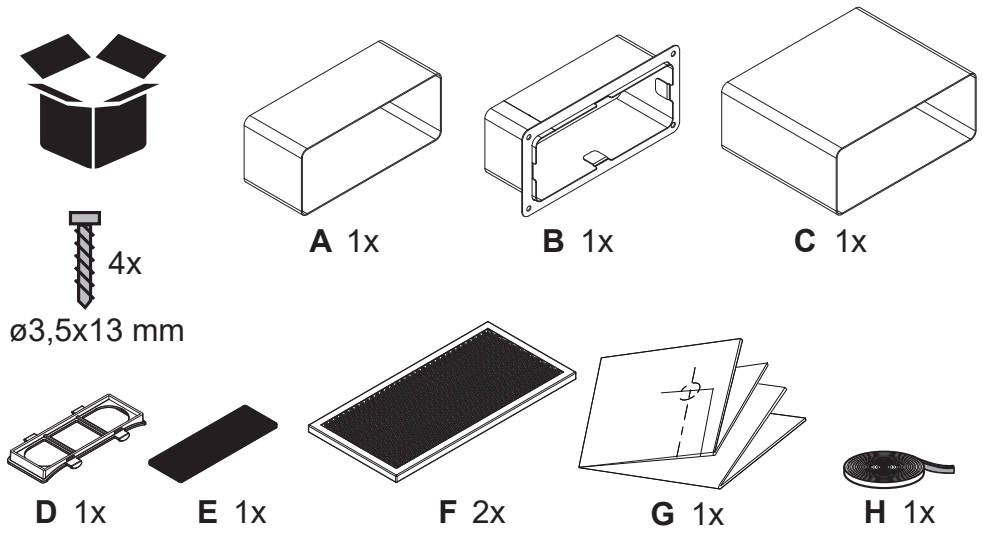

	E
IKR3093__	750
IKR3084__	750
HIDD074__X	560
HIDD084__X	750

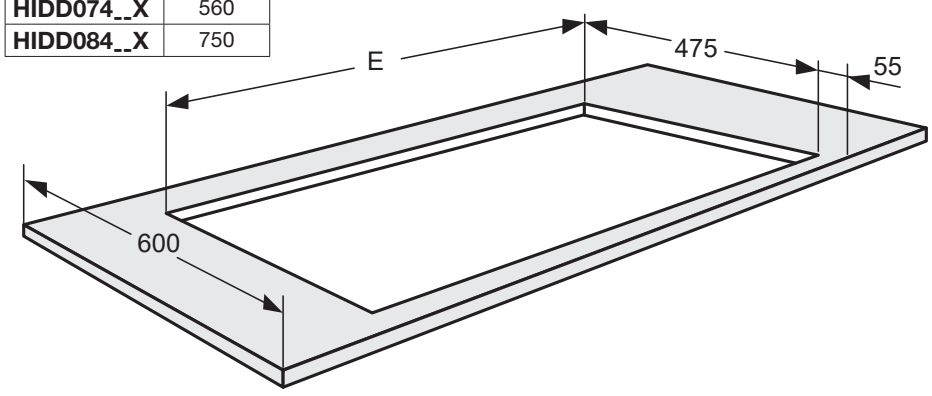

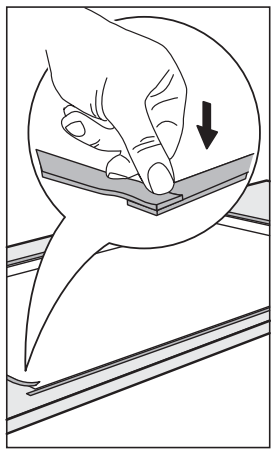

Vrije ruimte rondom toestel
Freier Raum rundum das Gerät
Free space around appliance
Espace libre autour de l'appareil

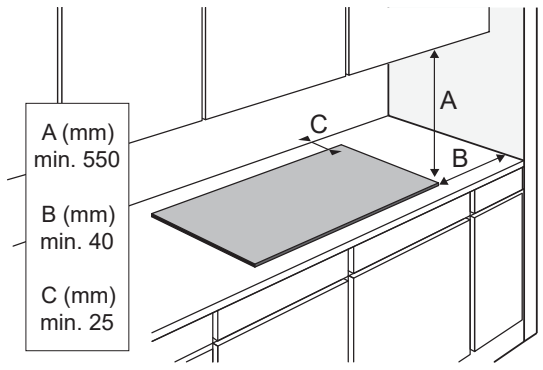

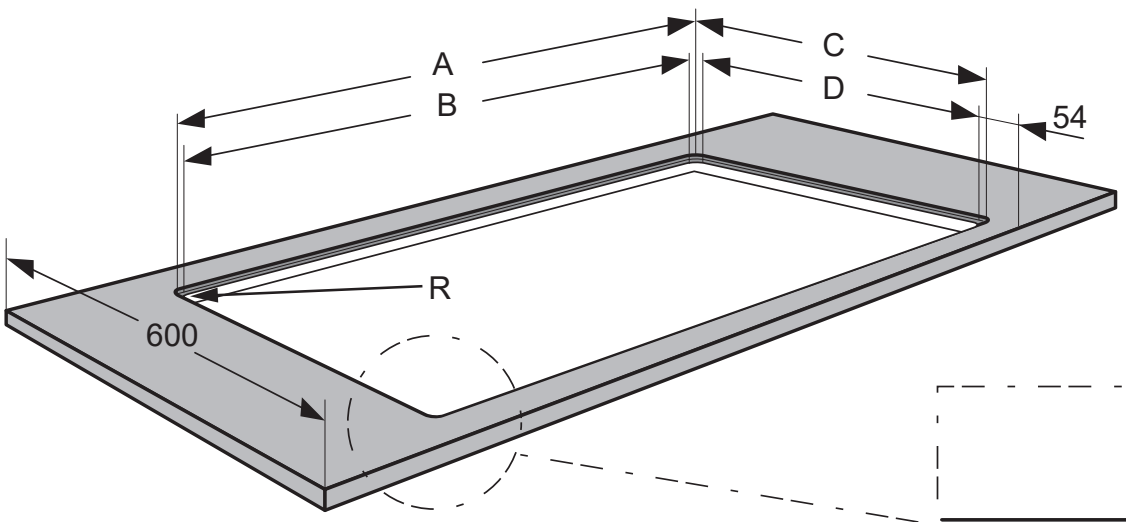

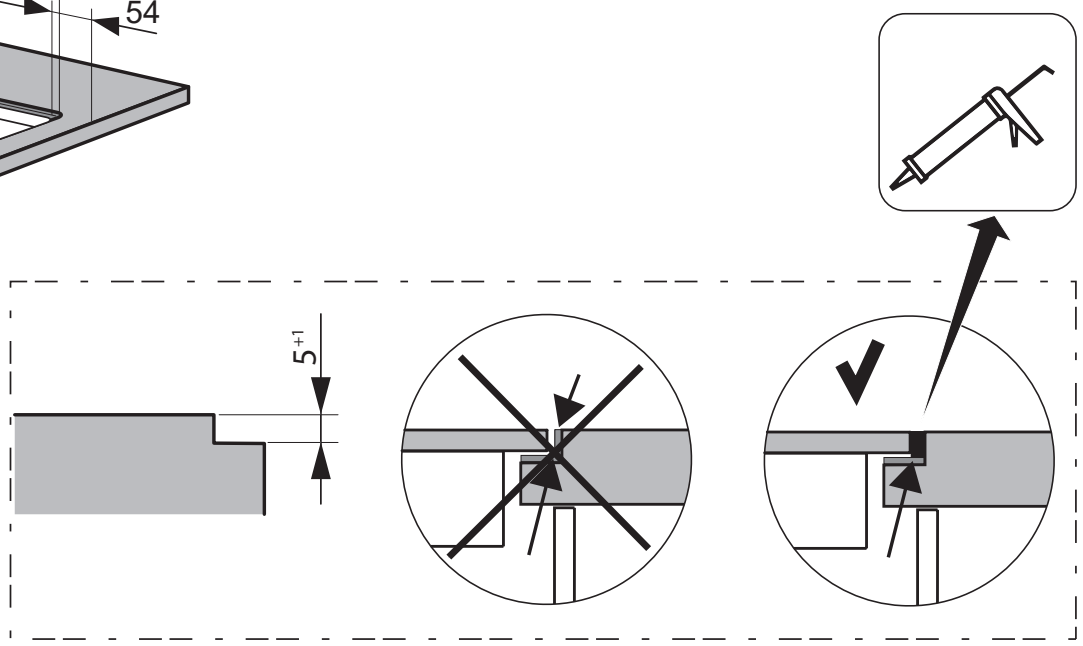

	A (mm)	B (mm)	C (mm)	D (mm)	R (mm)
IKR3084__	804	769	524	490	12
HIDD074__X	704	669	524	490	6
HIDD084__X	804	769	524	490	6

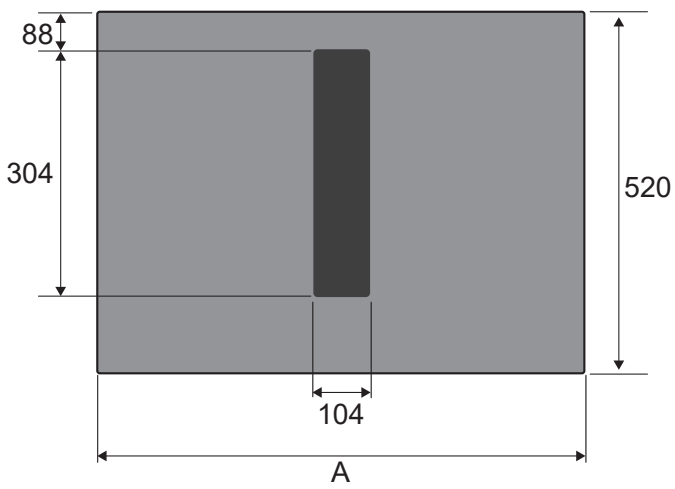

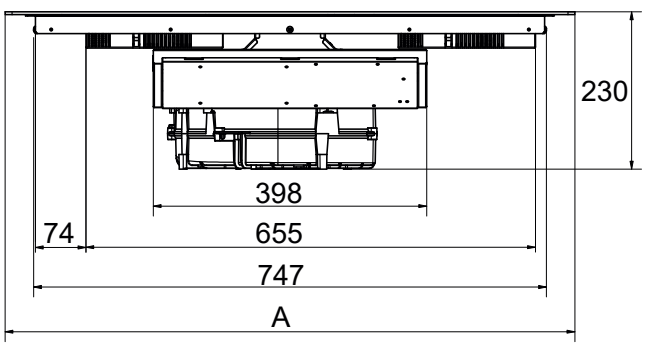

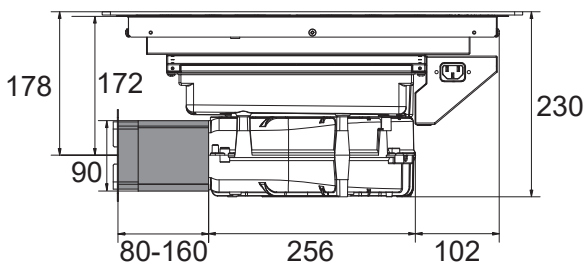

	A (mm)
IKR3093__	860
IKR3084__	800

	A (mm)
HIDD074__X	700
HIDD084__X	800

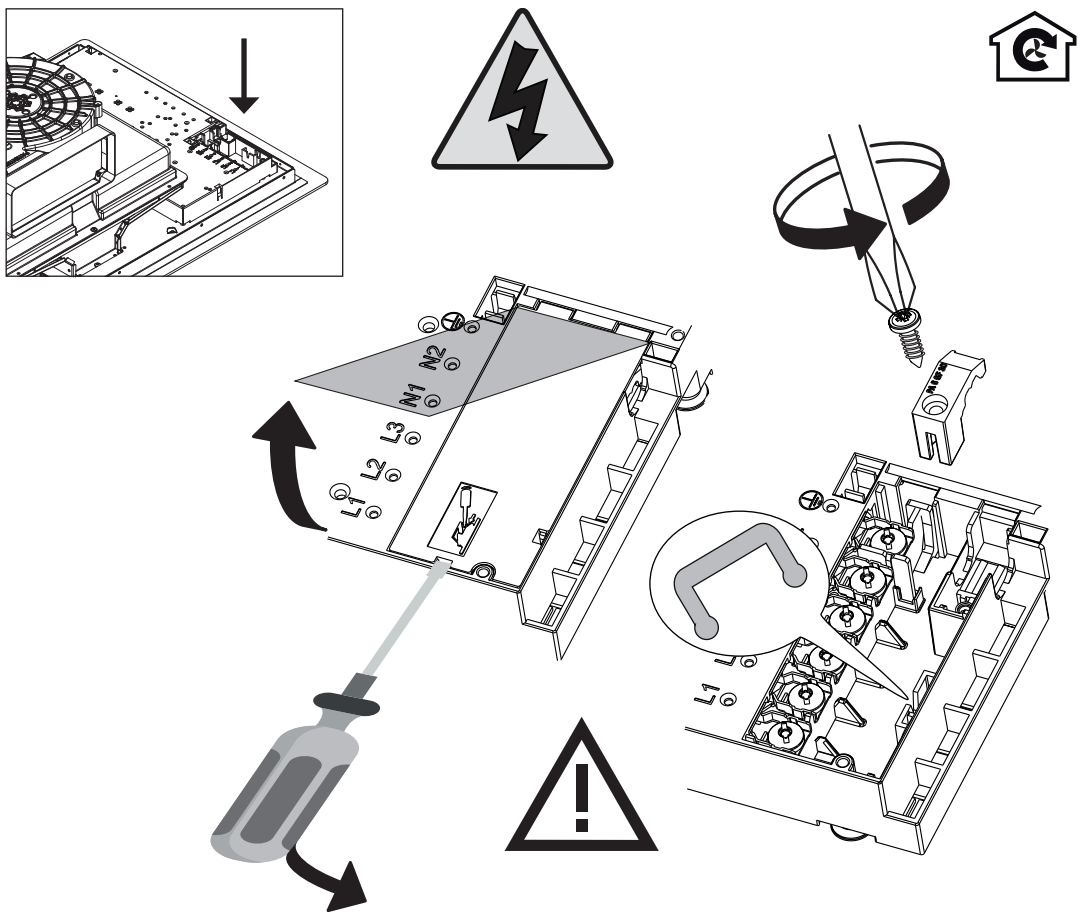

2N 380-415V 50/60Hz - 2x 16A

2 fase - 1 nul
2 phases - 1 neutral
2 Phasen - 1 Nullanschluss
2 phases et 1 neutre

Aderquerschnitt Cross sectional area Fil diamètre	4x2,5 mm²

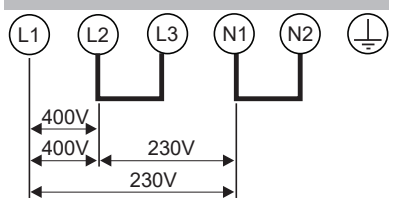

1N 220-240V 50/60Hz - 1x 32A

1 fase - 1 nul
1 phase - 1 neutral
1 Phase - 1 Nullanschluss
1 phase et 1 neutre

Aderdoorsnede Aderquerschnitt Cross sectional area Fil diamètre	3x4 mm²

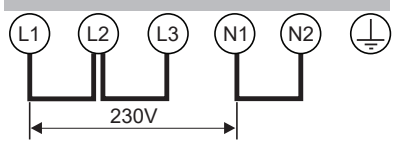

1N 220-240V 50/60Hz - 1x 16A

1 fase - 1 nul
1 phase - 1 neutral
1 Phase - 1 Nullanschluss
1 phase et 1 neutre

Aderdoorsnede Aderquerschnitt Cross sectional area Fil diamètre	3x2,5 mm²

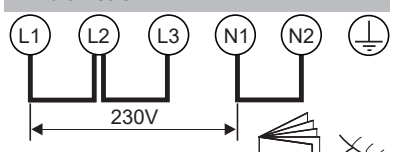

Max 3720W

2-2N 230V 50Hz - 2x 16A

2 fase - 2 nullen
2 phases - 2 neutral
2 Phasen - 2 Nullanschlusse
2 phases et 2 neutres

Aderdoorsnede Aderquerschnitt Cross sectional area Fil diamètre	5x2,5 mm²

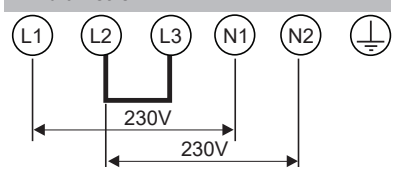

only NL/alleen NL

1

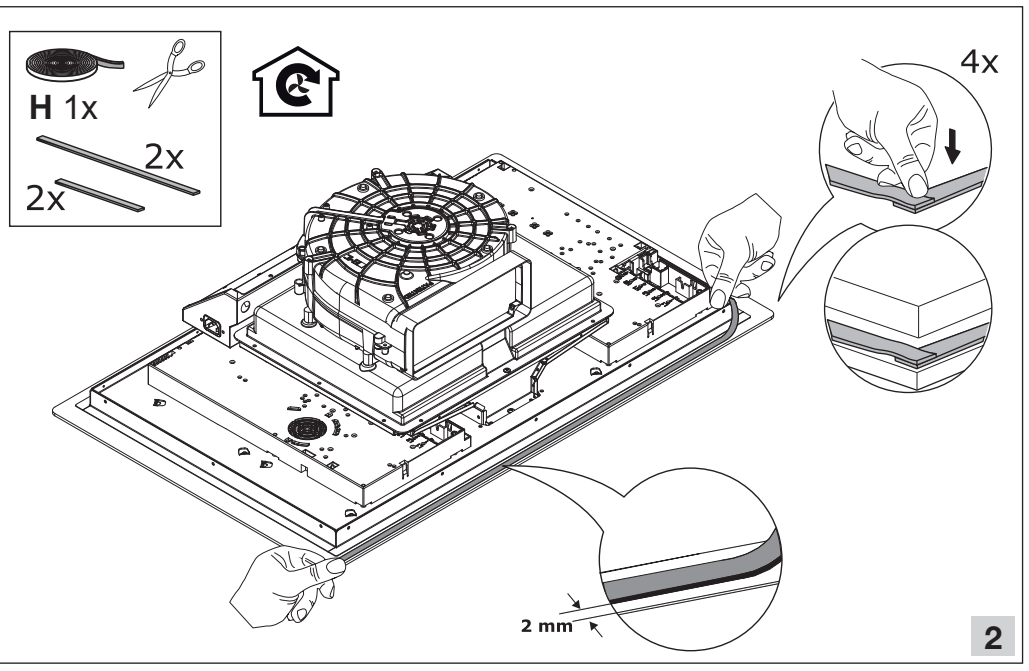

2

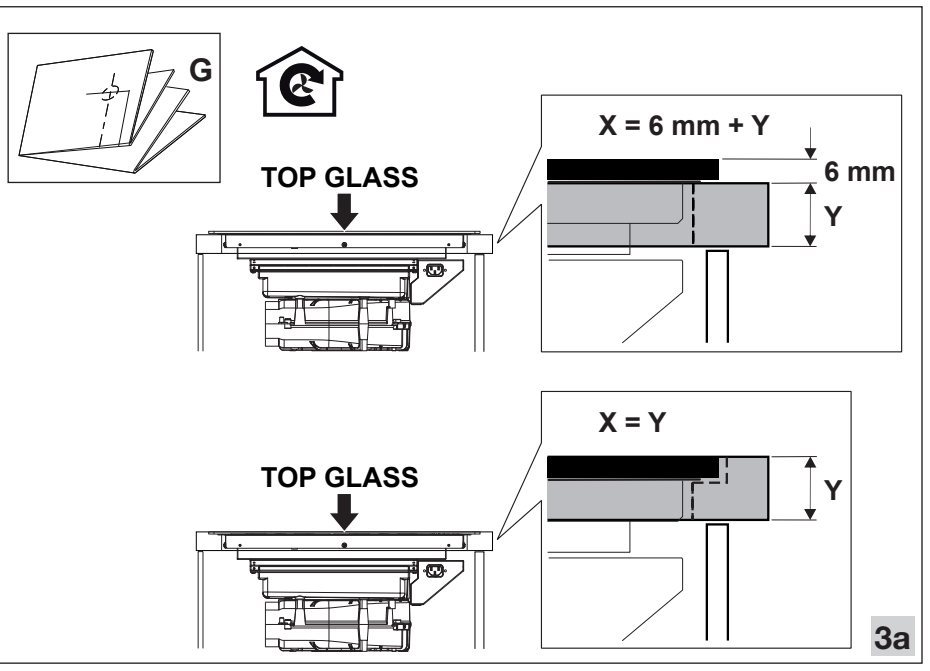

3a

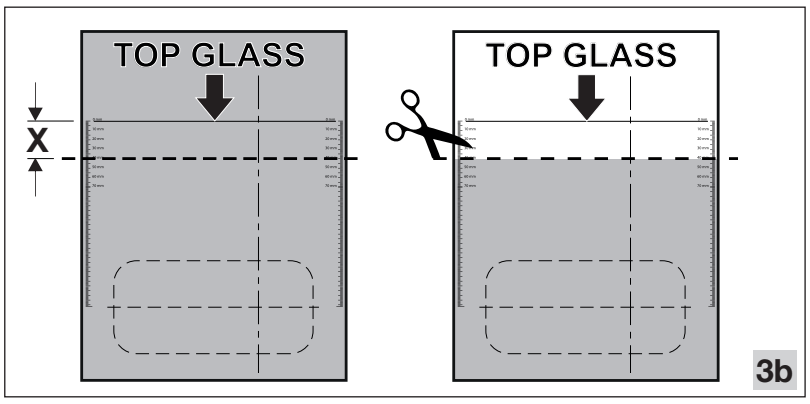

3b

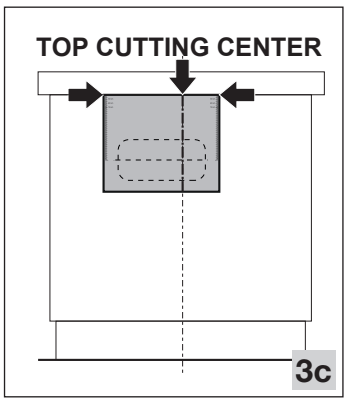

3c

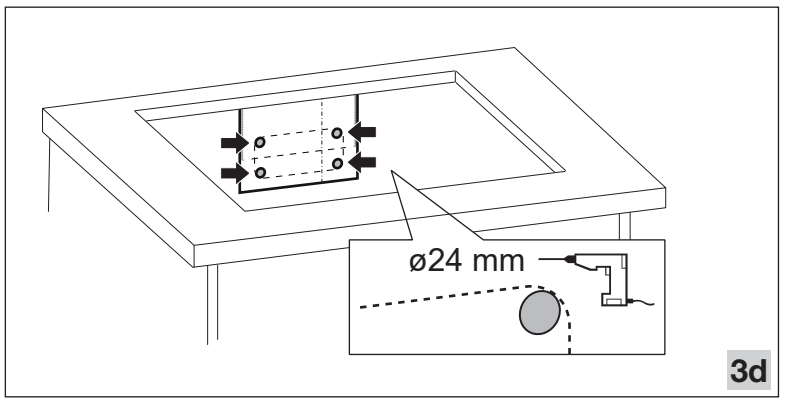

3d

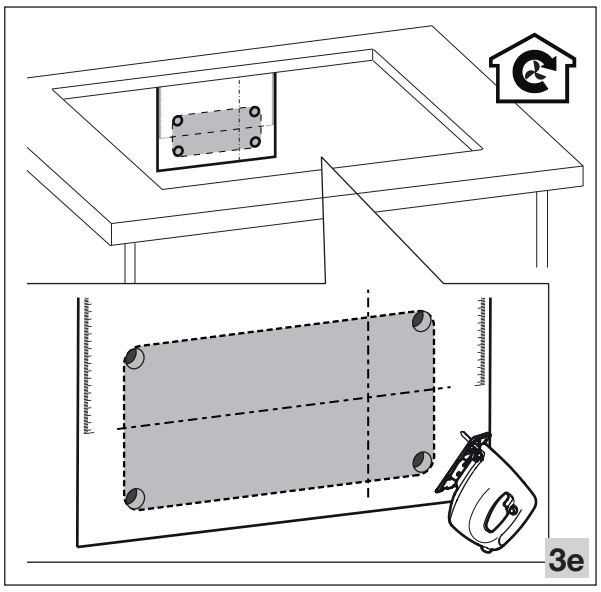

3e

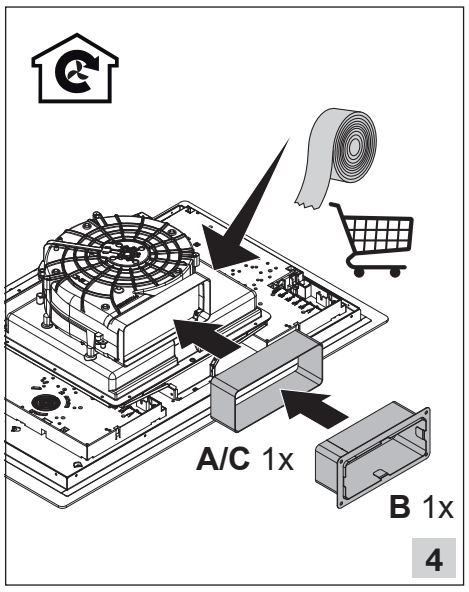

4

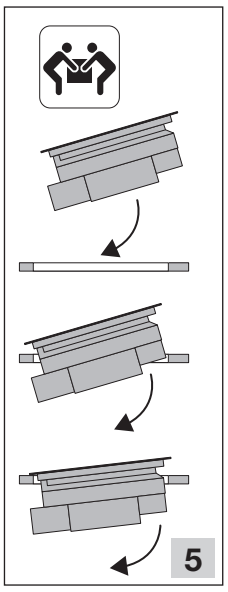

5

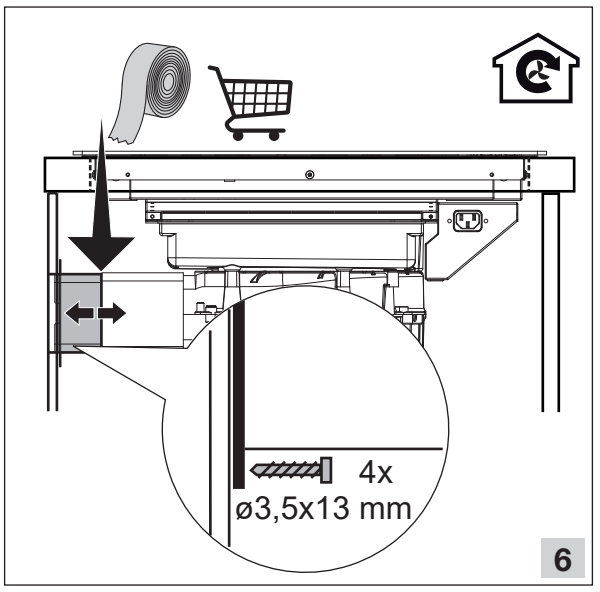

6

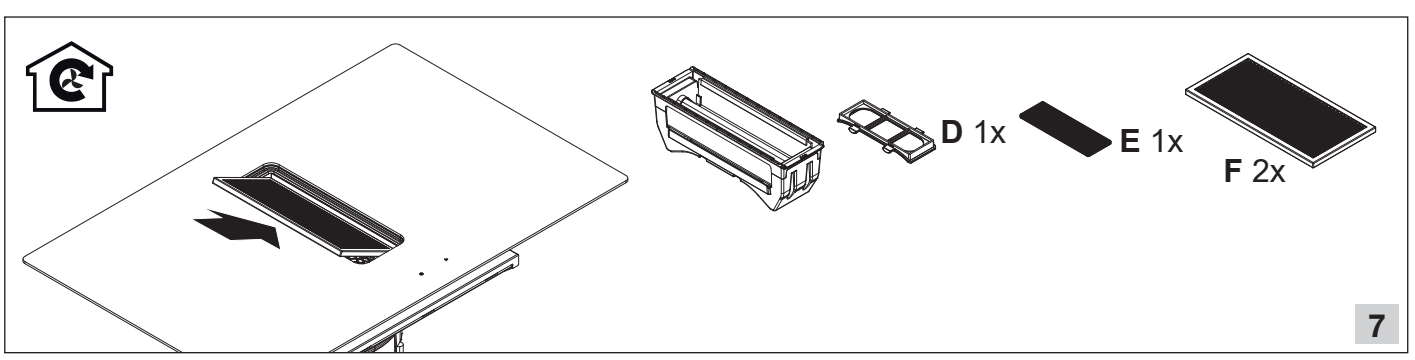

7

Op onze website kunt u de meest recente versie van het installatie-voorschrift vinden.
You can find the most recent version of the installation instructions on our website.
Die neueste Version der Installationsanleitung finden Sie auf unserer Website.
Vous pouvez trouver la version la plus récente des instructions d'installation sur notre site Web.

890264

890264 / VER 3 / 14-03-2023