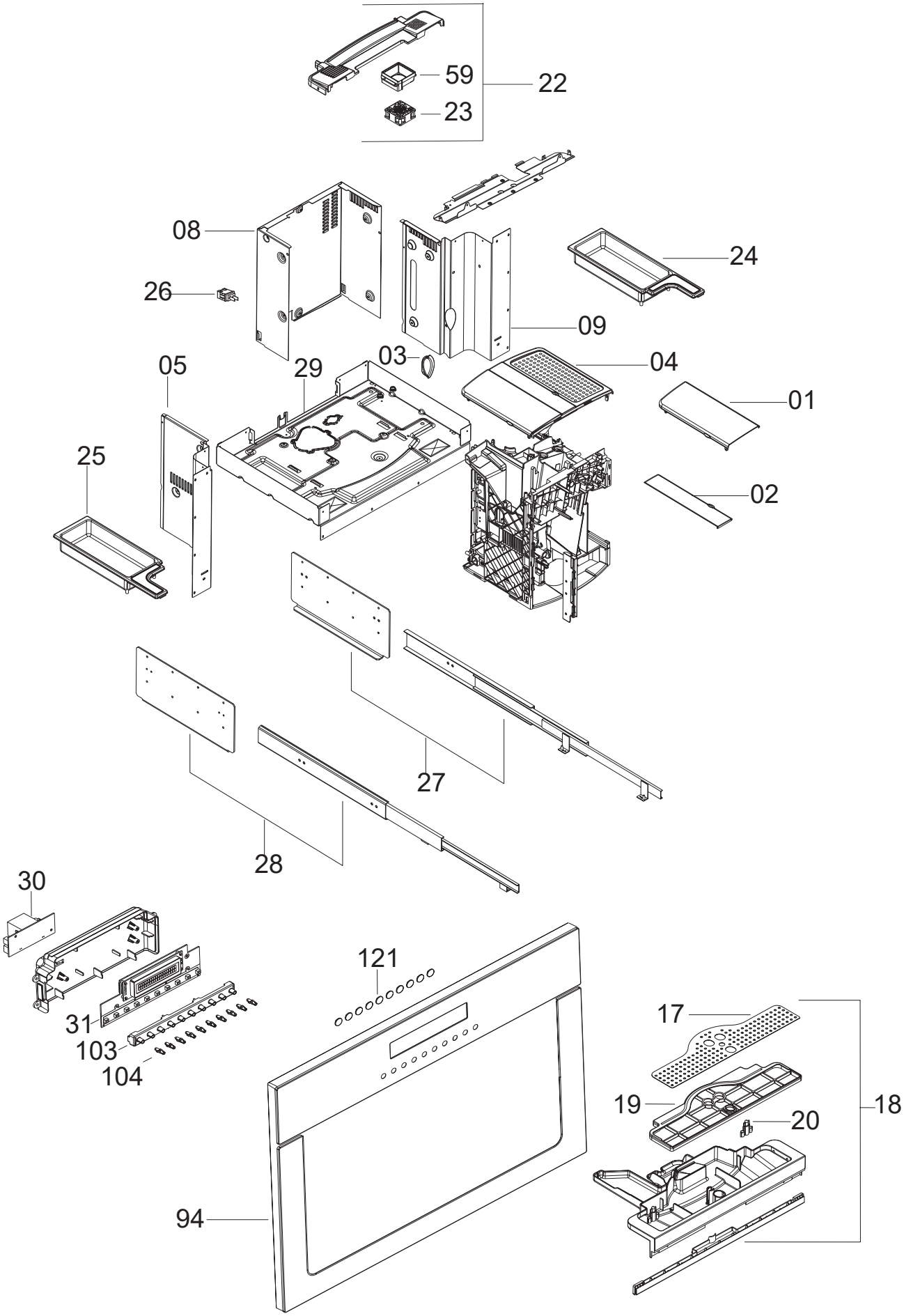
59
22
23
08
24
26
09
03
04
05
29
01
25
02
27
28
30
121
31
17
103
19
18
104
20
94

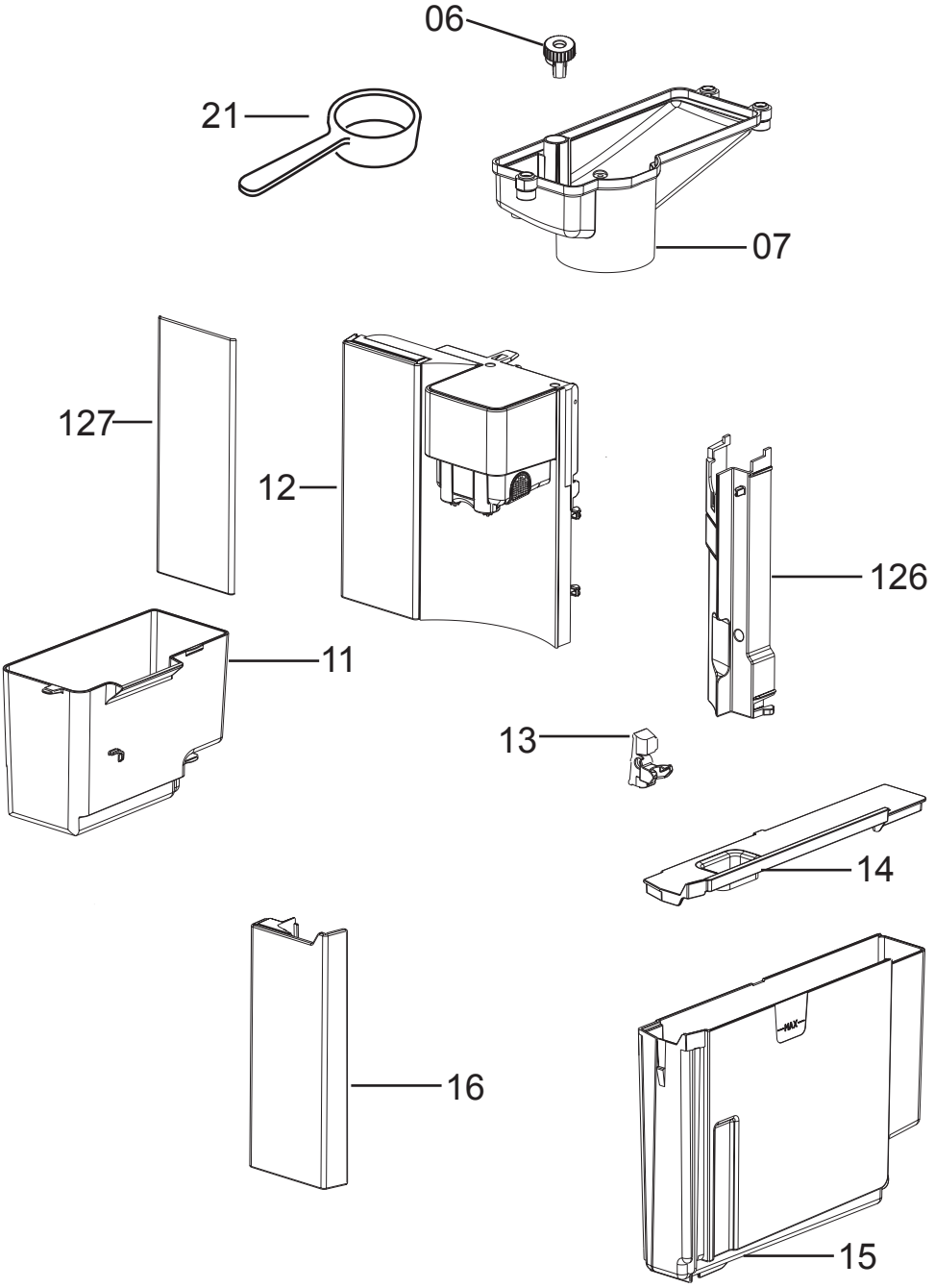
06
21
07
127
12
126
11
13
14
16
MAX
15

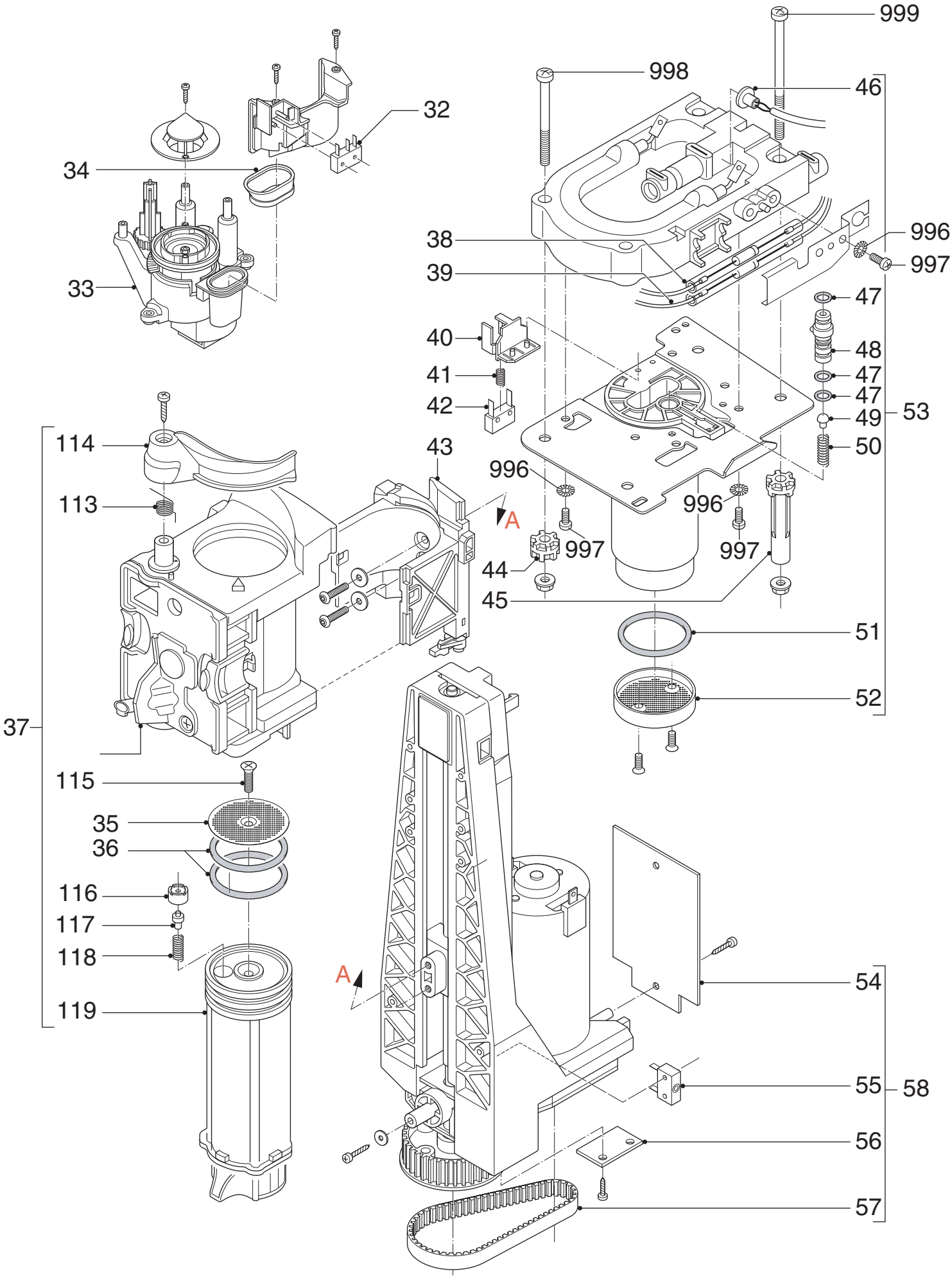
999
998
46
32
34
38
996
39
997
33
47
40
48
41
47
42
47
49
53
114
50
43
996
113
996
A
997
997
44
45
51
52
37
115
35
36
116
117
118
A
54
119
55
58
56
57

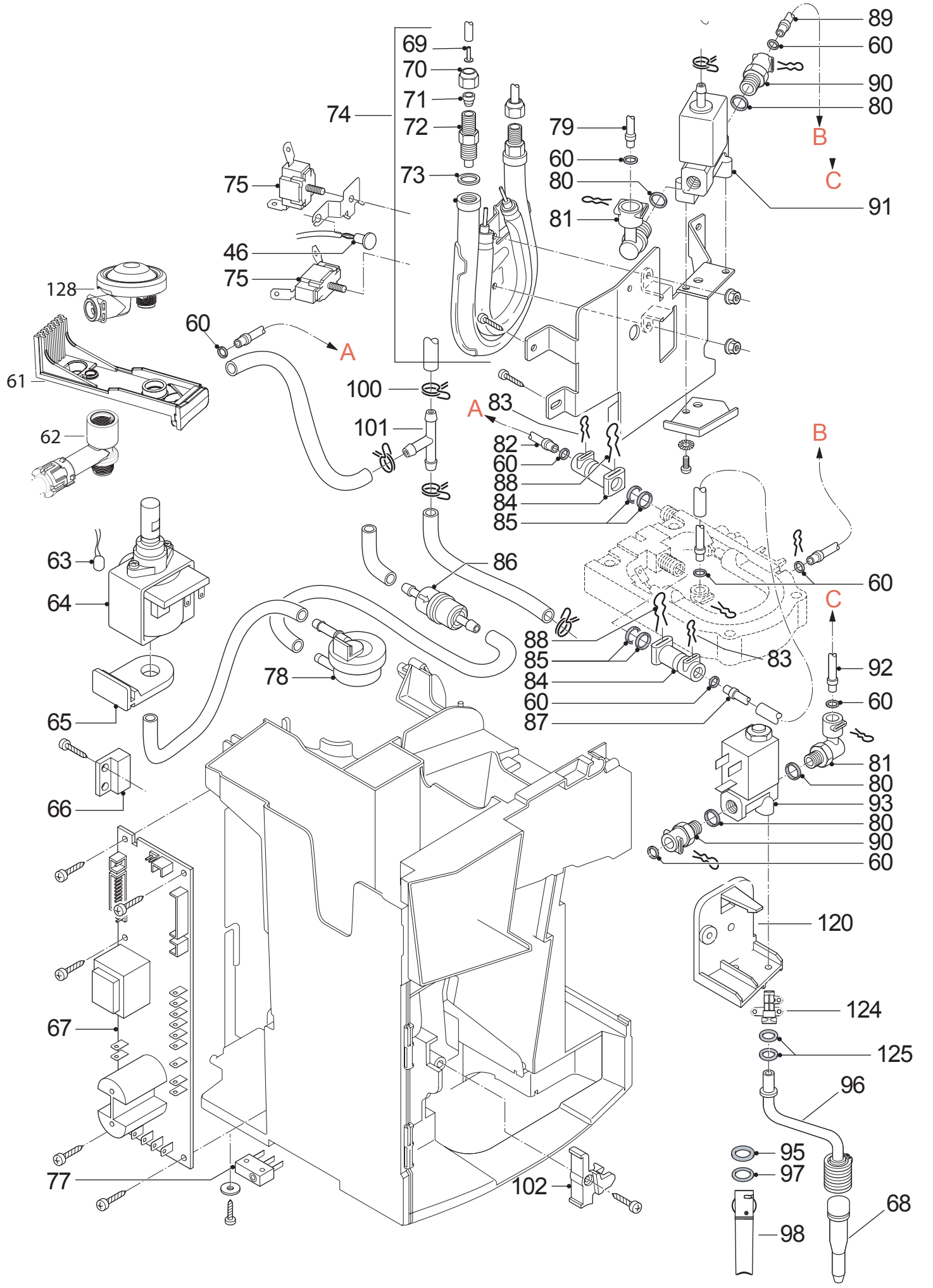
89
60
90
80
B
C
91
69
70
71
74
72
73
79
60
80
81
75
46
75
128
60
A
61
100
101
A
83
82
60
88
84
85
B
62
63
64
86
60
C
88
85
84
60
87
83
92
60
78
65
81
80
93
80
90
60
66
120
124
125
67
96
95
97
77
102
68
98