NL **Installatievoorschrift**
BE Inductiekookplaten

GB **Installation instructions**
Induction hobs

NO **Installasjonsanvisninger**
Induksjonstoppen

DK **Installation**
Induktionskogeplade

ES **Instrucciones para la instalación**
Placa de inducción

DE **Installationsanleitung**
Induktionskochfeltd

FR **Instructions d'installation**
BE Plaque de cuisson induction

SE **Monteringsanvisningar**
Induktionshäll

FI **Asennusohjeet**
Induktiokeittotaso

Dit toestel mag alleen door een erkend installateur worden aangesloten. Lees de veiligheidsvoorschriften.
Dieses Gerät darf nur von einem anerkannten Installateur angeschlossen werden! Bitte lesen Sie die Sicherheitsbestimmungen.
The fitting of the appliance should only be carried out by a registered Corgi qualified installer. Please read the safety regulations.
Cet appareil ne peut être installé que par un technicien gazier agréé. Lisez les instructions de sécurité.
Montering av apparatet må kun utføres av en sertifisert installatør. Vennligst les sikkerhetsforskriftene.
Montering av apparaten ska endast utföras av en certifierad installatör. Läs igenom säkerhetsföreskrifterna.
Montering af apparatet bør kun udføres af en autoriseret installatør. Læs venligts disse sikkerhedsregler.
Laitteen saa asentaa vain sertifioitu asentaja. Ole hyvä ja lue turvallisuusohjeet.
La instalación de este electrodoméstico debe realizarla únicamente un instalador certificado. Lea la normativa de seguridad.

Voorbereidingen voor montage/Vorbereitung der Montage/Preparations for installation
Préparation avant installation/Forberedelser før montering/Förberedelser för montering
Forberedelser før montagen/Asennuksen valmistelu/Preparaciones para el montaje

Gebruikte pictogrammen/Verwendete Piktogramme/Pictograms used
Pictogrammes utilisés/Piktogrammer som brukes/Använda diagram
Anvendte piktogrammer/Käytetyt piktogrammit/Pictogramas utilizados

A

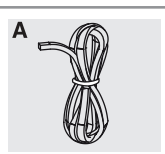

Belangrijk om te weten/Wichtig zu wissen
Important information/Important à savoir
Viktig informasjon/Viktig information/Vigtigt at vide
Tärkeää tietoa/Información importante

Elektrische aansluiting/Elektrische anschluß
Electrical connection/Branchement électrique
Elektrisk tilkobling/Elektrisk anslutning
Elektrisk tilslutning/Sähköliitäntä/Conexión eléctrica

Vrije ruimte rondom toestel
Freier Raum rundum das Gerät
Free space around appliance
Espace libre autour de l'appareil
Fritt rom omkring enheten
Fritt utrymme kring spisen
Fri plads rundt om komfuret
Vapaata tilaa laitteen ympärillä
Espacio libre alrededor del aparato

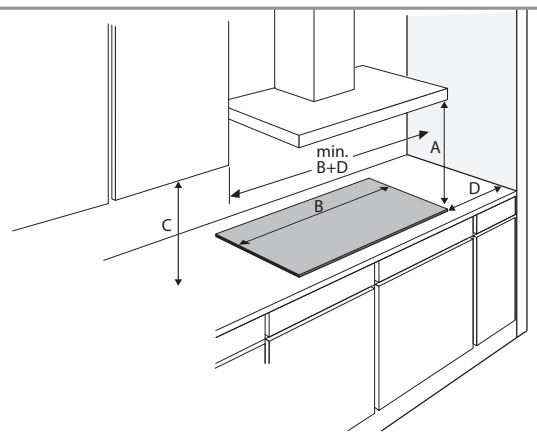

A (mm)	C (mm)	D (mm)
min. 650	min. 450	min. 40

Dit toestel moet altijd geaard zijn/Dieses Gerät muß jederzeit geerdet sein
This appliance must be earthed/Cet appareil doit être mis à la terre
Dette apparatet må alltid være jordet/Dette apparat skal altid jordes
Apparaten måste jordas/Tämä laite tulee maadoittaa/
El electrodoméstico tiene que estar conectado a tierra

De elektrische aansluiting moet voldoen aan de nationale en lokale voorschriften.
Der elektrische Anschluß muß den nationalen und kommunalen Vorschriften entsprechen.
The electrical connection must comply with national and local regulations.
Le branchement électrique doit satisfaire aux prescriptions nationales et locales.
De elektriske koblingene må være i henhold til nasjonale og lokale reguleringer.
Anslutningen måste stämma överens med nationella och lokala bestämmelser.
Den elektriske tilslutning skal overholde nationale og lokale bestemmelser.
Sähköliitännän on oltava kansallisten ja paikallisten määräyksien mukainen.
La conexión eléctrica debe cumplir con las leyes nacionales y locales.

Aansluitwaarden/Anschlussleistung/Connected load/Charge connectée
Tilkoblingseffekt/Tilslutningseffekt/Anslutningseffekt/Liitäntäteho
carga conectada

	L1 (W)	L2 (W)	L3 (W)	Total load (W)
IDK714	3700	3700		7400
IDK754	3700	3700	-	7400
IDK762	3700	3700	-	7400
IDK764	3700	3700	-	7400
IDK784	3700	3700	-	7400
IDK795	3700	3700	3700	11100

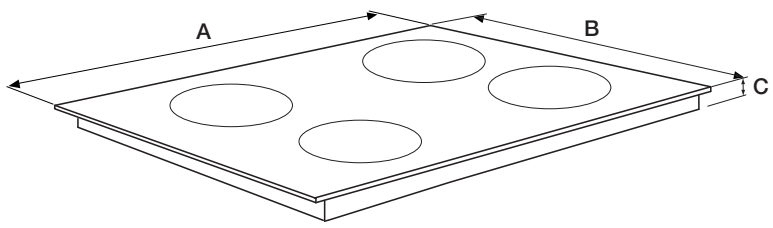

	A (mm)	B (mm)	C (mm)
IDK714	1113	410	50
IDK754	603	520	59
IDK762	643	520	51
IDK764	643	520	51
IDK784	773	520	51
IDK795	903	520	51

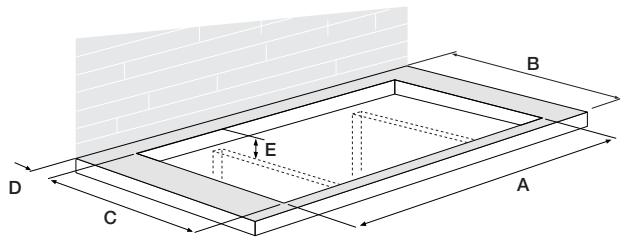

	A (mm)	B (mm)	C (mm)	D (>mm)	E (>mm)
IDK714	1070	600	380	40	46
IDK754	560	600	490	40	54
IDK762	560	600	490	40	46
IDK764	560	600	490	40	46
IDK784	750	600	490	40	46
IDK795	860	600	490	40	46

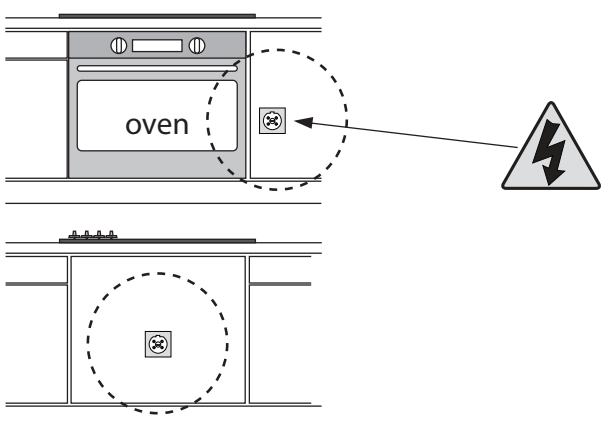

Bereikbaarheid!
Zugänglichkeit!
Accessibility!
Accessibilité!
Tilgjengelighet!
Tillgänglighet!
Tilgængelighed!
Saavutettavuus!
Accesibilidad!

Afdichtband plaatsen/Abdichtband anbringen/Placing sealing tape
Placement de la bande d'étanchéité/Feste tetningsbånd/Använd tätningsband
Anbring tape/Tiivistysnauhan asennus/Colocación del burlete

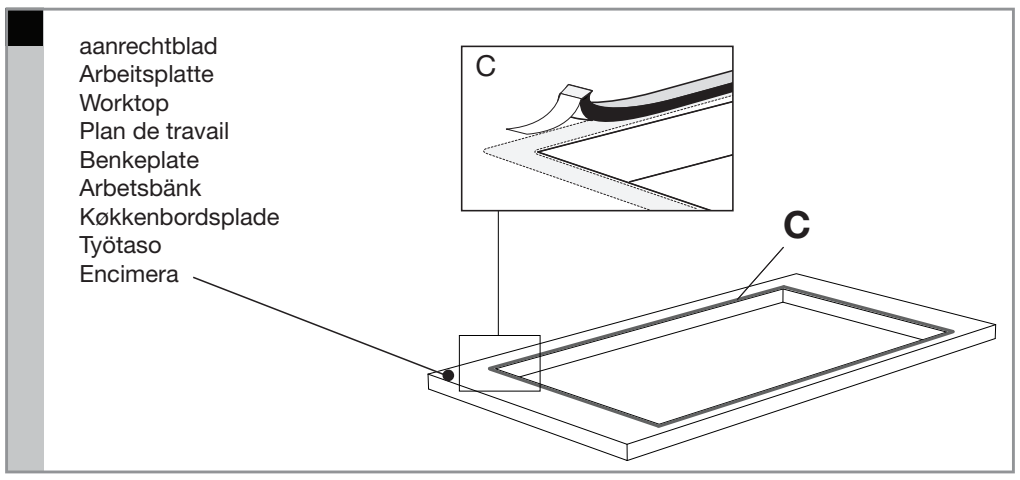

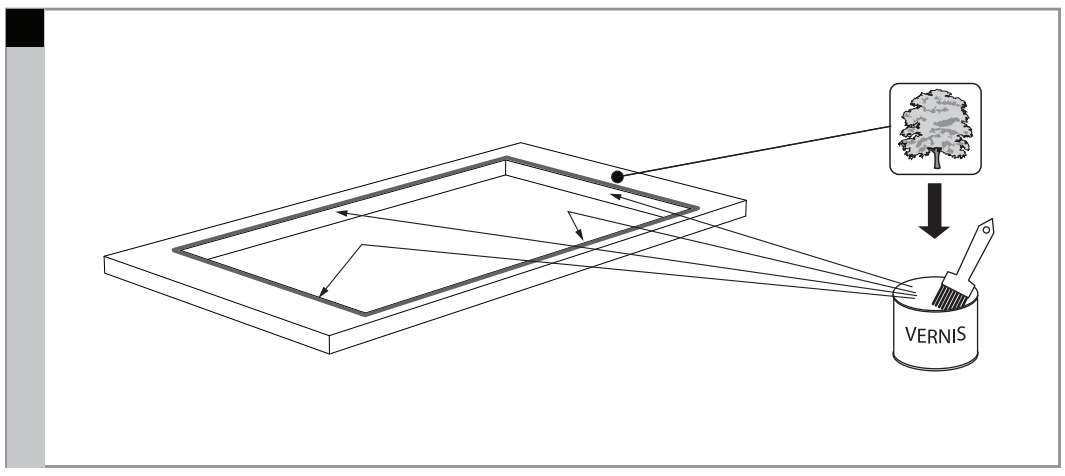

Elektrische aansluiting/Elektrische anschluß/Electrical connection
Branchement électrique/Elektrisk tilkobling/Elektrisk anslutning
Elektrisk tilslutning/Sähköliitäntä/Conexión eléctrica

3 1N 400V~ / 50hz - 3x 16a

3 fase - 1 nul/3 phases - 1 neutral/3 Phasen - 1 Nullanschluss/3 phases et un neutre

Aderdoorsnede
Aderdurchmesse
core diameter
fil diamètre
5x ø 2,5mm²

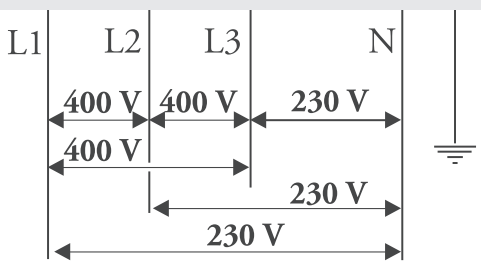

2 2N 230V~ / 50hz - 2x 16A

2 fase - 2 nullen/2 phases - 2 neutral/2 Phasen - 2 Nullanschlussen/2 phases et 2 neutres

Aderdoorsnede
Aderdurchmesse
core diameter
fil diamètre
5x ø 2,5mm²

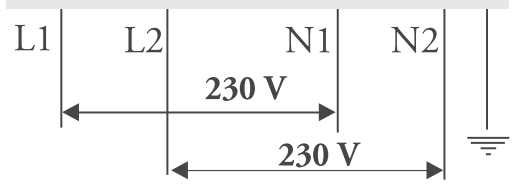

1 1N 230V~ / 50hz - 1x 32A

1 fase - 1 nul/1 phase - 1 neutral/1 Phase - 1 Nullanschluss/1 phase et un neutre

Aderdoorsnede
Aderdurchmesse
core diameter
fil diamètre
3x ø 6mm²

Raadpleeg de aansluitschema's op de achterzijde van het toestel/Maak de nodige doorverbindingen op het aansluitblok!
Beachten Sie das Anschlussdiagramm auf der Rückseite des Geräts/Stellen Sie die erforderlichen Anschlussverbindungen am Anschlussblock her!
Consult the wiring diagrams on the back of the appliance/Make the required connections on the connecting block.
Consultez les schémas de raccordement situés derrière l'appareil/Effectuez les connexions nécessaires sur le bloc de raccordement !

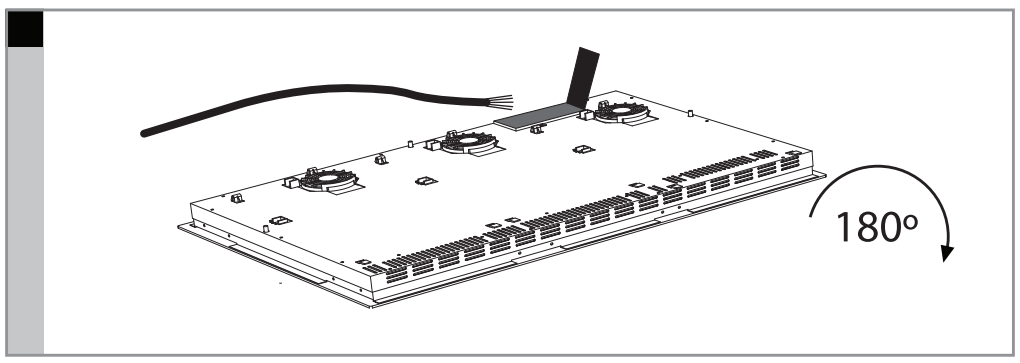

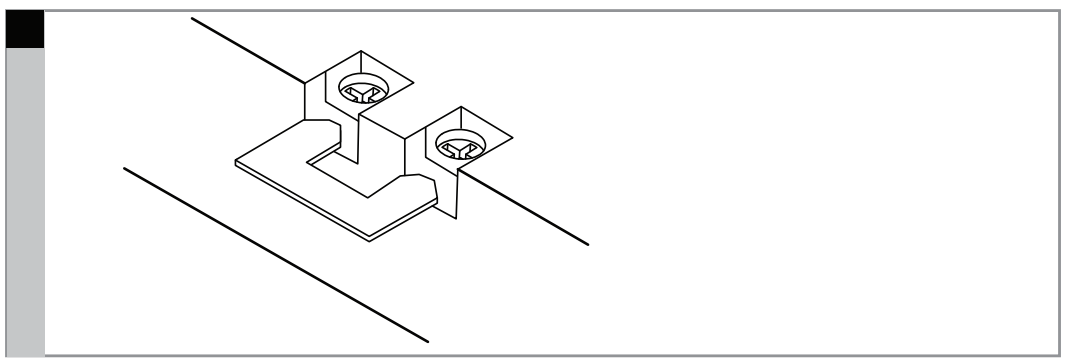
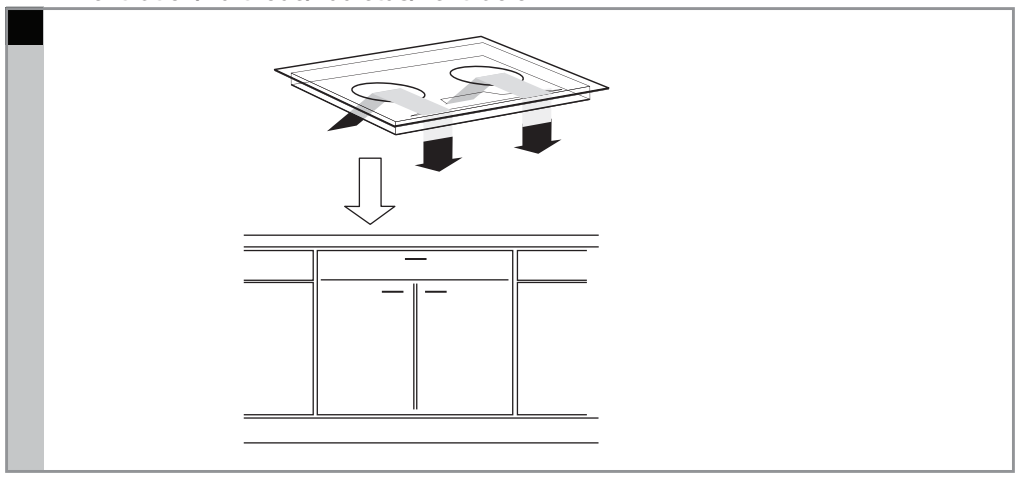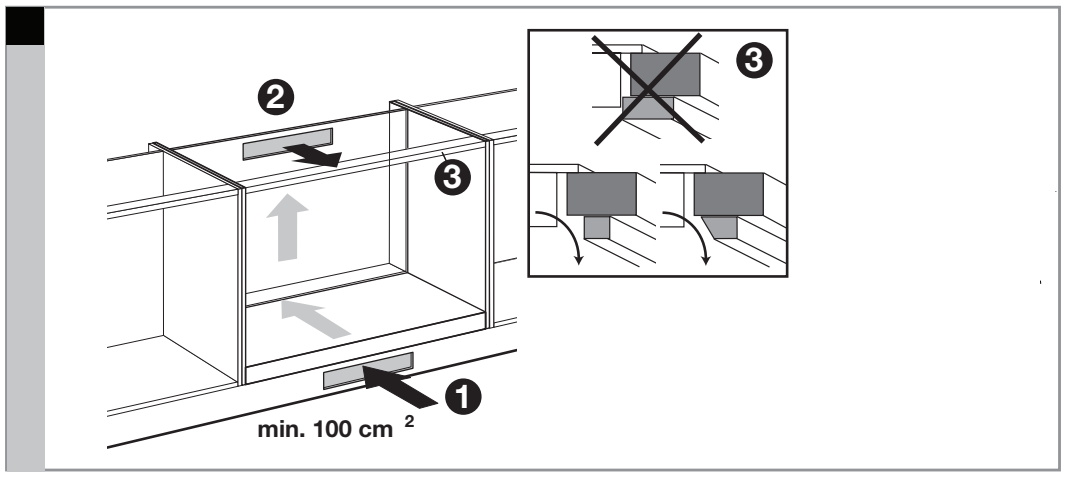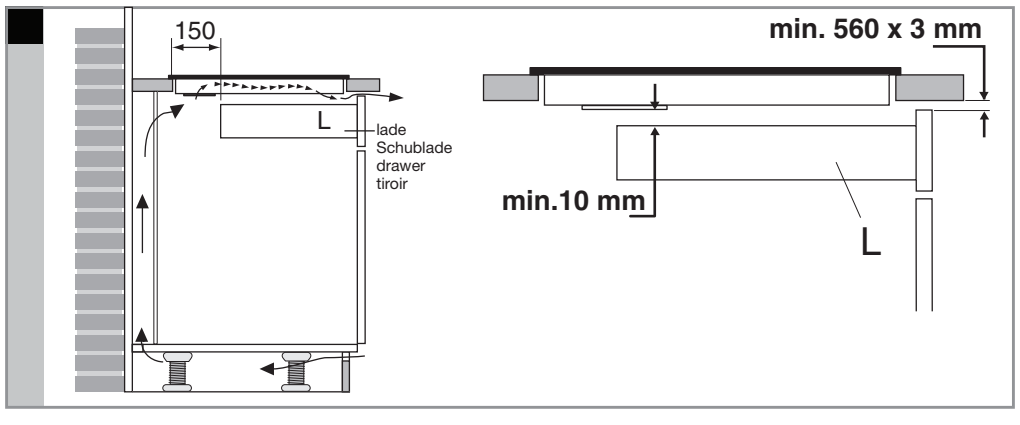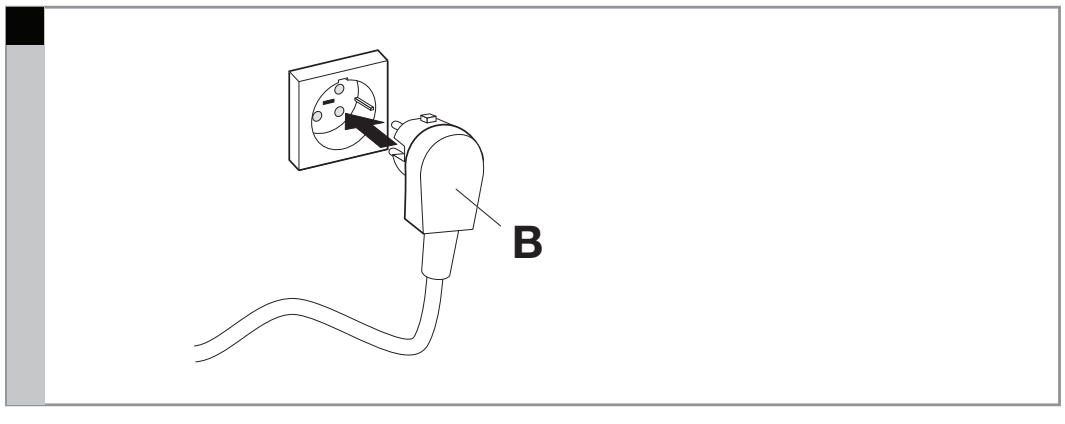
Beluchting/Belüftung/Ventilation/Ventilasjon
Ventilation/Luftflöde/Tuuletus/Ventilación