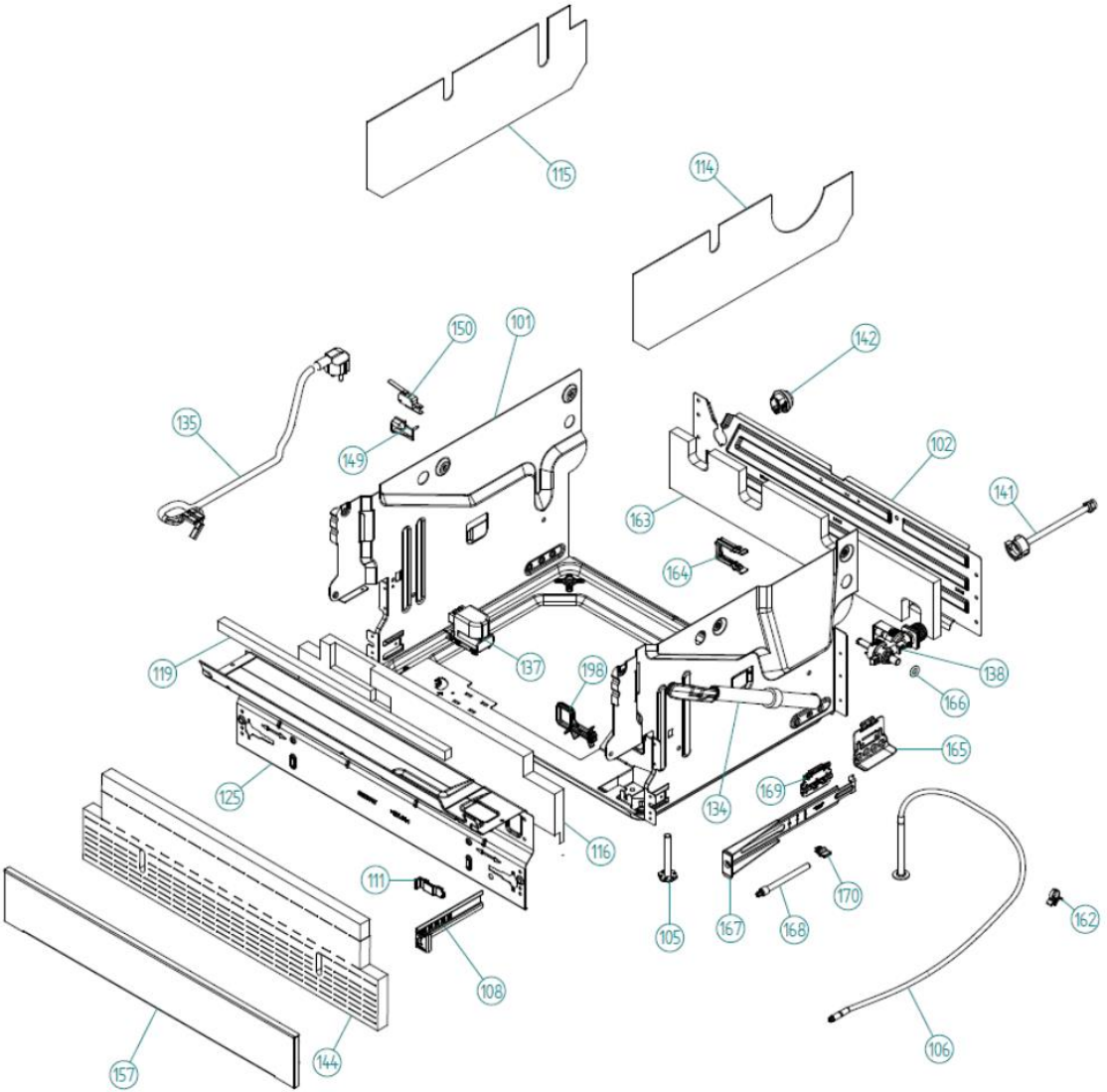
115
114
150
101
142
135
149
102
141
163
164
119
137
198
138
166
165
125
134
169
116
111
170
105
167
168
162
108
106
157
144

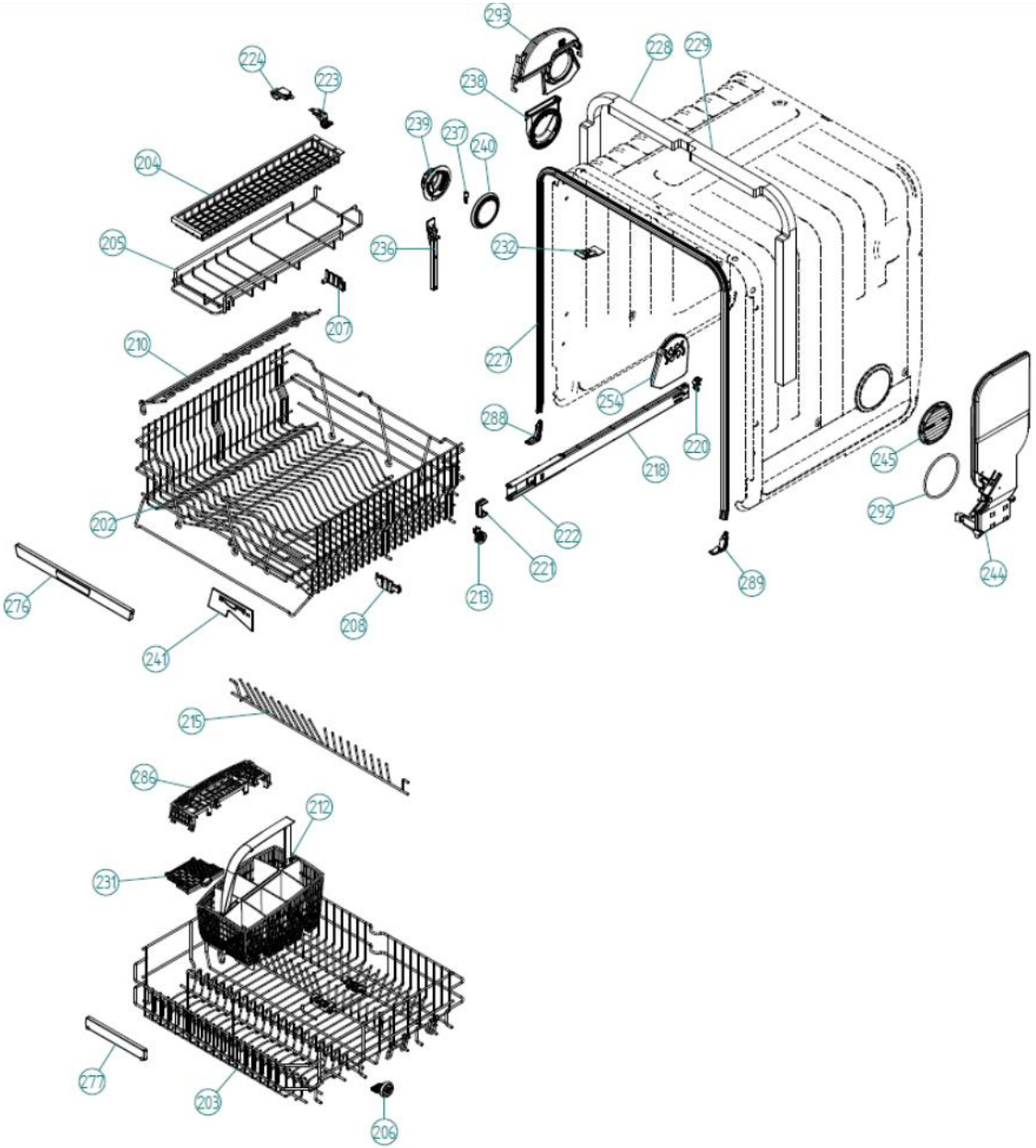
293
228
229
224
223
238
239
237
240
204
205
236
232
207
210
227
254
288
220
218
245
292
202
222
221
213
289
244
276
208
241
215
286
212
231
277
203
206

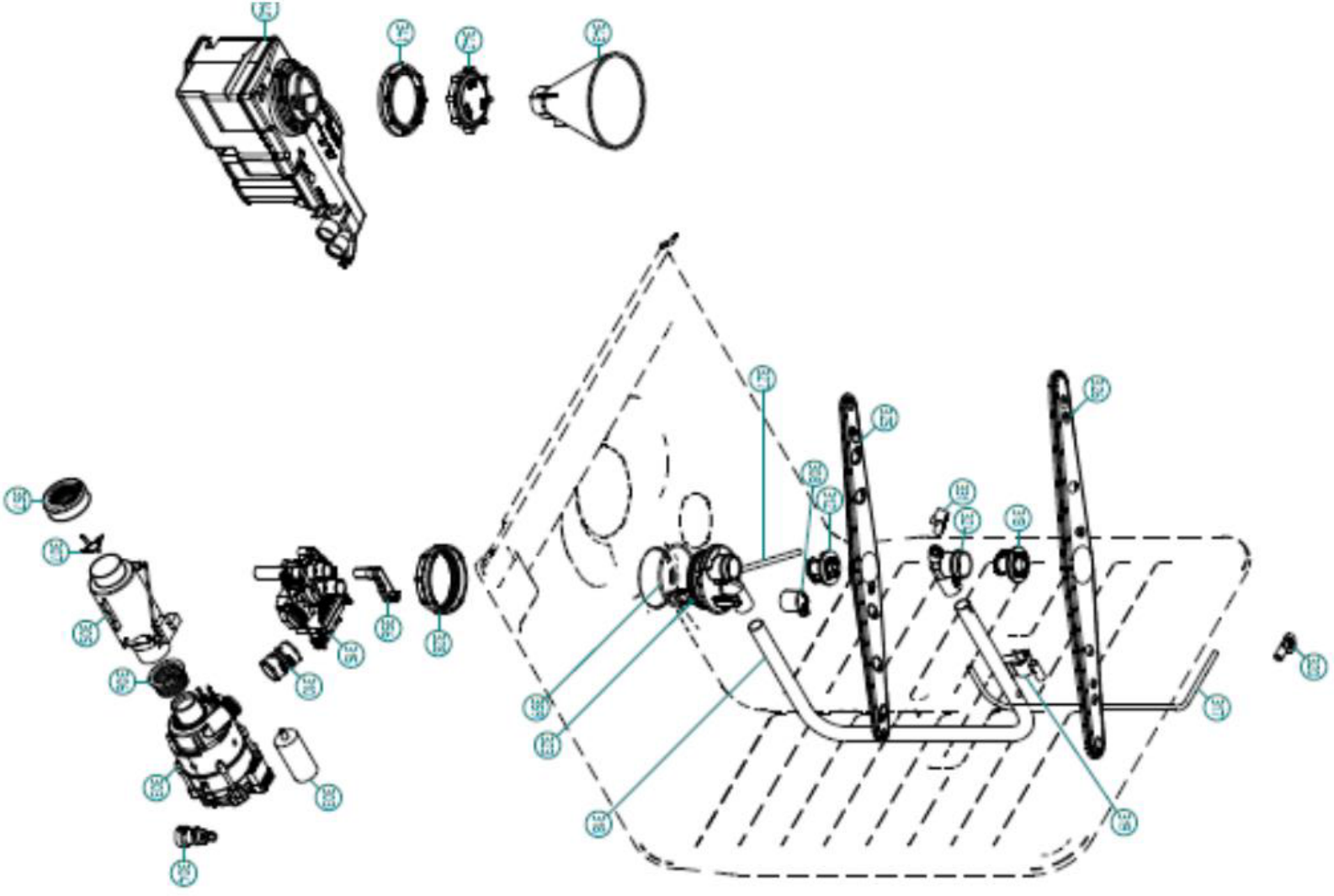

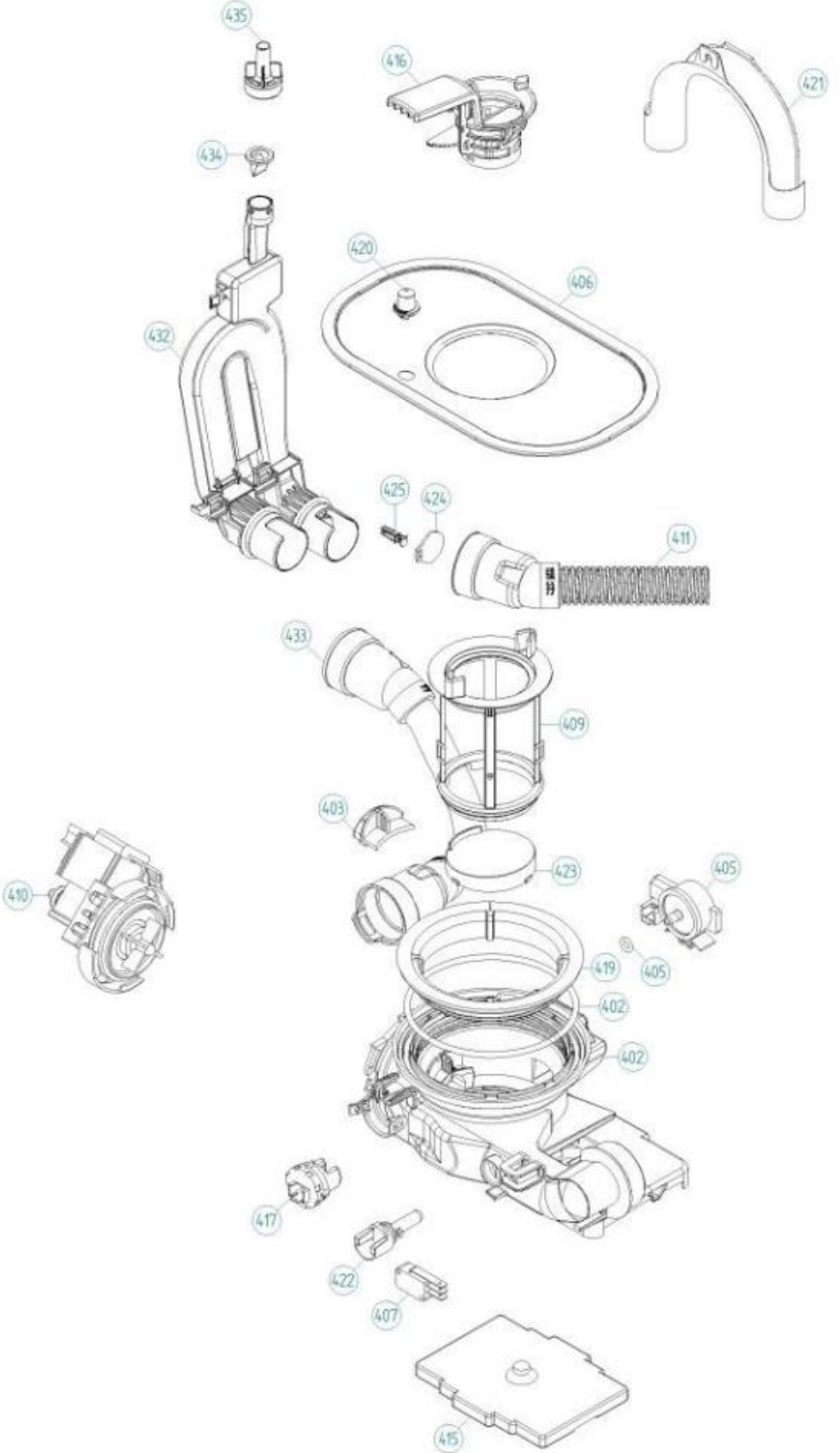
435
416
421
434
420
406
432
425
424
411
433
409
403
423
405
410
419
405
402
402
417
422
407
415

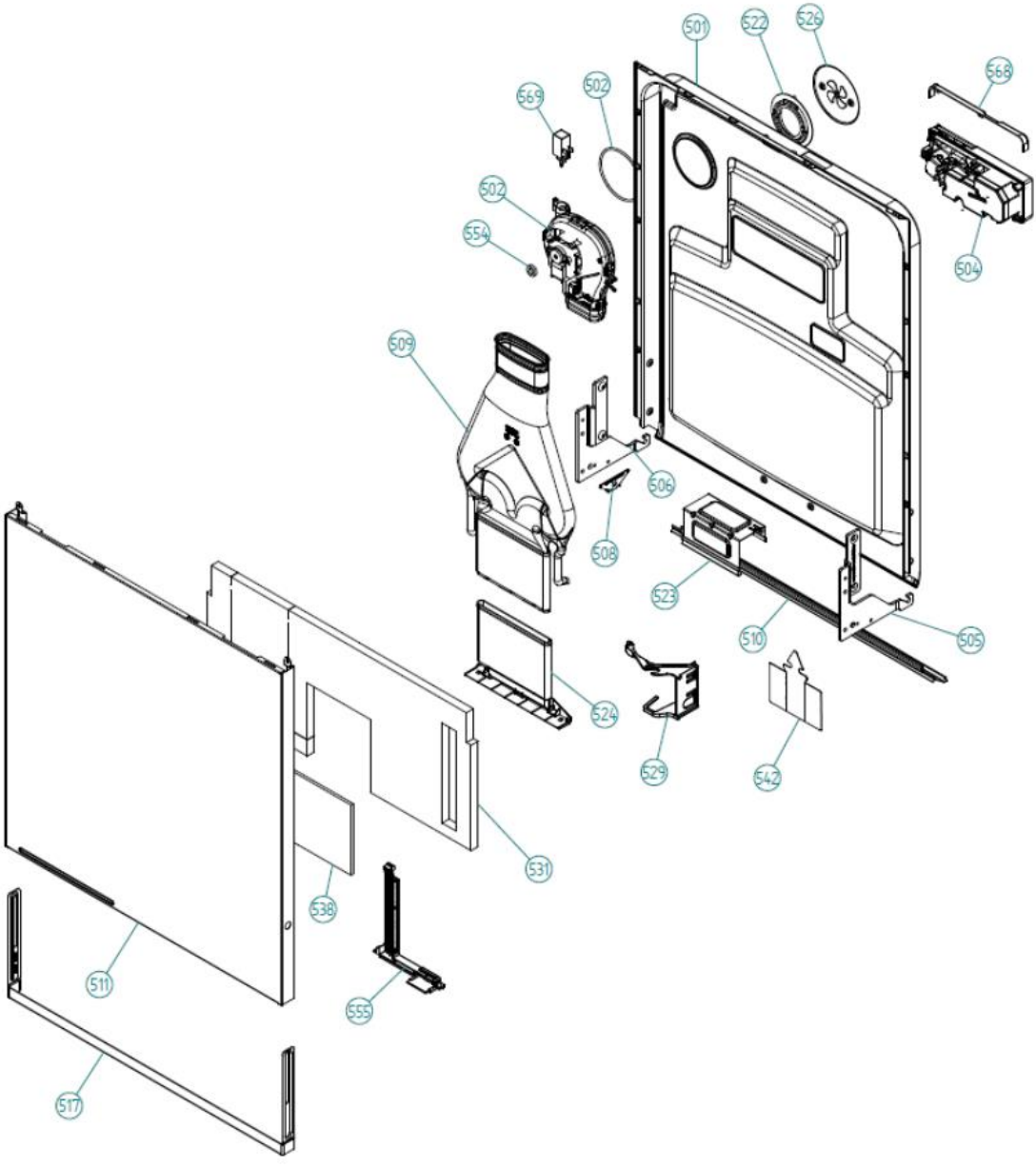
501
522
526
568
569
502
502
554
504
509
506
508
523
510
505
524
529
542
531
538
511
555
517

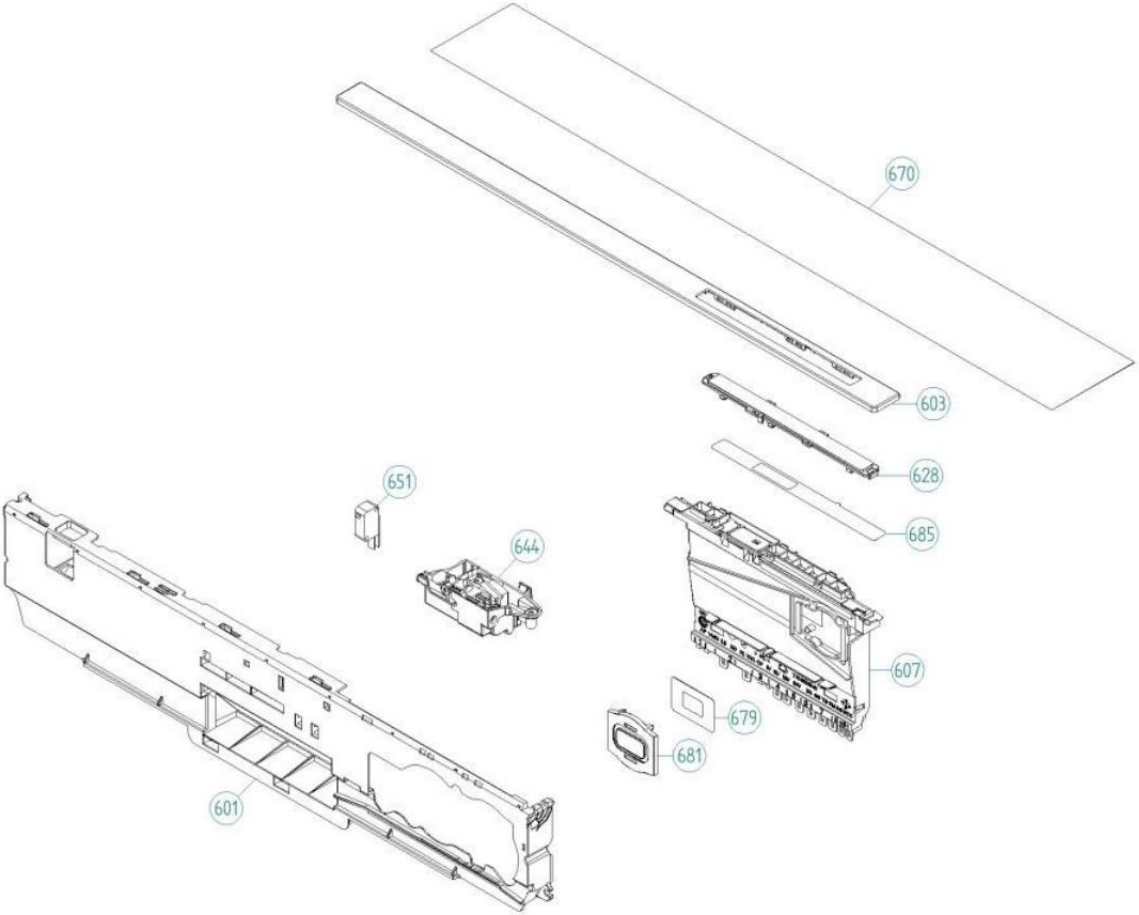
670
603
628
685
651
644
607
679
681
601