A

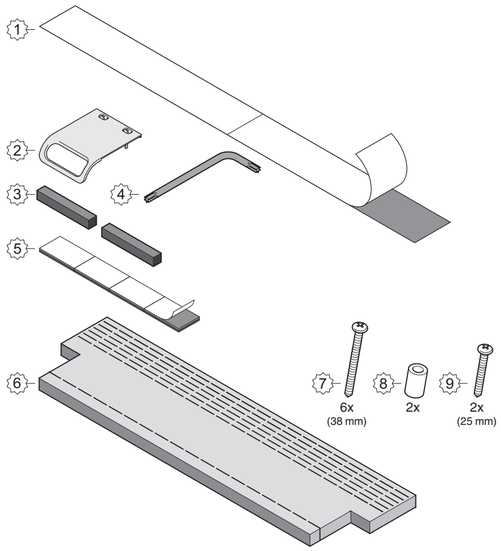

Art. No.: 701 309 Rev. 01 - We reserve the right to make changes.
701 309
un (08-13)

* =
- **DE** Nur bei bestimmten Modellen.
- **DK** Kun visse modeller.
- **ES** Sólo se aplica a determinados modelos.
- **EN** Only certain models.
- **FI** Vain tietyt mallit.
- **FR** Uniquement pour certains modèles.
- **NL** Alleen bepaalde modellen.
- **NO** Bare enkelte modeller.
- **PT** Só se aplica a alguns modelos.
- **SE** Gäller endast vissa modeller.

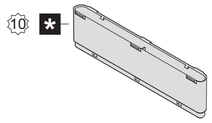

1

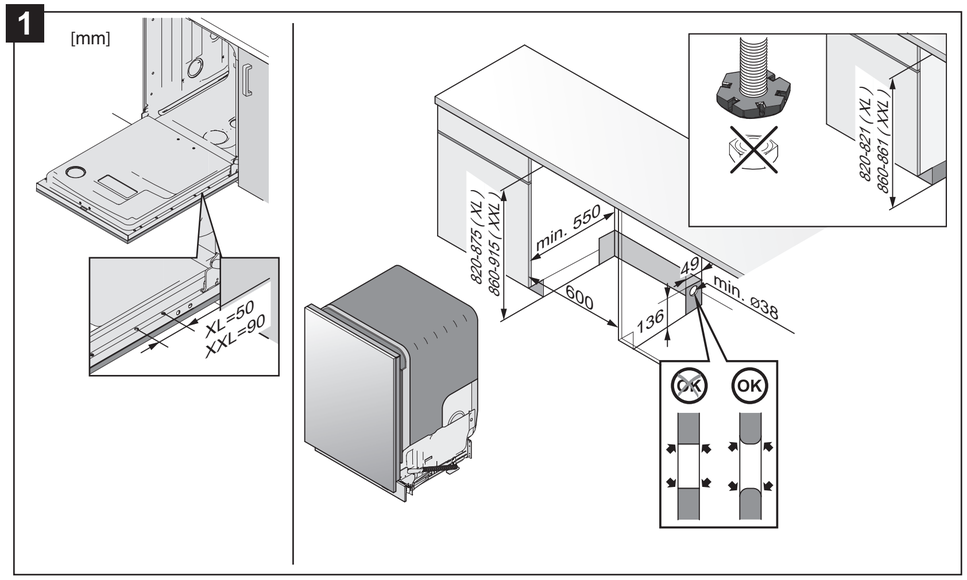

2

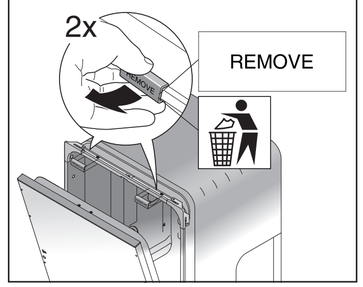

3

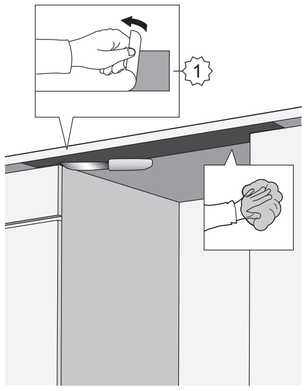

4

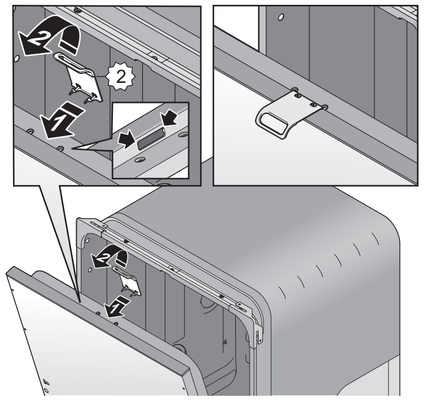

5

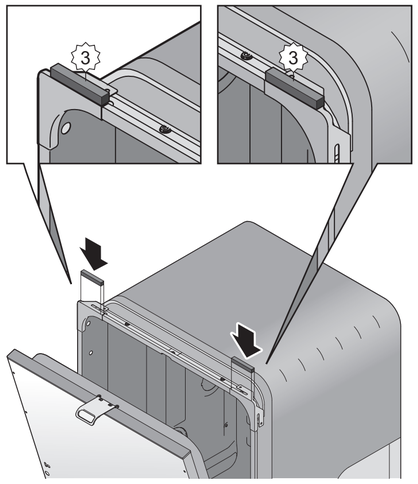

6

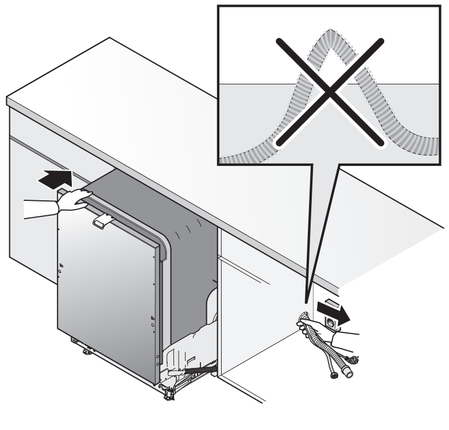

7

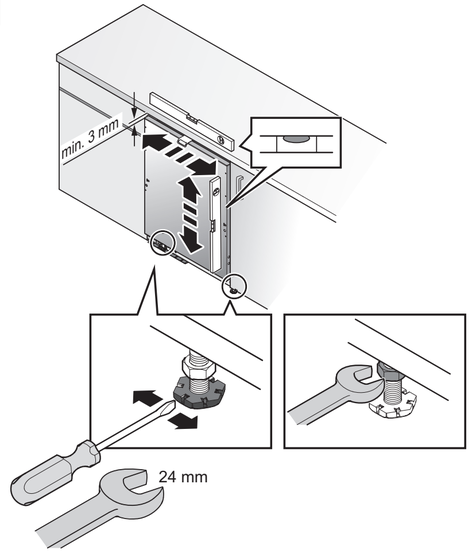

8

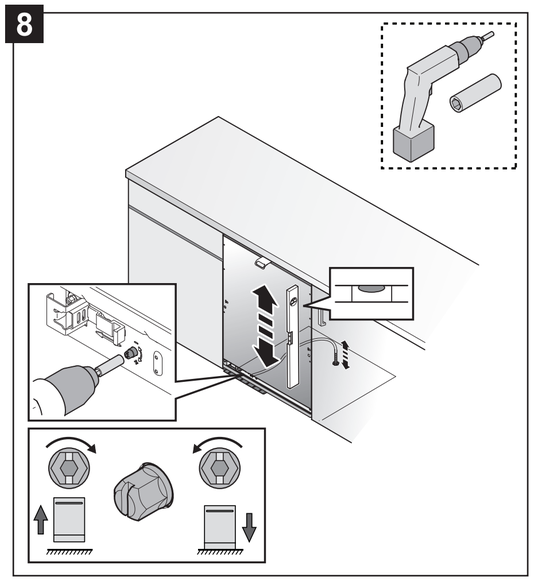

9

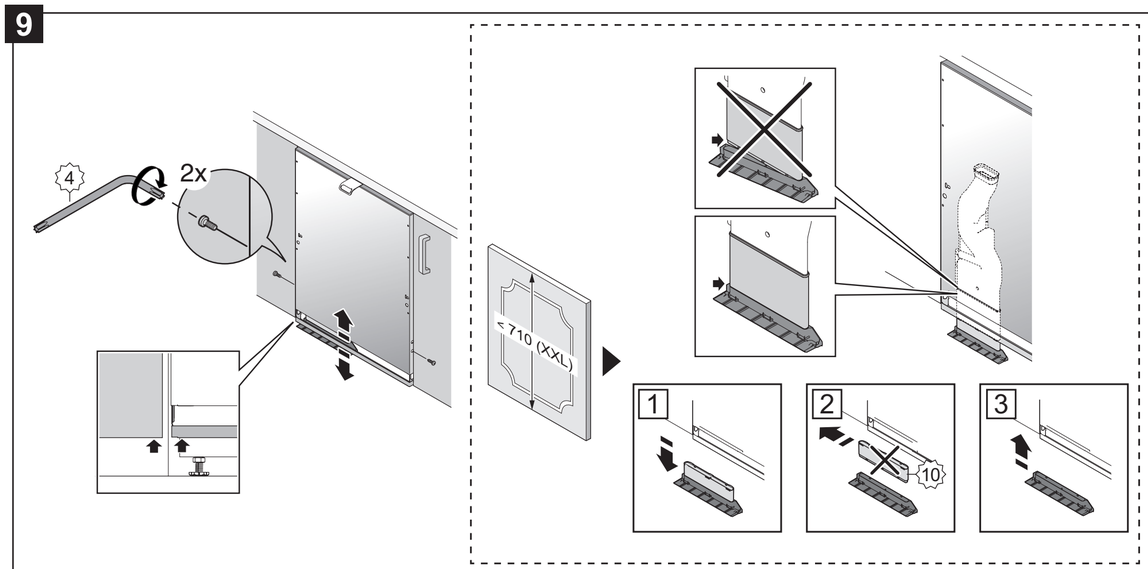

10

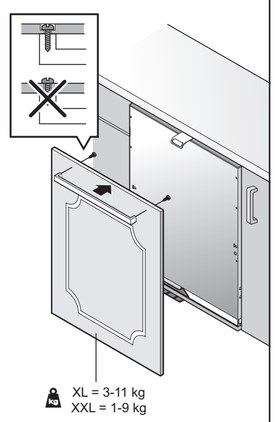

11

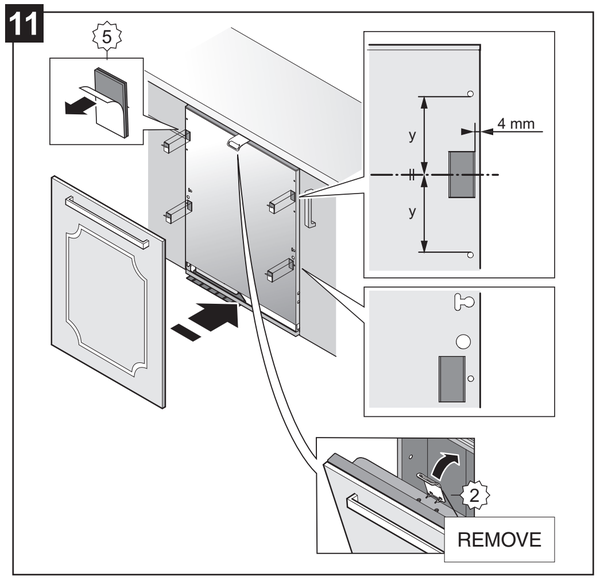

12

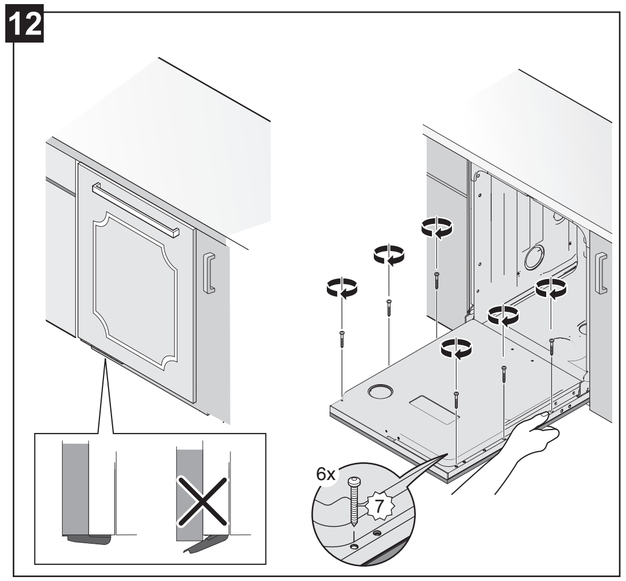

13

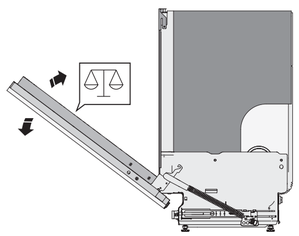

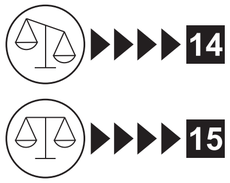

14

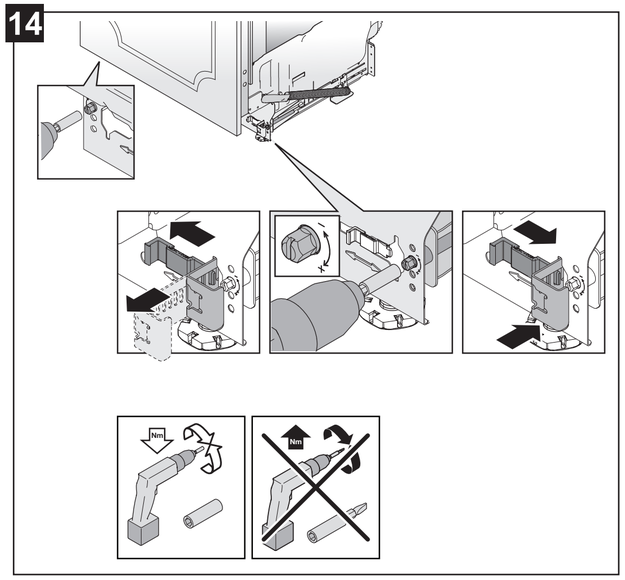

15

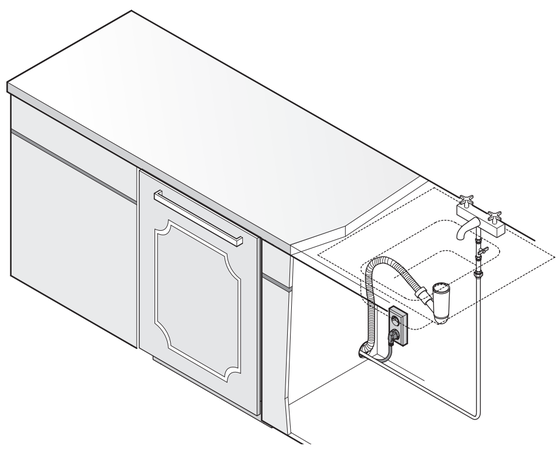

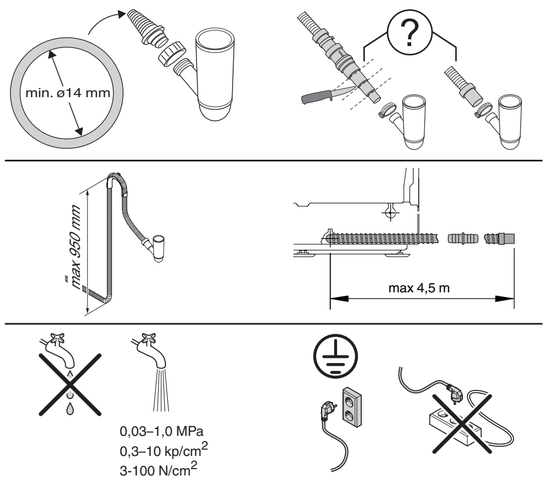

16

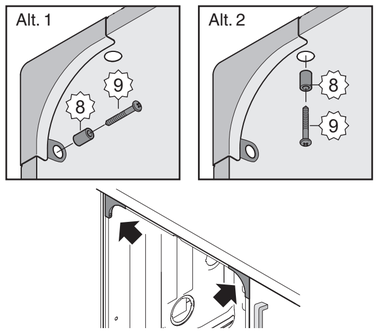

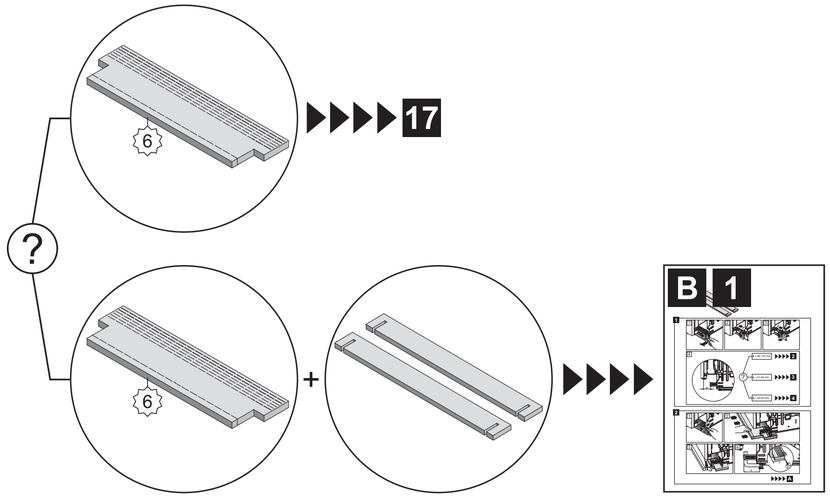

17

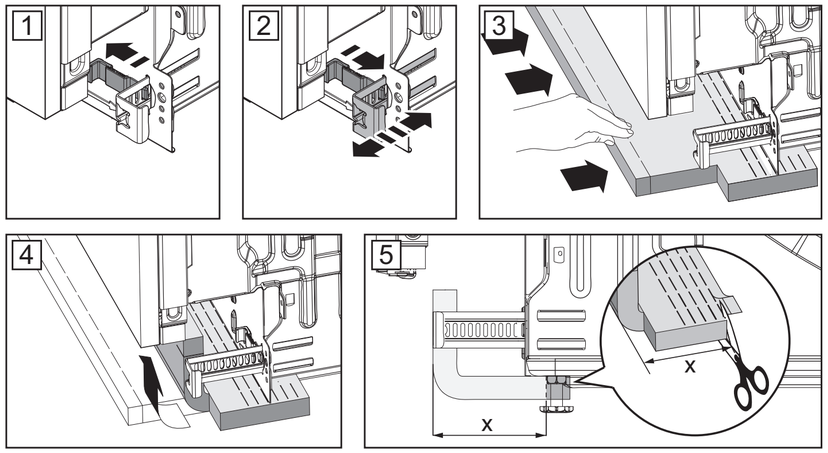
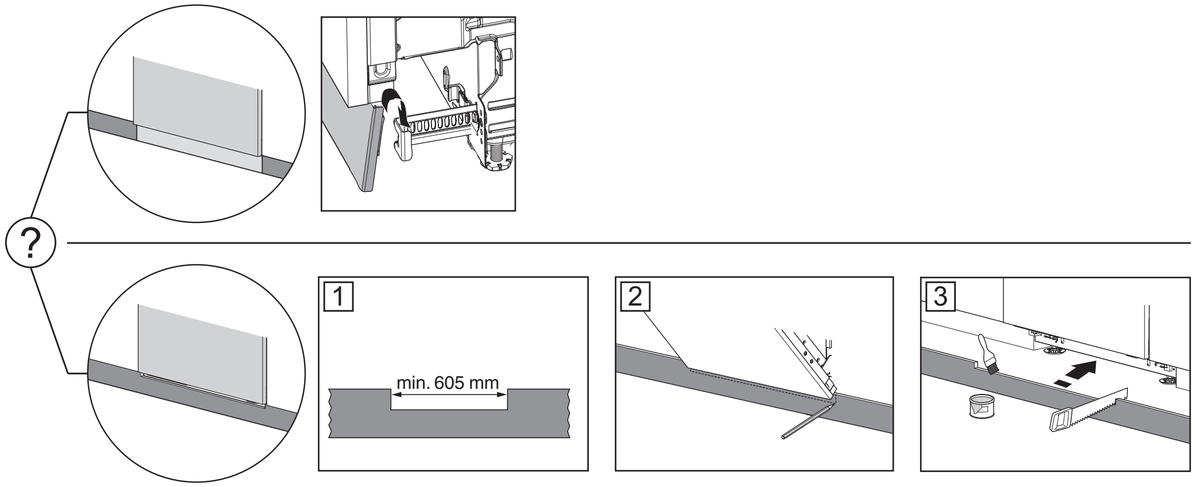
18