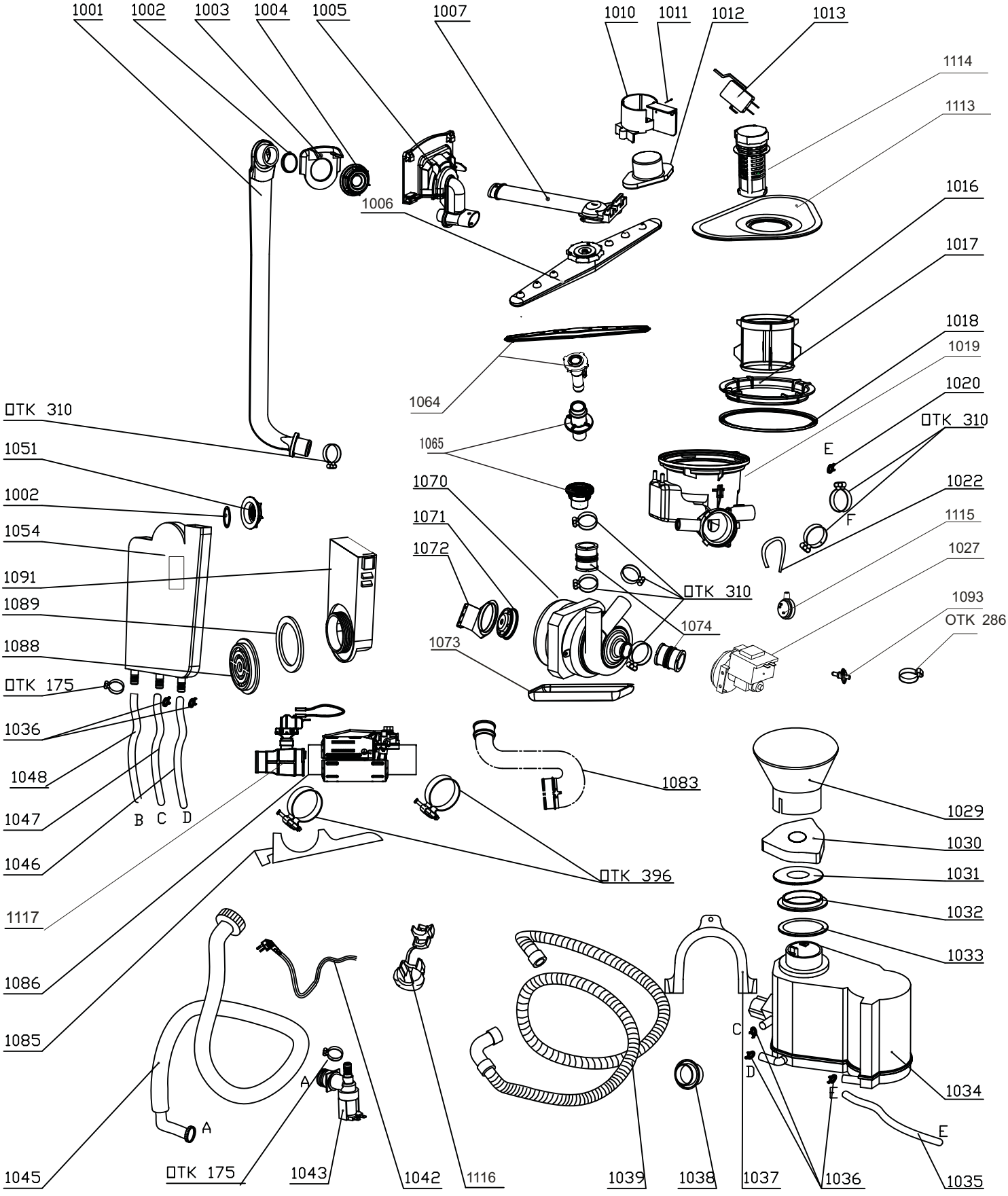
1001
1002
1003
1004
1005
1007
1010
1011
1012
1013
1114
1113
1006
1016
1017
1018
1019
1020
1064
OTK 310
1065
OTK 310
E
1051
1070
1022
1002
1071
F
1115
1054
1072
1027
1091
OTK 310
1089
1093
1074
OTK 286
1088
1073
OTK 175
1036
1048
1083
1029
1047
B
C
D
1030
1046
OTK 396
1031
1117
1032
1033
1086
1085
C
D
1034
A
E
A
E
1045
OTK 175
1043
1042
1116
1039
1038
1037
1036
1035

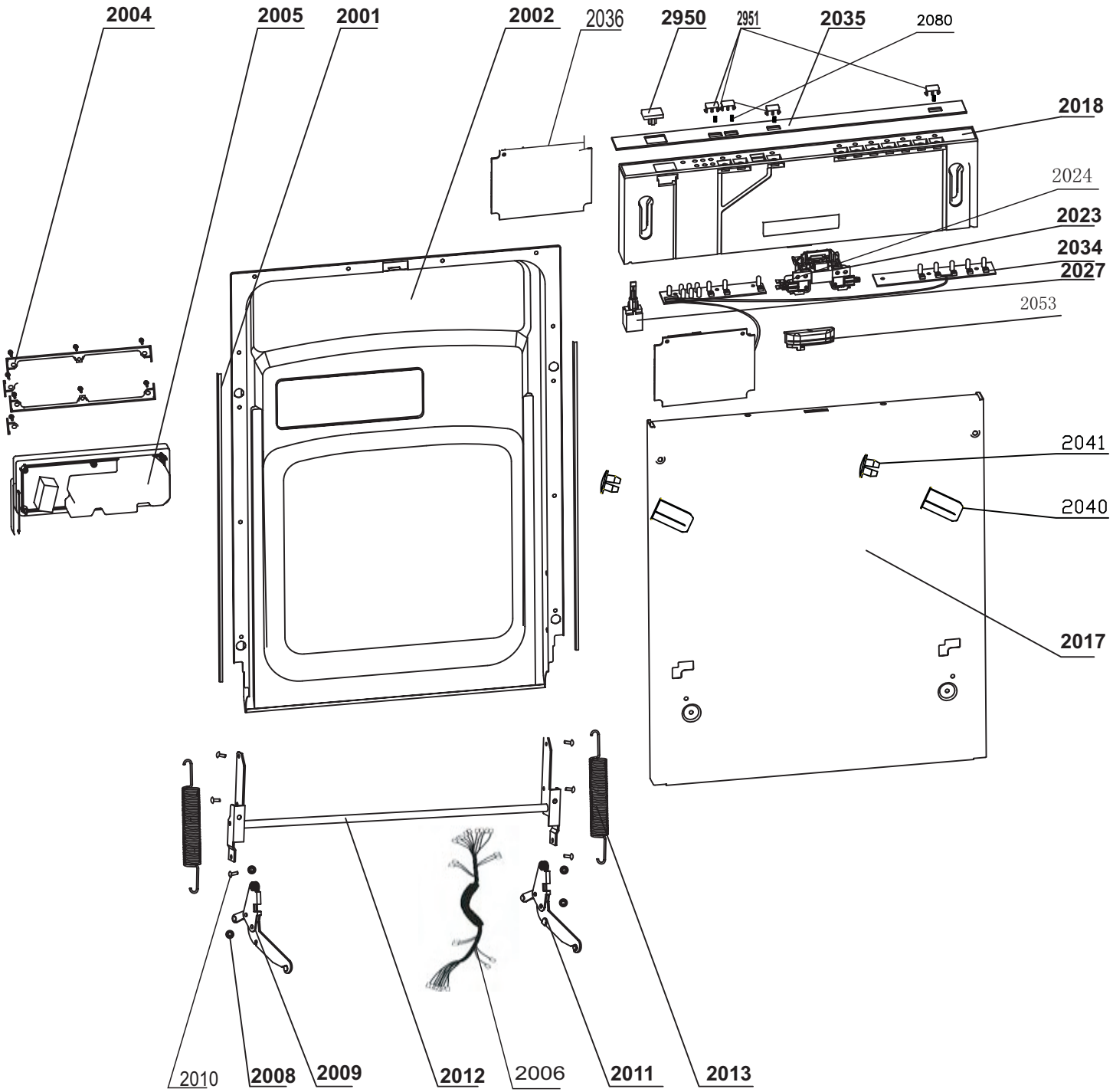
2004
2005
2001
2002
2036
2950
2951
2035
2080
2018
2024
2023
2034
2027
2053
2041
2040
2017
2010
2008
2009
2012
2006
2011
2013

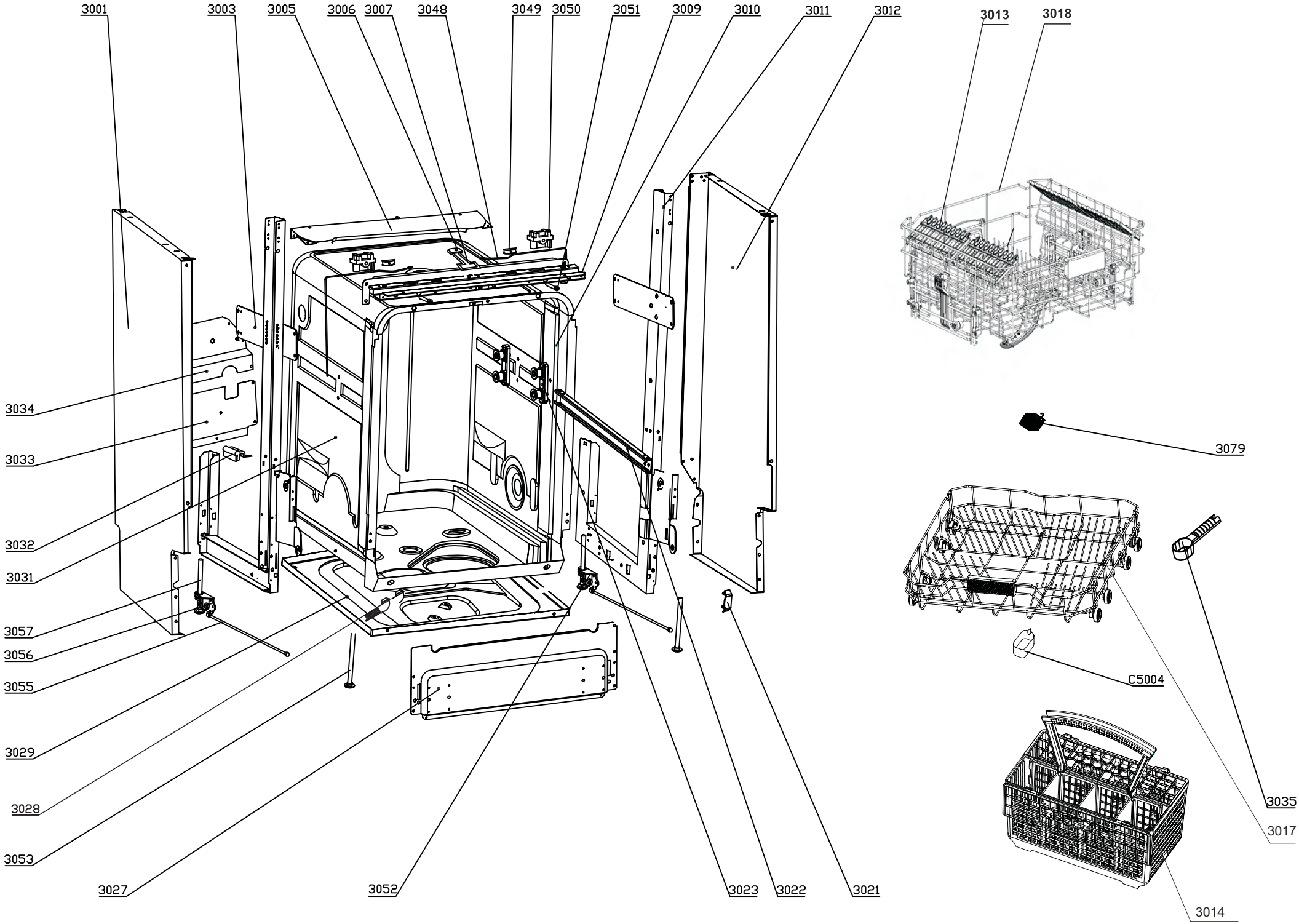
3001
3003
3005
3006
3007
3048
3049
3050
3051
3009
3010
3011
3012
3013
3018
3034
3033
3032
3031
3057
3056
3055
3029
3028
3053
3027
3052
3023
3022
3021
3079
C5004
3035
3017
3014