Disclaimer

1) **Exploded views:**
   Als een onderdeel op een “exploded view” staat maar niet in de onderdelenlijst, dan is het onderdeel niet leverbaar als service artikel.
   Exploded views worden gemaakt voor meerdere verschillende toestellen die niet altijd in Nederland en België verkocht worden.
   Daarnaast zijn niet alle onderdelen als service artikel beschikbaar *(bijvoorbeeld schroeven, pluggen en andere bevestigingsmaterialen).*

2) **Afbeeldingen:**
   Afbeeldingen van onderdelen op exploded views zijn een schematische weergave en kunnen afwijken.

   Bij de onderdelenlijst zijn vaak foto’s van onderdelen aanwezig, deze komen overeen met de werkelijkheid.

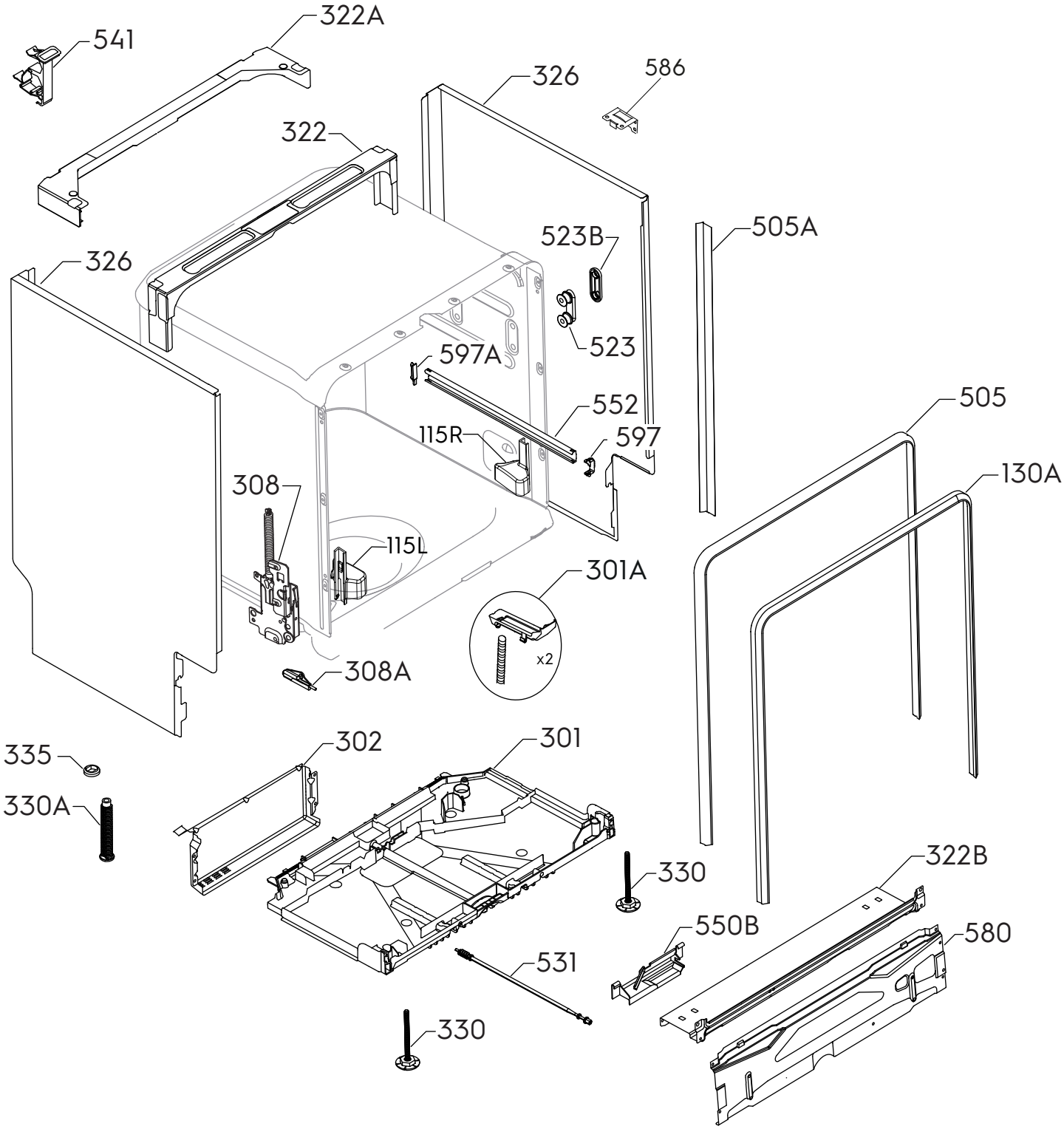
322A
541
326
586
322
505A
523B
326
523
597A
552
505
115R
597
130A
308
115L
301A
x2
308A
335
302
301
330A
330
322B
550B
580
531
330

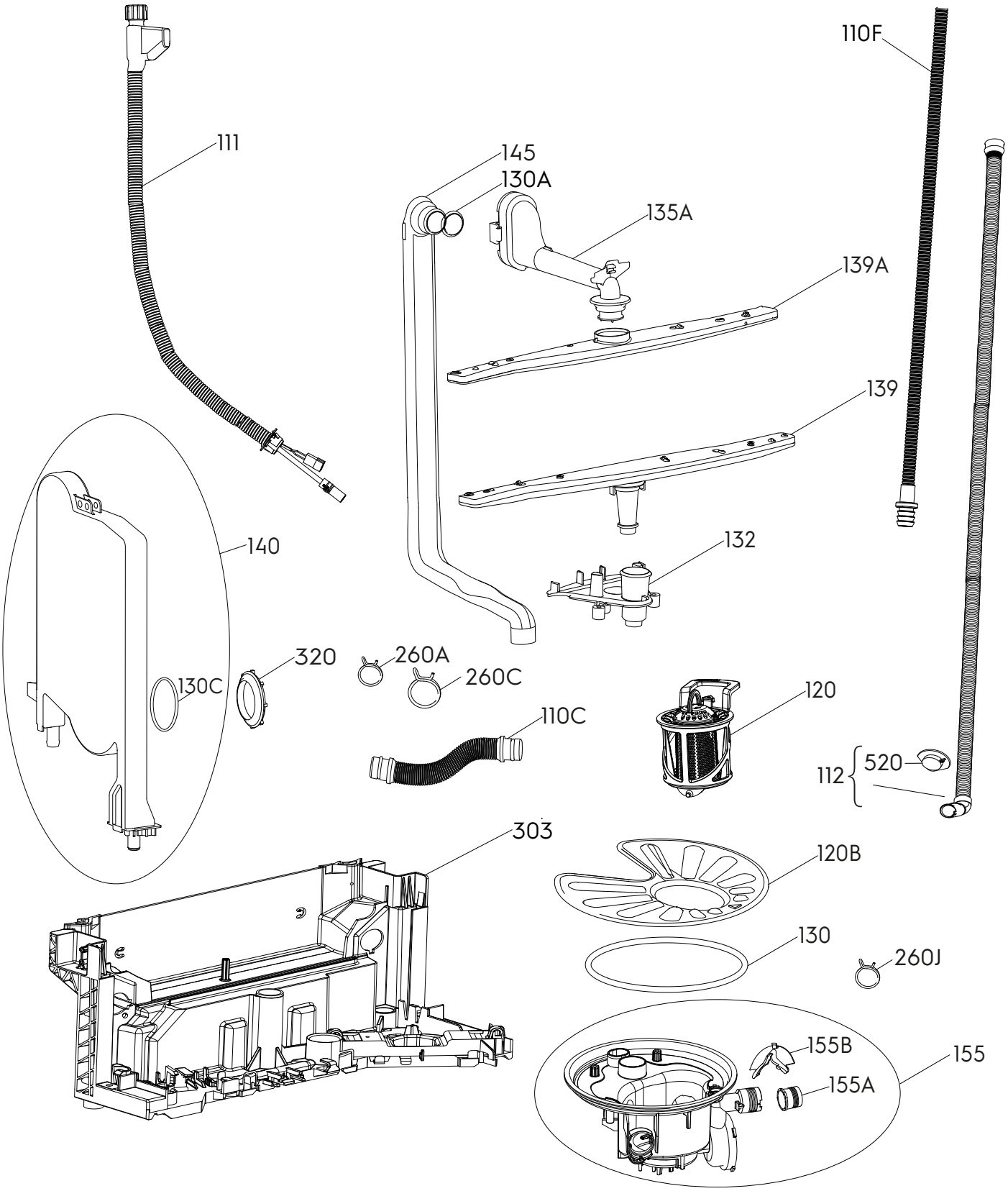
110F
111
145
130A
135A
139A
139
140
132
320
260A
260C
130C
110C
120
112
520
303
120B
130
260J
155B
155
155A

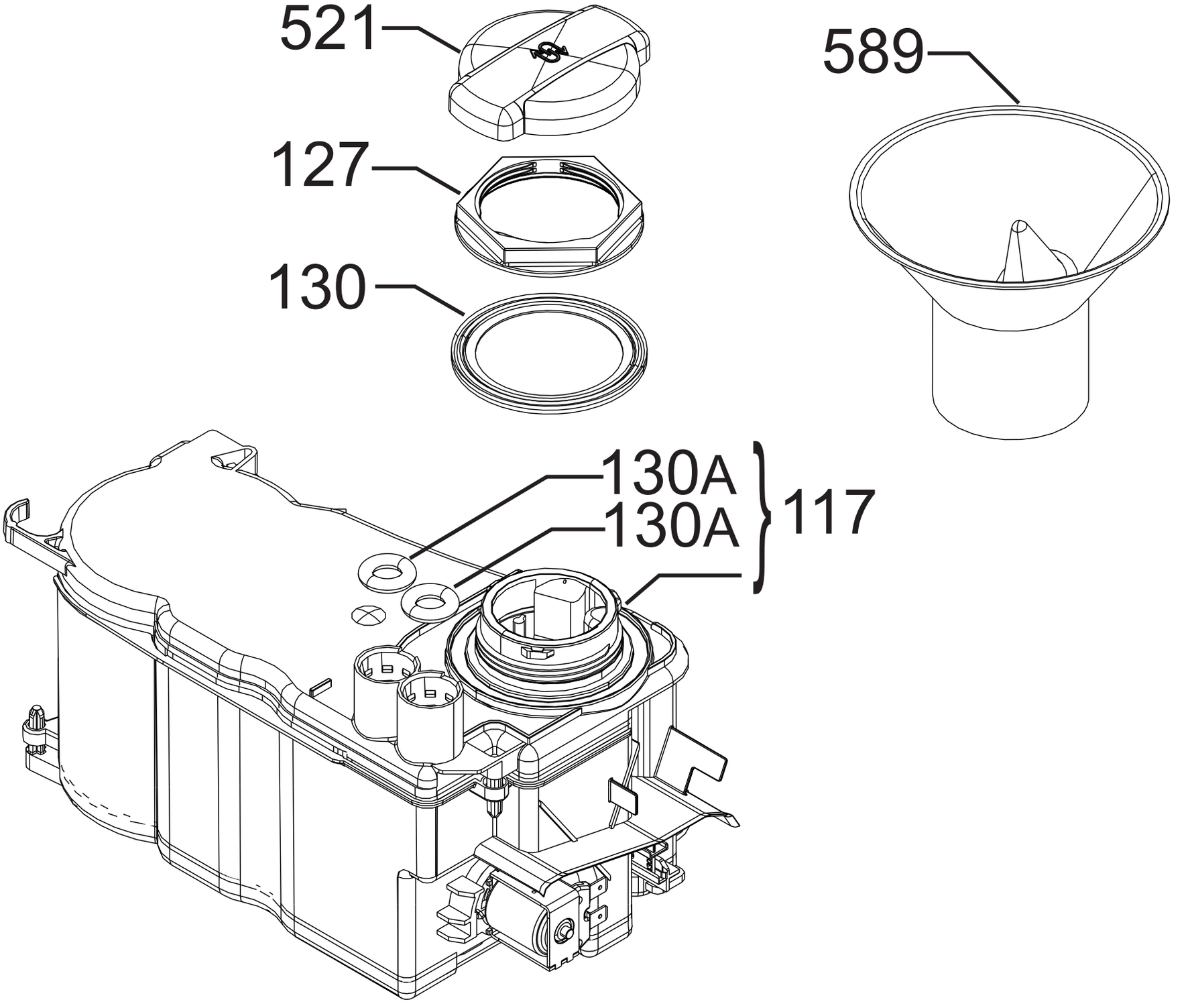
521
127
130
589
130A
130A
117

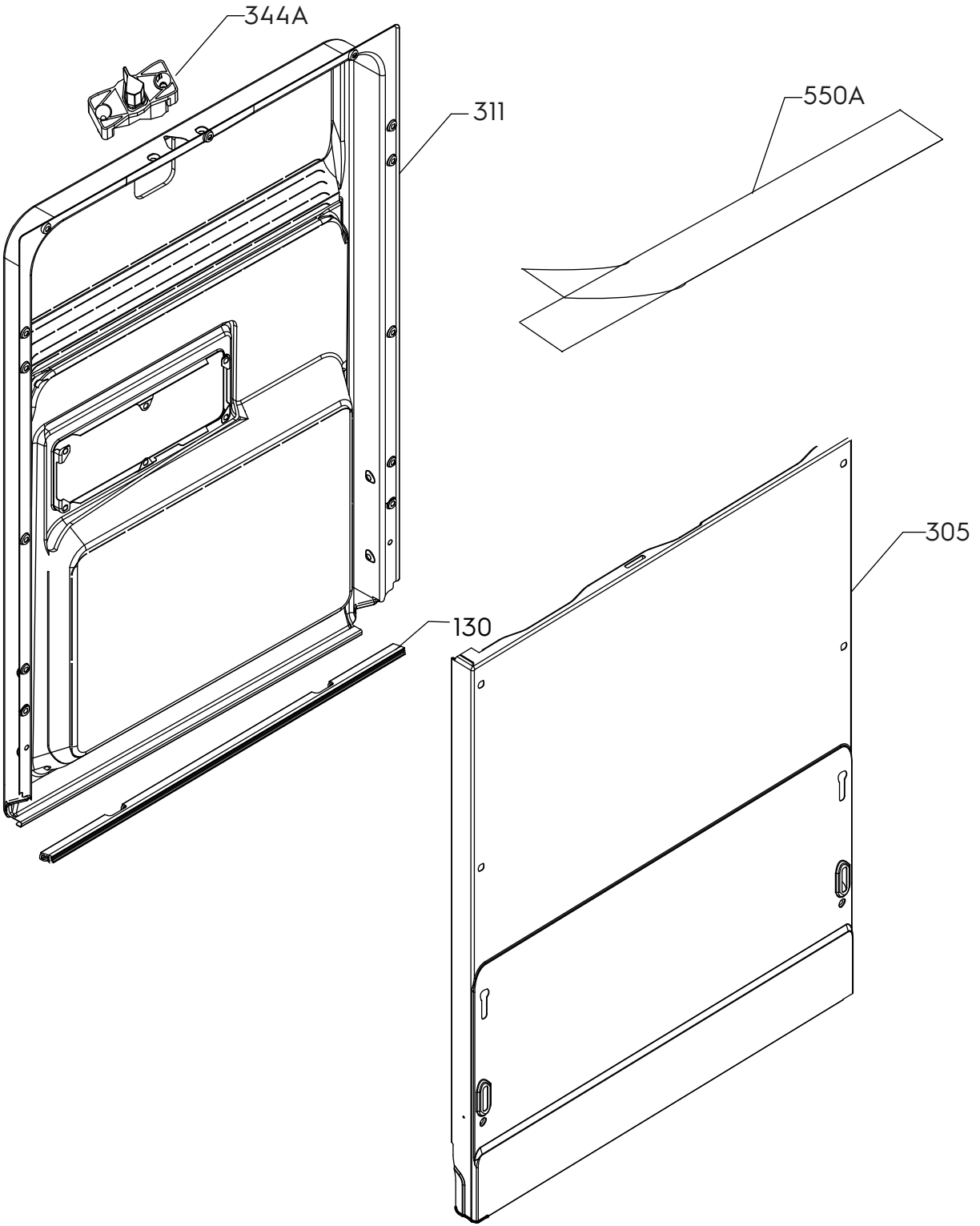
344A
311
550A
305
130

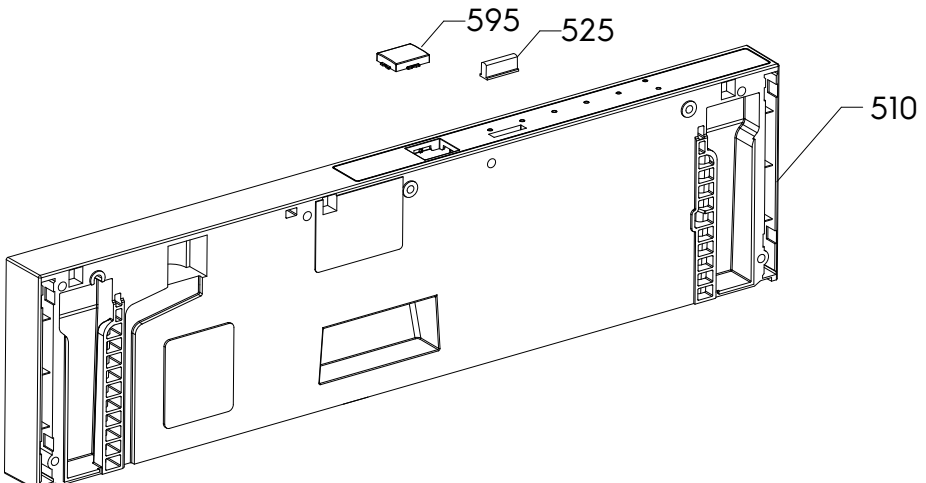
595
525
510

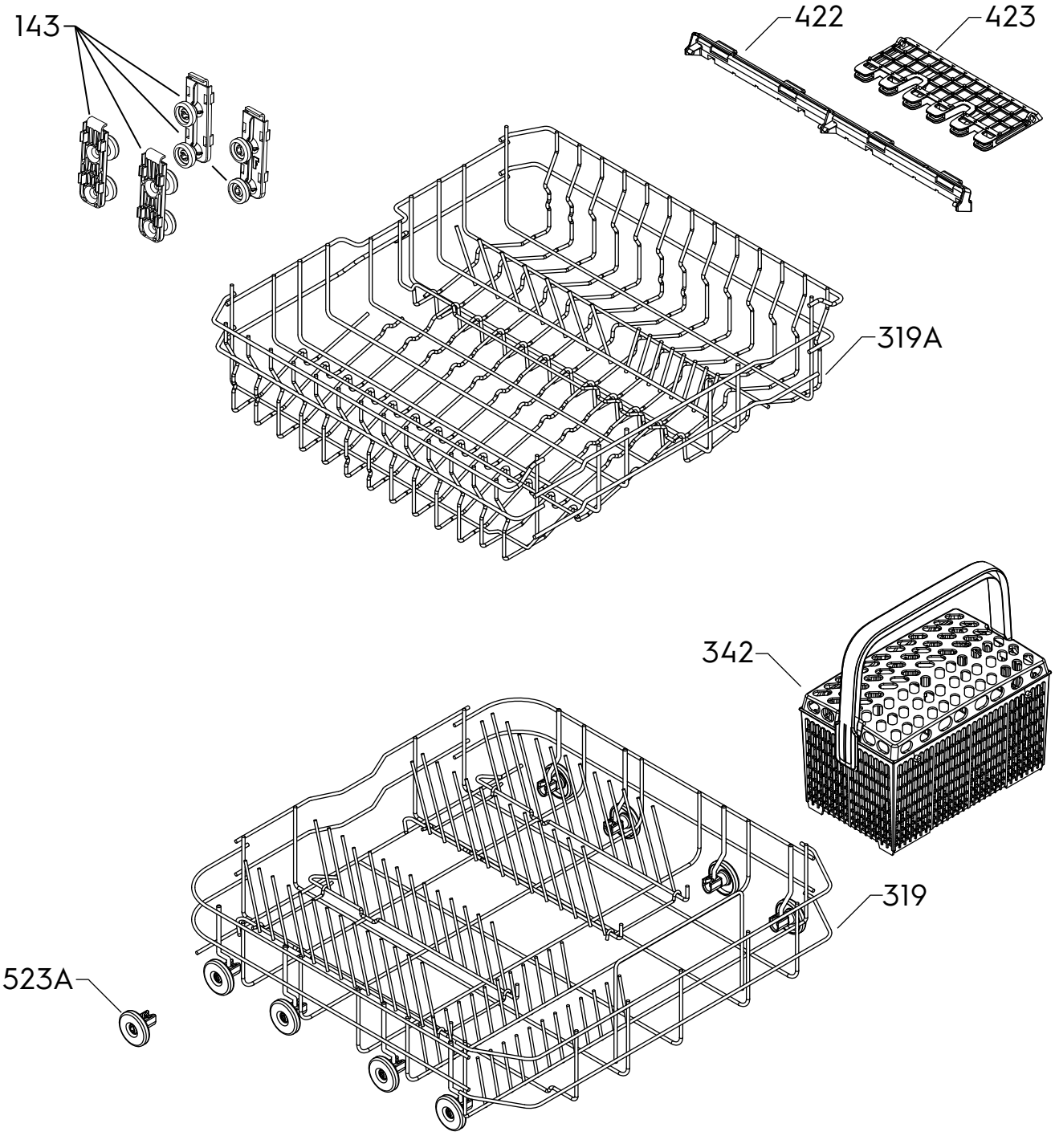
143
422
423
319A
342
319
523A