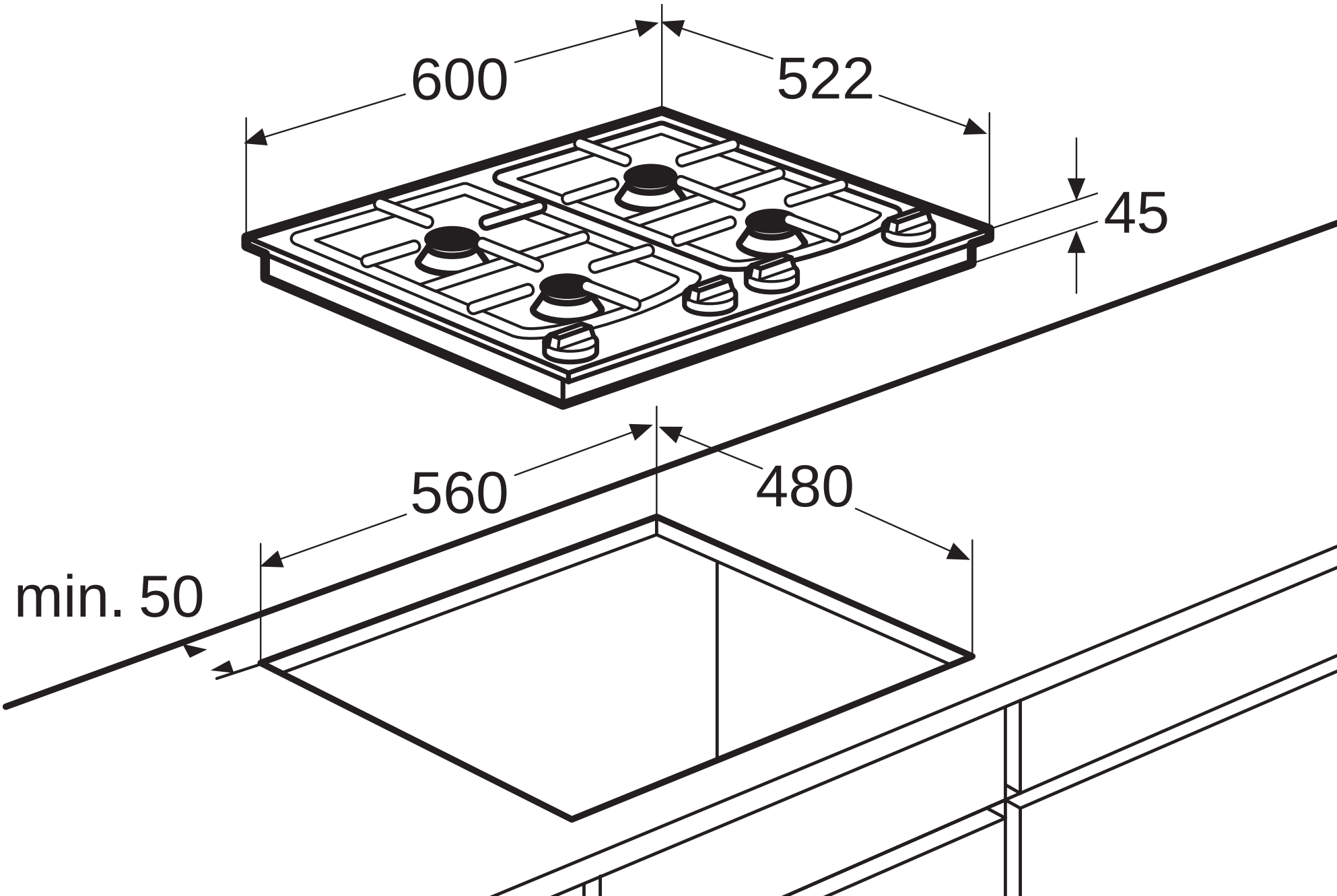
600
522
45
560
480
min. 50