A

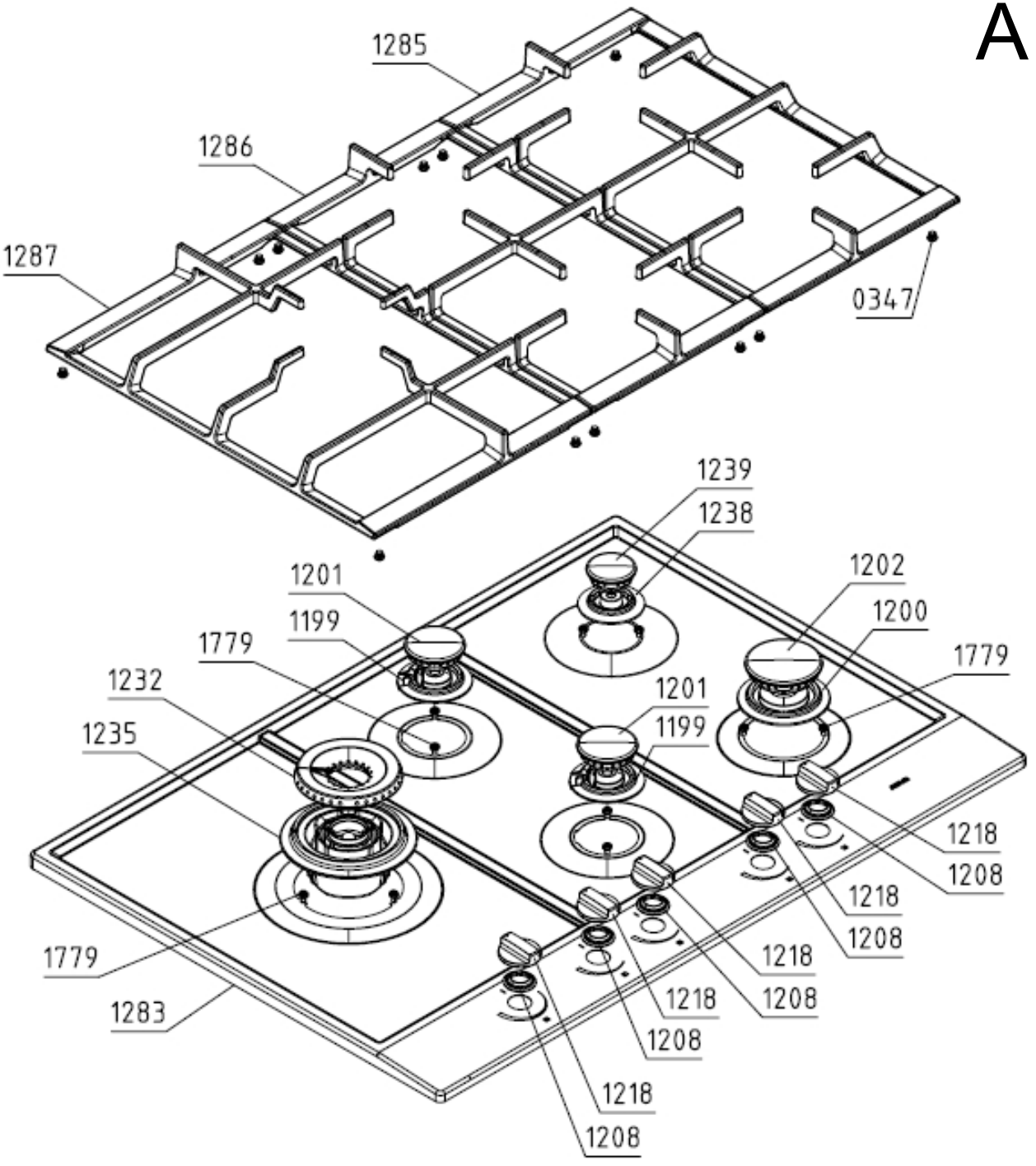
1285
1286
1287
0347
1239
1238
1201
1199
1202
1200
1779
1232
1235
1201
1199
1779
1218
1208
1218
1208
1218
1208
1218
1208
1218
1208
1779
1283

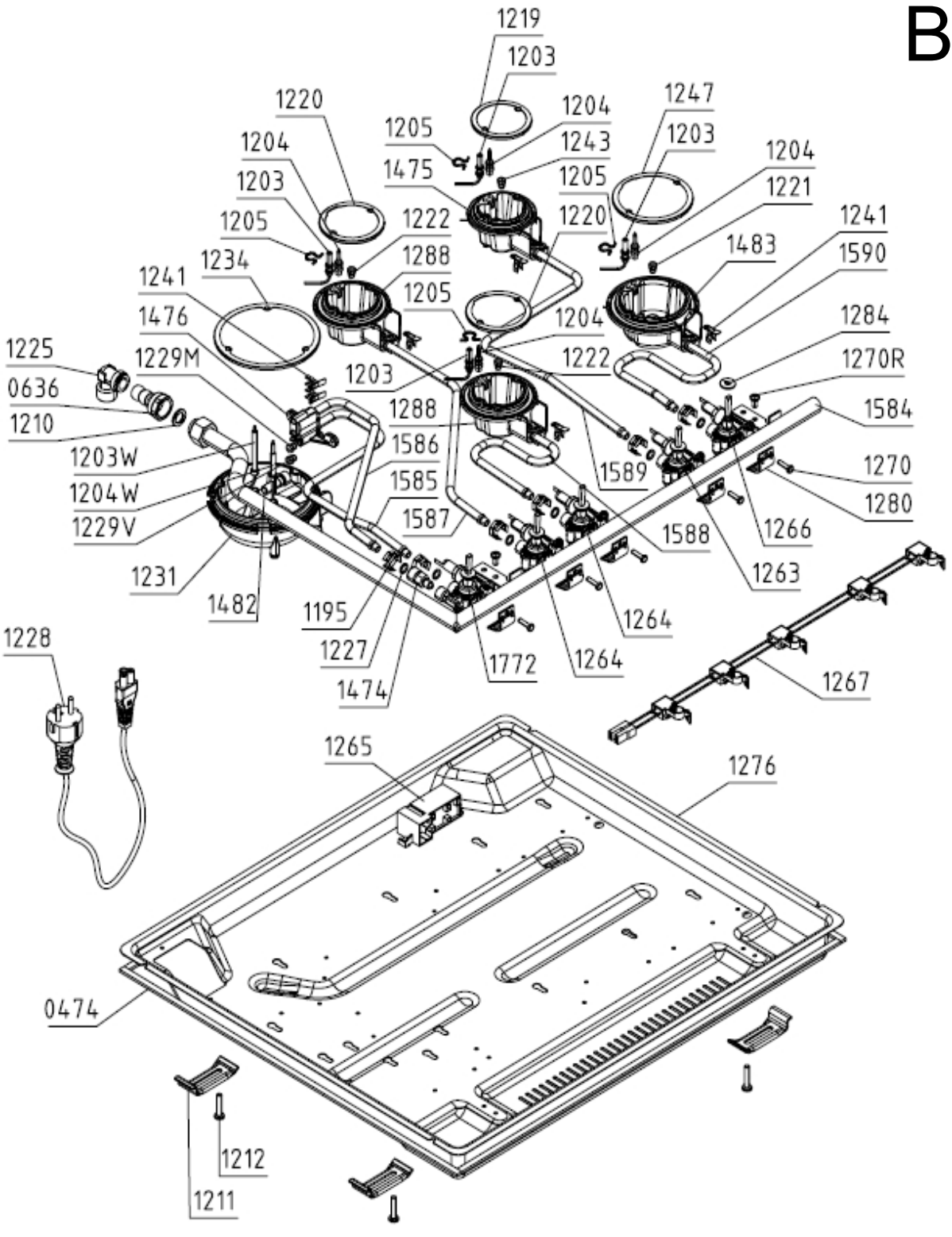
B
1219
1203
1220
1204
1205
1243
1247
1203
1204
1475
1205
1221
1204
1203
1222
1220
1241
1205
1288
1483
1590
1234
1241
1205
1204
1284
1476
1222
1270R
1225
1229M
1203
0636
1288
1584
1210
1586
1203W
1589
1270
1204W
1585
1280
1229V
1587
1588
1266
1231
1263
1482
1195
1264
1227
1772
1264
1474
1228
1267
1265
1276
0474
1212
1211