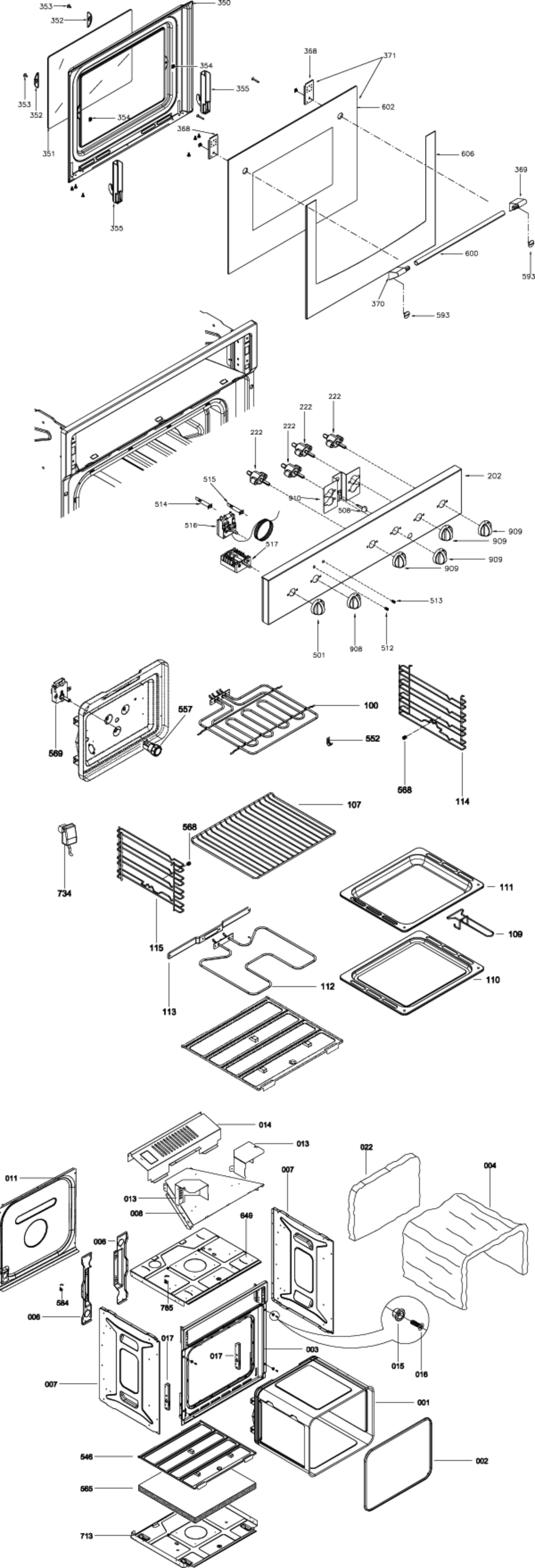
353
352
350
368
371
354
355
602
606
369
600
593
370
351
202
222
910
515
514
516
517
506
909
513
501
908
512
557
569
100
552
568
114
107
734
115
111
109
112
110
113
014
013
022
004
011
008
649
006
584
785
017
003
015
016
007
001
002
546
565
713